VEVOR®

TOUGH TOOLS, HALF PRICE

Technical Support and E-Warranty Certificate www.vevor.com/support

CAT EXERCISE WHEEL USER MANUAL

We continue to be committed to provide you tools with competitive price.
"Save Half", "Half Price" or any other similar expressions used by us only represents an estimate of savings you might benefit from buying certain tools with us compared to the major top brands and does not necessarily mean to cover all categories of tools offered by us. You are kindly reminded to verify carefully when you are placing an order with us if you are actually saving half in comparison with the top major brands.

VEVOR®

TOUGH TOOLS, HALF PRICE

CAT EXERCISE WHEEL

Model:RK38

NEED HELP? CONTACT US!

Have product questions? Need technical support? Please feel free to contact us:
Technical Support and E-Warranty Certificate www.vevor.com/support

This is the original instruction, please read all manual instructions carefully before operating. VEVOR reserves a clear interpretation of our user manual. The appearance of the product shall be subject to the product you received. Please forgive us that we won't inform you again if there are any technology or software updates on our product.

SPECIFICATIONS

Model	RK38
Product Size	1150*395*1090mm
Color	Black
Charging voltage	DC5V-1A
Power	0.04W
Battery specification	3.7V/1800mAh
Charging time	approx. 4.5 hours
Usage time	approx. 180 hours
Charging interface	TYPE-C

Model	RK38
Product Size	1150*395*1090mm
Color	White
Charging voltage	DC5V-1A
Power	0.04W
Battery specification	3.7V/1800mAh
Charging time	approx. 4.5 hours
Usage time	approx. 180 hours
Charging interface	TYPE-C

COMPONENTS

Part	Description	Quantity
1	Base of the frame	1
2	Runway frame	8
3	Roller bracket	4
4	Running blanket	1
5	Screw	8

PRODUCT ASSEMBLY

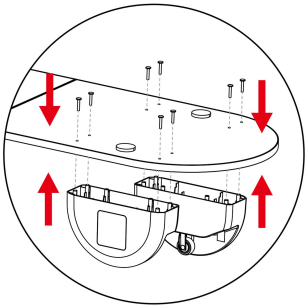

1.Fix the base with screws.

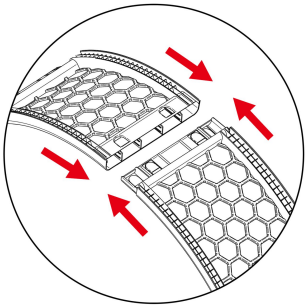

2.Runway frame assembly, assembled into a complete circle.

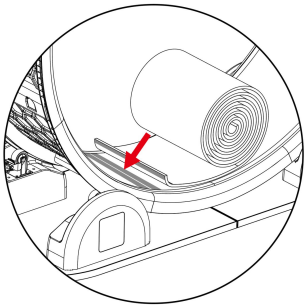

3.Stick the running blanket onto the runway.

FUNCTION DESCRIPTIONG

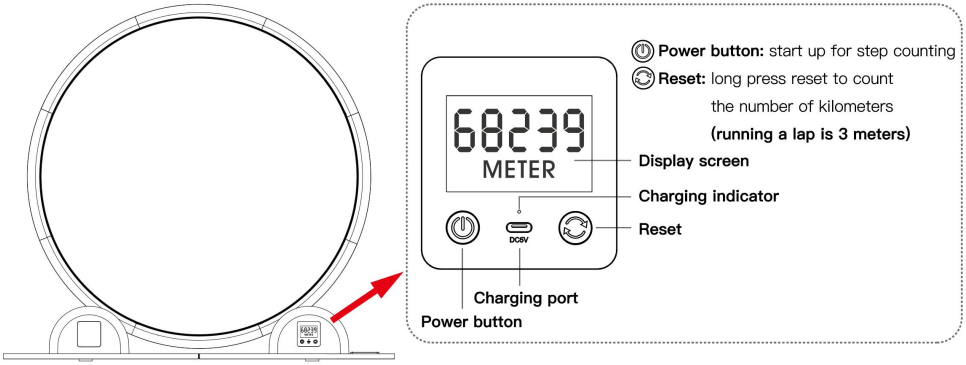

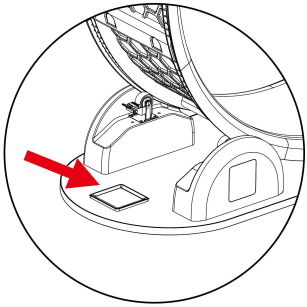

The solar charging panel needs to exposed to sunlight or strong light to charge, and the panel indicator light will light up during charging.

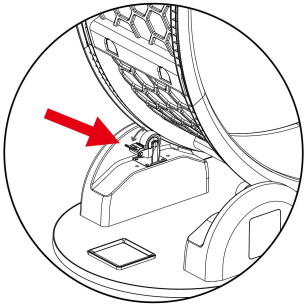

Brake function, press and hold the brake lever upwards to brake the treadmill.

Manufacturer: Shanghaimuxinmuyeyouxiangongsi
Address: Shuangchenglu 803nong11hao1602A-1609shi, baoshanqu, shanghai 200000 CN.
Imported to AUS: SIHAO PTY LTD. 1 ROKEVA STREETEASTWOOD NSW 2122 Australia
Imported to USA: Sanven Technology Ltd. Suite 250, 9166 Anaheim Place, Rancho Cucamonga, CA 91730

EC	REP

E-CrossStu GmbH
Mainzer Landstr.69, 60329 Frankfurt am Main.

UK	REP

YH CONSULTING LIMITED.
C/O YH Consulting Limited Office 147, Centurion House, London Road, Staines-upon-Thames, Surrey, TW18 4AX

VEVOR®

TOUGH TOOLS, HALF PRICE

Technical Support and E-Warranty Certificate

www.vevor.com/support

VEVOR®

TOUGH TOOLS, HALF PRICE

Teknisk Support och e-garanticertifikat www.vevor.com/support

TRÄNINGSHJUL FÖR KATT ANVÄNDARMANUAL

Vi fortsätter att vara engagerade i att ge dig verktyg till konkurrenskraftiga priser. "Spara hälften", "halva priset" eller andra liknande uttryck som används av oss representerar bara en uppskattning av besparingar du kan dra nytta av att köpa vissa verktyg hos oss jämfört med de stora toppmärkena och betyder inte nödvändigtvis att täcka alla kategorier av verktyg som erbjuds av oss. Du påminns vänligen om att noggrant kontrollera när du gör en beställning hos oss om du faktiskt sparar hälften i jämförelse med de främsta stora varumärkena.

VEVOR®
TOUGH TOOLS, HALF PRICE

CAT EXERCISE WHEEL

Modell: RK38

BEHÖVER HJÄLP? KONTAKTA OSS!

Har du produktfrågor? Behöver du teknisk support? Kontakta oss gärna:
Teknisk support och e-garanticertifikat www.vevor.com/support

Detta är den ursprungliga instruktionen, läs alla instruktioner noggrant innan du använder den. VEVOR reserverar sig för en tydlig tolkning av vår användarmanual. Utseendet på produkten är beroende av den produkt du fått. Ursäkta oss att vi inte kommer att informera dig igen om det finns någon teknik eller mjukvaruuppdateringar på vår produkt.

SPECIFIKATIONER

Modell	RK38
Produktstorlek	1150*395*1090mm
Färg	Svart
Laddningsspänning	DC5V-1A
Driva	0,04W
Batterispecifikation	3,7V/1800mAh
Laddningstid	ca. 4,5 timmar
Användningstid	ca. 180 timmar
Laddningsgränssnitt	TYP-C

Modell	RK38
Produktstorlek	1150*395*1090mm
Färg	Vit
Laddningsspänning	DC5V-1A
Driva	0,04W
Batterispecifikation	3,7V/1800mAh
Laddningstid	ca. 4,5 timmar
Användningstid	ca. 180 timmar
Laddningsgränssnitt	TYP-C

KOMPONENTER

Del	Beskrivning	Kvantitet
1	Basen på ramen	1
2	Banans ram	8
3	Rullfäste	4
4	Löparfilt	1
5	Skruva	8

PRODUKTMONTERING

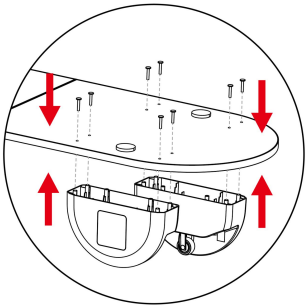

1. Fäst basen med skruvar .

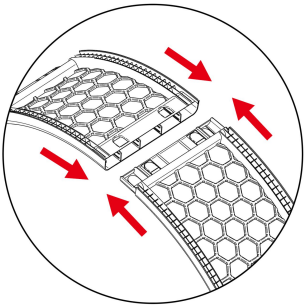

2. Banramsmontering, sammansatt till en hel cirkel .

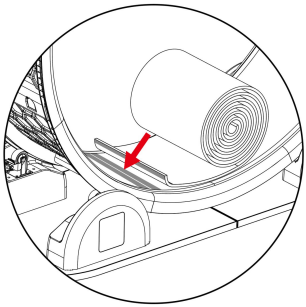

3. Sätt fast löparfilten på banan .

FUNKTIONSBESKRIVNINGG

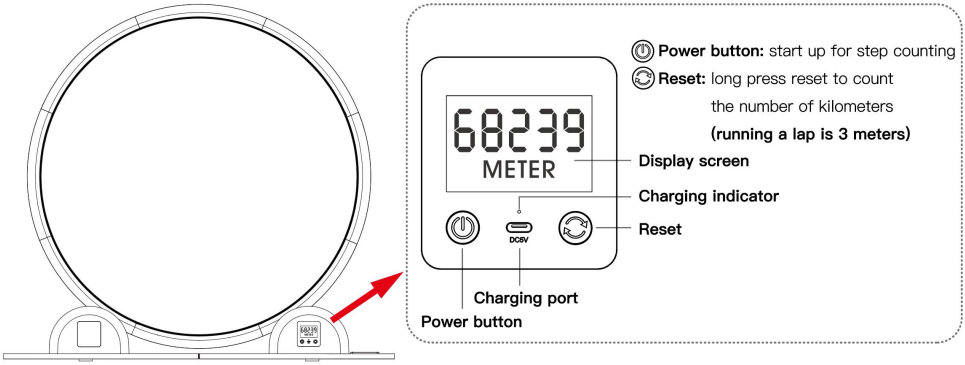

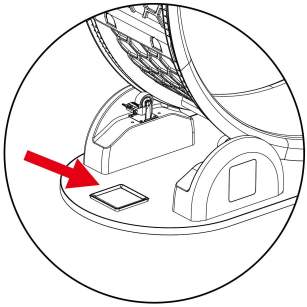

Solcellsladdningspanelen måste utsättas för solljus eller starkt ljus för att ladda, och panelens indikatorlampa tänds under laddning.

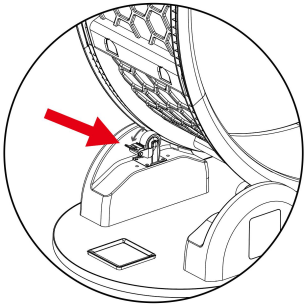

Bromsfunktion, tryck och håll bromsspaken uppåt för att bromsa löpbandet.

Tillverkare : Shanghaimuxinmuyeyouxiangongsi
Adress: Shuangchenglu 803nong11hao1602A-1609shi, baoshanqu, shanghai 200000 CN.
Importerad till AUS: SIHAO PTY LTD. 1 ROKEVA STREETEASTWOOD NSW 2122 Australien
Importerad till USA: Sanven Technology Ltd. Suite 250, 9166 Anaheim Place, Rancho Cucamonga, CA 91730

EC	REP

E-CrossStu GmbH
Mainzer Landstr.69, 60329 Frankfurt am Main.

UK	REP

YH CONSULTING LIMITED.
C/O YH Consulting Limited Office 147, Centurion House, London Road, Staines-upon-Thames, Surrey, TW18 4AX

VEVOR®

TOUGH TOOLS, HALF PRICE

Teknisk Support och e-garanticertifikat

www.vevor.com/support

VEVOR®

TOUGH TOOLS, HALF PRICE

Técnico Soporte y certificado de garantía electrónica www.vevor.com/support

RUEDA DE EJERCICIO PARA GATO MANUAL DEL USUARIO

Seguimos comprometidos a brindarle herramientas a precios competitivos.
"Ahorre la mitad", "mitad de precio" o cualquier otra expresión similar que utilicemos solo representa una estimación del ahorro que podría obtener al comprar ciertas herramientas con nosotros en comparación con las principales marcas y no necesariamente significa que cubra todas las categorías de herramientas que ofrecemos. Le recordamos que, al realizar un pedido con nosotros, verifique cuidadosamente si realmente está ahorrando la mitad en comparación con las principales marcas.

VEVOR®
TOUGH TOOLS, HALF PRICE

CAT EXERCISE WHEEL

Modelo: RK38

¿NECESITA AYUDA? ¡CONTÁCTENOS!

¿Tiene preguntas sobre el producto? ¿Necesita asistencia técnica? No dude en ponerse en contacto con nosotros:
Soporte técnico y certificado de garantía electrónica www.vevor.com/support

Estas son las instrucciones originales, lea atentamente todas las instrucciones del manual antes de utilizar el producto. VEVOR se reserva una interpretación clara de nuestro manual de usuario. La apariencia del producto estará sujeta al producto que recibió. Perdónenos por no informarle nuevamente si hay actualizaciones de tecnología o software en nuestro producto.

PRESUPUESTO

Modelo	RK38
Tamaño del producto	1150*395*1090mm
Color	Negro
Voltaje de carga	DC5V-1A
Fuerza	0,04 W
Especificaciones de la batería	3,7 V/1800 mAh
Tiempo de carga	aprox. 4,5 horas
Tiempo de uso	aprox. 180 horas
Interfaz de carga	TIPO C

Modelo	RK38
Tamaño del producto	1150*395*1090mm
Color	Blanco
Voltaje de carga	DC5V-1A
Fuerza	0,04 W
Especificaciones de la batería	3,7 V/1800 mAh
Tiempo de carga	aprox. 4,5 horas
Tiempo de uso	aprox. 180 horas
Interfaz de carga	TIPO C

COMPONENTES

Parte	Descripción	Cantidad
1	Base del marco	1
2	Marco de la pista	8
3	Soporte de rodillo	4
4	Manta para correr	1

5	Tornillo	8

MONTAJE DEL PRODUCTO

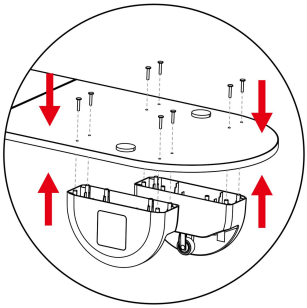

1.Fije la base con tornillos .

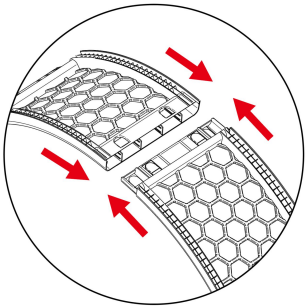

2. Conjunto de bastidor de pista, ensamblado en un círculo completo .

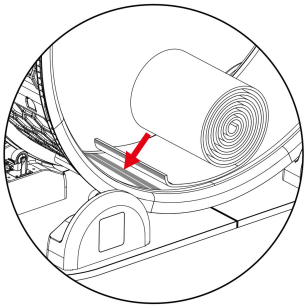

3. Pegue la manta para correr en la pista .

DESCRIPCION DE FUNCIONES

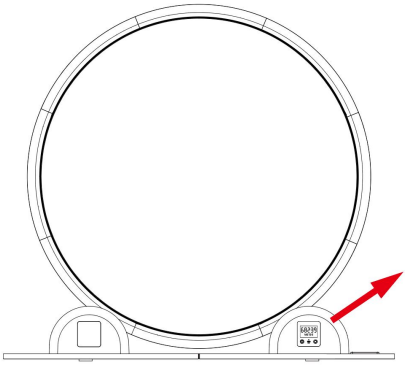

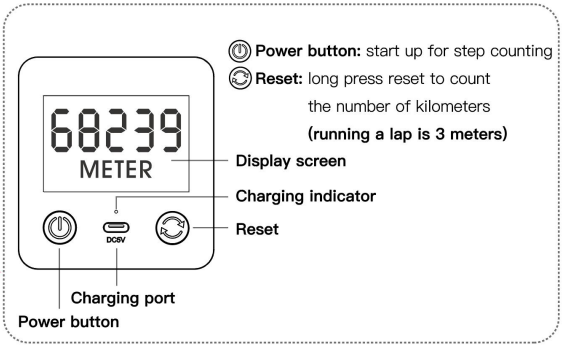

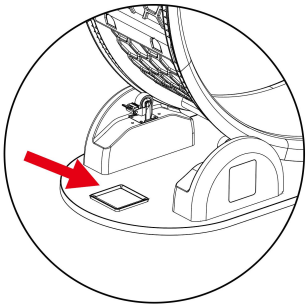

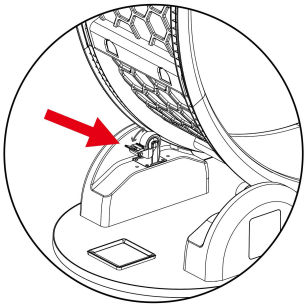

El panel de carga solar debe exponerse a la luz solar o a una luz fuerte para cargarse, y la luz indicadora del panel se iluminará durante la carga.

Función de freno, presione y mantenga la palanca de freno hacia arriba para frenar la cinta de correr.

Fabricante : Shanghaimuxinmuyeyouxiangongsi
Dirección: Shuangchenglu 803nong11hao1602A-1609shi, baoshanqu, shanghai 200000 CN.
Importado a AUS: SIHAO PTY LTD. 1 ROKEVA STREETEASTWOOD NSW 2122 Australia
Importado a EE. UU.: Sanven Technology Ltd. Suite 250, 9166 Anaheim Lugar, Rancho Cucamonga, CA 91730

EC	REP

E-CrossStu GmbH
Mainzer Landstr.69, 60329 Frankfurt am Main.

UK	REP

YH CONSULTING LIMITED.
C/O YH Consulting Limited Office 147, Centurion House, London Road, Staines-upon-Thames, Surrey, TW18 4AX

VEVOR®

TOUGH TOOLS, HALF PRICE

Técnico Certificado de soporte y garantía electrónica

www.vevor.com/support

VEVOR®

TOUGH TOOLS, HALF PRICE

Tecnico Supporto e certificato di garanzia elettronica www.vevor.com/support

RUOTA PER ESERCIZI PER GATTI MANUALE D'USO

Continuiamo a impegnarci per fornirvi strumenti a prezzi competitivi.
"Risparmia la metà", "Metà prezzo" o qualsiasi altra espressione simile da noi utilizzata rappresenta solo una stima del risparmio che potresti ottenere acquistando determinati utensili con noi rispetto ai principali marchi principali e non significa necessariamente coprire tutte le categorie di utensili da noi offerti. Ti ricordiamo gentilmente di verificare attentamente quando effettui un ordine con noi se stai effettivamente risparmiando la metà rispetto ai principali marchi principali.

VEVOR®
TOUGH TOOLS, HALF PRICE

CAT EXERCISE WHEEL

Modello: RK38

HAI BISOGNO DI AIUTO? CONTATTACI!

Hai domande sui prodotti? Hai bisogno di supporto tecnico? Non esitare a contattarci:
Supporto tecnico e certificato di garanzia elettronica www.vevor.com/support

Questa è l'istruzione originale, si prega di leggere attentamente tutte le istruzioni del manuale prima di utilizzare. VEVOR si riserva una chiara interpretazione del nostro manuale utente. L'aspetto del prodotto sarà soggetto al prodotto ricevuto. Vi preghiamo di perdonarci se non vi informeremo di nuovo se ci sono aggiornamenti tecnologici o software sul nostro prodotto.

SPECIFICHE

Modello	RK38
Dimensioni del prodotto	1150*395*1090mm
Colore	Nero
Tensione di carica	DC5V-1A
Energia	0,04 W
Specifiche della batteria	3,7 V/1800 mAh
Tempo di ricarica	circa 4,5 ore
Tempo di utilizzo	circa 180 ore
Interfaccia di ricarica	TIPO-C

Modello	RK38
Dimensioni del prodotto	1150*395*1090mm
Colore	Bianco
Tensione di carica	DC5V-1A
Energia	0,04 W
Specifiche della batteria	3,7 V/1800 mAh
Tempo di ricarica	circa 4,5 ore
Tempo di utilizzo	circa 180 ore
Interfaccia di ricarica	TIPO-C

COMPONENTI

Parte	Descrizione	Quantità
1	Base del telaio	1
2	Telaio della pista	8
3	Supporto a rulli	4
4	Coperta da corsa	1
5	Vite	8

ASSEMBLAGGIO DEL PRODOTTO

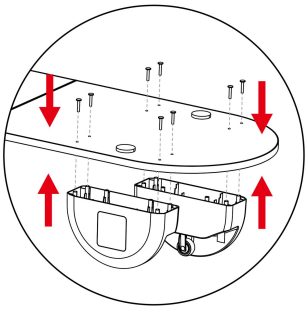

1.Fissare la base con le viti .

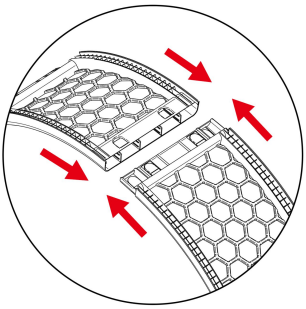

2. Gruppo telaio pista, assemblato in un cerchio completo .

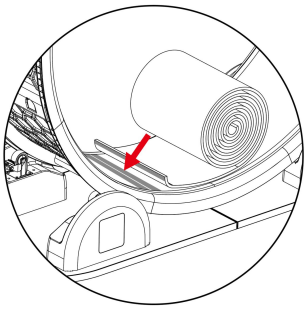

3. Attaccare la coperta da corsa sulla pista .

DESCRIZIONE DELLA FUNZIONEG

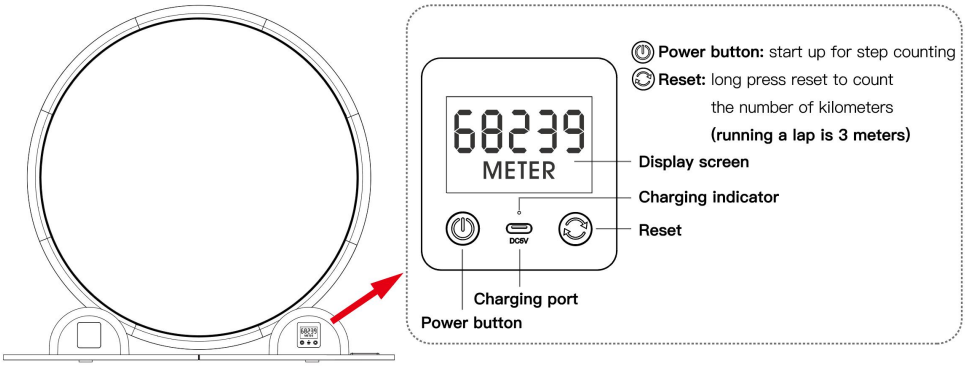

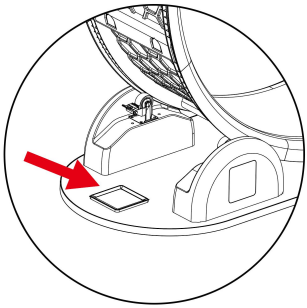

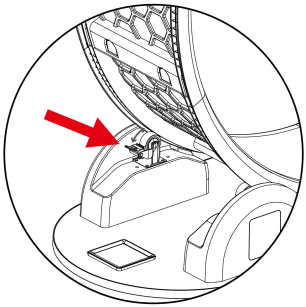

Per caricarsi, il pannello di ricarica solare deve essere esposto alla luce solare o a una luce

Funzione freno: premere e tenere premuta la leva del freno verso l'alto per

intensa; la spia luminosa del pannello si accenderà durante la carica.

frenare il tapis roulant.

Produttore : Shanghaimuxinmuyeyouxiangongsi

Indirizzo: Shuangchenglu 803nong11hao1602A-1609shi, baoshanqu, shanghai 200000 CN.

Importato in AUS: SIHAO PTY LTD. 1 ROKEVA STREETEASTWOOD NSW 2122 Australia

Importato negli USA: Sanven Technology Ltd. Suite 250, 9166 Anaheim Luogo, Rancho Cucamonga, CA 91730

EC	REP

E-CrossStu GmbH
Mainzer Landstr.69, 60329 Frankfurt am Main.

UK	REP

YH CONSULTING LIMITED.
C/O YH Consulting Limited Office 147, Centurion House, London Road, Staines-upon-Thames, Surrey, TW18 4AX

VEVOR®

TOUGH TOOLS, HALF PRICE

Tecnico Supporto e certificato di garanzia elettronica

www.vevor.com/support

VEVOR®

TOUGH TOOLS, HALF PRICE

Techniczny Wsparcie i certyfikat gwarancji elektronicznej www.vevor.com/support

KOŁO DO ĆWICZEŃ DLA KOTA INSTRUKCJA OBSŁUGI

Nadal staramy się oferować Państwu narzędzia w konkurencyjnych cenach. „Oszczędź połowę”, „Połowa ceny” lub inne podobne wyrażenia używane przez nas stanowią jedynie szacunkowe oszczędności, jakie możesz uzyskać, kupując u nas określone narzędzia w porównaniu z głównymi markami i niekoniecznie oznaczają one objęcie wszystkich kategorii narzędzi oferowanych przez nas. Uprzejmie przypominamy, aby dokładnie sprawdzić, czy składając u nas zamówienie faktycznie oszczędzasz połowę w porównaniu z głównymi markami.

VEVOR®
TOUGH TOOLS, HALF PRICE

CAT EXERCISE WHEEL

Model: RK38

POTRZEBUJESZ POMOCY? SKONTAKTUJ SIĘ Z NAMI!

Masz pytania dotyczące produktu? Potrzebujesz wsparcia technicznego?
Skontaktuj się z nami:
Wsparcie techniczne i certyfikat gwarancji elektronicznej www.vevor.com/support

To jest oryginalna instrukcja, przed użyciem należy uważnie przeczytać wszystkie instrukcje. VEVOR zastrzega sobie jasną interpretację naszej instrukcji obsługi. Wygląd produktu będzie zależał od produktu, który otrzymałeś. Prosimy o wybaczenie, że nie poinformujemy Cię ponownie, jeśli w naszym produkcie pojawią się jakiekolwiek aktualizacje technologiczne lub oprogramowania.

SPECYFIKACJE

Model	RK38
Rozmiar produktu	1150*395*1090 mm
Kolor	Czarny
Napięcie ładowania	Prąd stały 5V-1A
Moc	0,04 W
Specyfikacja baterii	3,7 V/1800 mAh
Czas ładowania	ok. 4,5 godziny
Czas użytkowania	ok. 180 godzin
Interfejs ładowania	TYP-C

Model	RK38
Rozmiar produktu	1150*395*1090 mm
Kolor	Biały
Napięcie ładowania	Prąd stały 5V-1A
Moc	0,04 W
Specyfikacja baterii	3,7 V/1800 mAh
Czas ładowania	ok. 4,5 godziny
Czas użytkowania	ok. 180 godzin
Interfejs ładowania	TYP-C

SKŁADNIKI

Część	Opis	Ilość
1	Podstawa ramy	1
2	Rama pasa startowego	8
3	Wspornik rolkowy	4
4	Koc do biegania	1

5	Śruba	8

MONTAŻ PRODUKTU

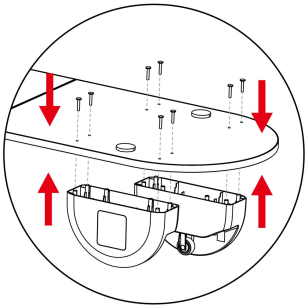

1. Przymocuj podstawę za pomocą śrub .

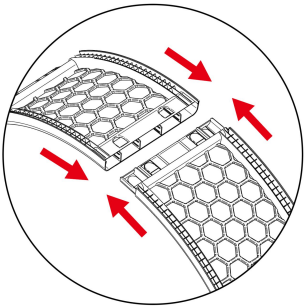

2. Zespół ramy pasa startowego zmontowany w formie pełnego okręgu .

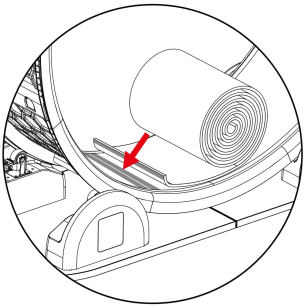

3. Przyklej koc do biegania do pasa startowego .

OPIS FUNKCJI

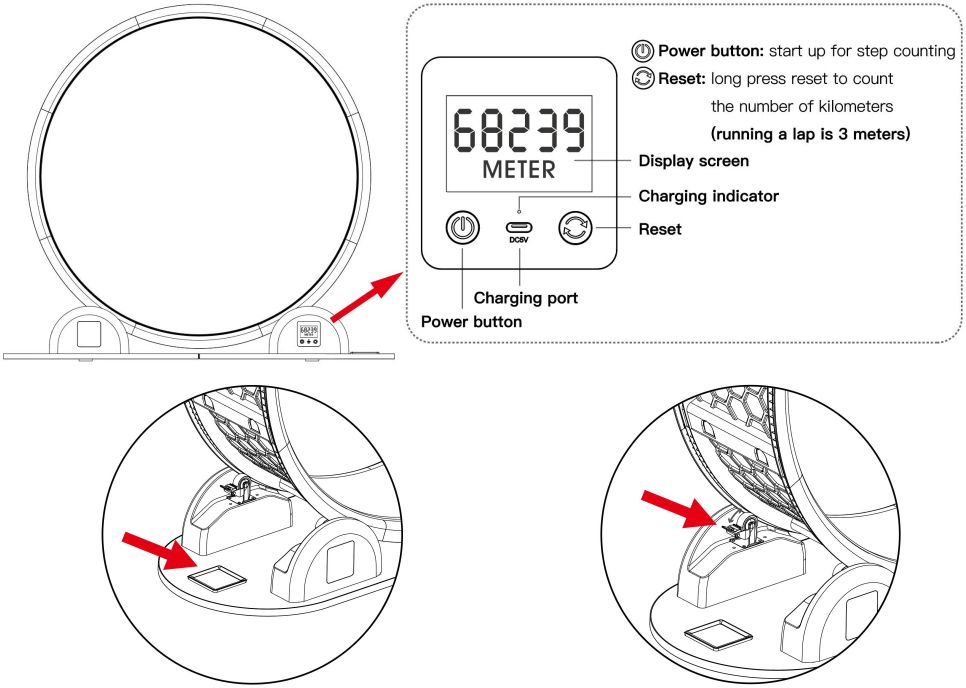

Aby naładować panel ładowania słonecznego, należy wystawić go na działanie promieni słonecznych lub silnego światła. Podczas ładowania zaświeci się kontrolka panelu.

Funkcja hamulca. Aby zahamować bieżnię, naciśnij i przytrzymaj dźwignię hamulca skierowaną do góry.

Producent : Shanghaimuxinmuyeyouxiangongsi
Adres: Shuangchenglu 803nong11hao1602A-1609shi, baoshanqu, szanghaj 200000 CN.
Importowane do AUS: SIHAO PTY LTD. 1 ROKEVA STREETEASTWOOD NSW 2122 Australia
Importowane do USA: Sanven Technology Ltd. Suite 250, 9166 Anaheim Miejsce, Rancho Cucamonga, CA 91730

EC	REP

E-CrossStu GmbH
Mainzer Landstr.69, 60329 Frankfurt am Main.

UK	REP

YH CONSULTING LIMITED.
C/O YH Consulting Limited Office 147, Centurion House, London Road, Staines-upon-Thames, Surrey, TW18 4AX

VEVOR®

TOUGH TOOLS, HALF PRICE

Techniczny Wsparcie i certyfikat e-gwarancji

www.vevor.com/support

VEVOR®

TOUGH TOOLS, HALF PRICE

Technisch Support und E-Garantie-Zertifikat www.vevor.com/support

LAUFRAD FÜR KATZEN BENUTZERHANDBUCH

Wir sind weiterhin bestrebt, Ihnen Werkzeuge zu wettbewerbsfähigen Preisen anzubieten. „Sparen Sie die Hälfte“, „Halber Preis“ oder andere ähnliche Ausdrücke, die wir verwenden, stellen nur eine Schätzung der Ersparnis dar, die Sie beim Kauf bestimmter Werkzeuge bei uns im Vergleich zu den großen Topmarken erzielen können, und decken nicht unbedingt alle von uns angebotenen Werkzeugkategorien ab. Wir möchten Sie freundlich daran erinnern, bei Ihrer Bestellung bei uns sorgfältig zu prüfen, ob Sie im Vergleich zu den großen Topmarken tatsächlich die Hälfte sparen.

VEVOR®
TOUGH TOOLS, HALF PRICE

CAT EXERCISE WHEEL

Modell: RK38

SIE HILFE? KONTAKTIEREN SIE UNS!

Sie haben Fragen zu unseren Produkten? Sie benötigen technischen Support? Dann kontaktieren Sie uns gerne:
Technischer Support und E-Garantie-Zertifikat www.vevor.com/support

Dies ist die Originalanleitung. Bitte lesen Sie alle Anweisungen sorgfältig durch, bevor Sie das Gerät in Betrieb nehmen. VEVOR behält sich eine klare Auslegung unserer Bedienungsanleitung vor. Das Erscheinungsbild des Produkts richtet sich nach dem Produkt, das Sie erhalten haben. Bitte verzeihen Sie uns, dass wir Sie nicht erneut informieren, wenn es Technologie- oder Software-Updates für unser

Produkt gibt.

Spezifikationen

Modell	RK38
Produktgröße	1150 x 395 x 1090 mm
Farbe	Schwarz
Ladespannung	DC 5 V-1 A
Leistung	0,04 W
Batteriespezifikation	3,7 V/1800 mAh
Ladezeit	ca. 4,5 Stunden
Nutzungsdauer	ca. 180 Stunden
Ladeschnittstelle	TYP C

Modell	RK38
Produktgröße	1150 x 395 x 1090 mm
Farbe	Weiß
Ladespannung	DC 5 V-1 A
Leistung	0,04 W
Batteriespezifikation	3,7 V/1800 mAh
Ladezeit	ca. 4,5 Stunden
Nutzungsdauer	ca. 180 Stunden
Ladeschnittstelle	TYP C

KOMPONENTEN

Teil	Beschreibung	Menge
1	Basis des Rahmens	1
2	Runway-Rahmen	8
3	Rollenhalterung	4
4	Laufdecke	1

5	Schrauben	8

PRODUKTMONTAGE

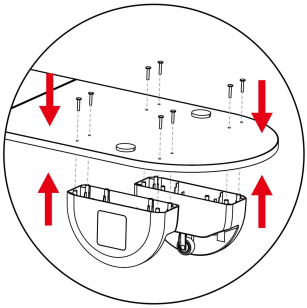

1. Befestigen Sie die Basis mit Schrauben .

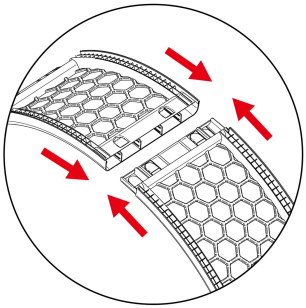

2.Runway-Rahmenbaugruppe, zu einem vollständigen Kreis zusammengebaut .

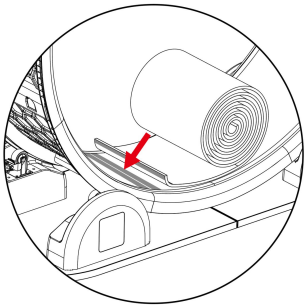

3. Kleben Sie die Laufdecke auf die Laufbahn .

FUNKTIONSBESCHREIBUNG

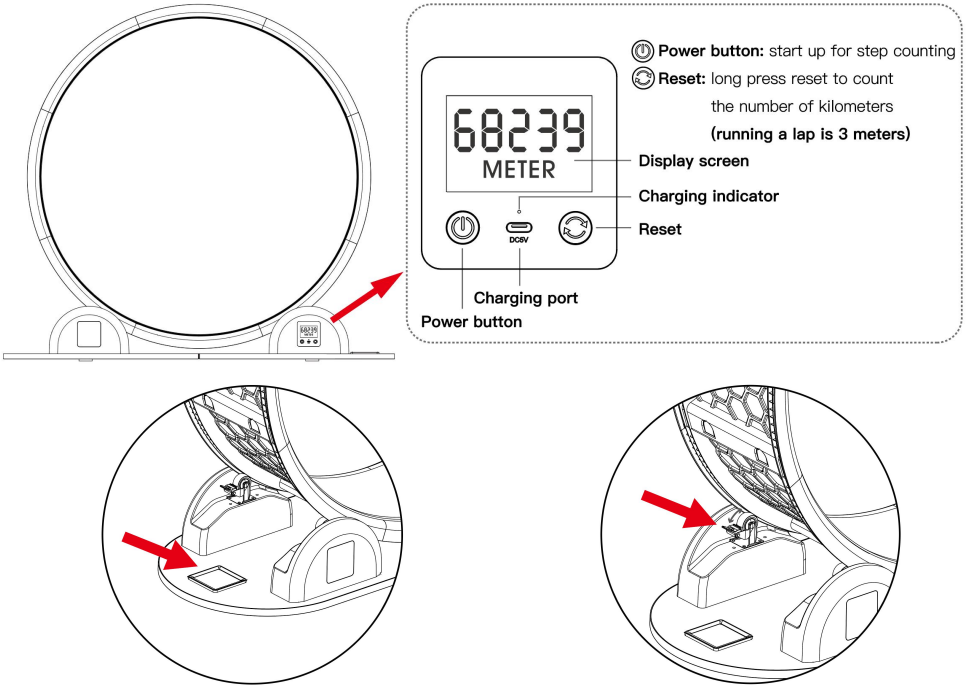

Zum Laden muss das Solarladepanel dem Sonnenlicht oder einer starken Lichteinstrahlung ausgesetzt werden. Während des Ladevorgangs leuchtet die Anzeigeleuchte des Panels.

Bremsfunktion: Drücken und halten Sie den Bremshebel nach oben, um das Laufband abzubremsen.

Hersteller : Shanghaimuxinmuyeyouxiangongsi
Adresse: Shuangchenglu 803nong11hao1602A-1609shi, baoshanqu, Shanghai 200000 CN.
Nach AUS importiert: SIHAO PTY LTD. 1 ROKEVA STREETEASTWOOD NSW 2122 Australien
Importiert in die USA: Sanven Technology Ltd. Suite 250, 9166 Anaheim Ort, Rancho Cucamonga, CA 91730

EC	REP

E-CrossStu GmbH
Mainzer Landstr.69, 60329 Frankfurt am Main.

UK	REP

YH CONSULTING LIMITED.
C/O YH Consulting Limited Office 147, Centurion House, London Road, Staines-upon-Thames, Surrey, TW18 4AX

VEVOR®

TOUGH TOOLS, HALF PRICE

Technisch Support und E-Garantie-Zertifikat

www.vevor.com/support

VEVOR®

TOUGH TOOLS, HALF PRICE

Technique Certificat d'assistance et de garantie électronique

www.vevor.com/support

ROUE D'EXERCICE POUR CHAT MANUEL D'UTILISATION

Nous continuons à nous engager à vous fournir des outils à des prix compétitifs. « Économisez la moitié », « Moitié prix » ou toute autre expression similaire utilisée par nous ne représente qu'une estimation des économies que vous pourriez réaliser en achetant certains outils chez nous par rapport aux grandes marques et ne couvre pas nécessairement toutes les catégories d'outils que nous proposons. Nous vous rappelons de bien vouloir vérifier soigneusement lorsque vous passez une commande chez nous si vous économisez réellement la moitié par rapport aux grandes marques.

VEVOR®
TOUGH TOOLS, HALF PRICE

CAT EXERCISE WHEEL

Modèle: RK38

BESOIN D'AIDE? CONTACTEZ-NOUS!

Vous avez des questions sur nos produits ? Vous avez besoin d'une assistance technique ? N'hésitez pas à nous contacter :
Assistance technique et certificat de garantie électronique www.vevor.com/support

Il s'agit de la notice d'utilisation d'origine. Veuillez lire attentivement toutes les instructions du manuel avant de l'utiliser. VEVOR se réserve le droit d'interpréter clairement notre manuel d'utilisation. L'apparence du produit dépend du produit que vous avez reçu. Veuillez nous excuser, nous ne vous informerons plus si des mises à jour technologiques ou logicielles sont disponibles sur notre produit.

CARACTÉRISTIQUES

Modèle	RK38
Taille du produit	1150*395*1090mm
Couleur	Noir
Tension de charge	DC5V-1A
Pouvoir	0,04 W
Spécifications de la batterie	3,7 V/1 800 mAh
Temps de charge	environ 4,5 heures
Durée d'utilisation	environ 180 heures
Interface de chargement	TYPE-C

Modèle	RK38
Taille du produit	1150*395*1090mm
Couleur	Blanc
Tension de charge	DC5V-1A
Pouvoir	0,04 W
Spécifications de la batterie	3,7 V/1 800 mAh
Temps de charge	environ 4,5 heures
Durée d'utilisation	environ 180 heures
Interface de chargement	TYPE-C

COMPOSANTS

Partie	Description	Quantité
1	Base du cadre	1
2	Cadre de piste	8
3	Support de rouleau	4
4	Couverture de course	1

5	Vis	8

ASSEMBLAGE DU PRODUIT

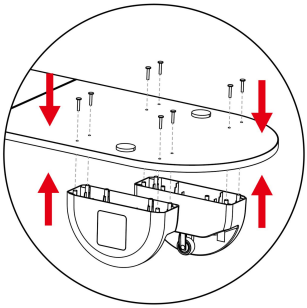

1.Fixez la base avec des vis .

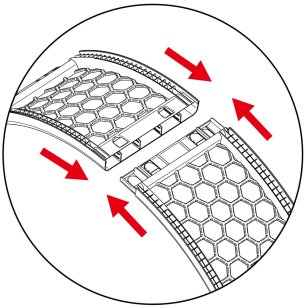

2. Ensemble de cadre de piste, assemblé en un cercle complet .

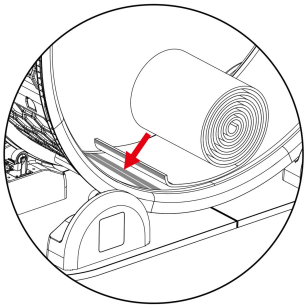

3. Collez la couverture de course sur la piste .

DESCRIPTION DE LA FONCTION

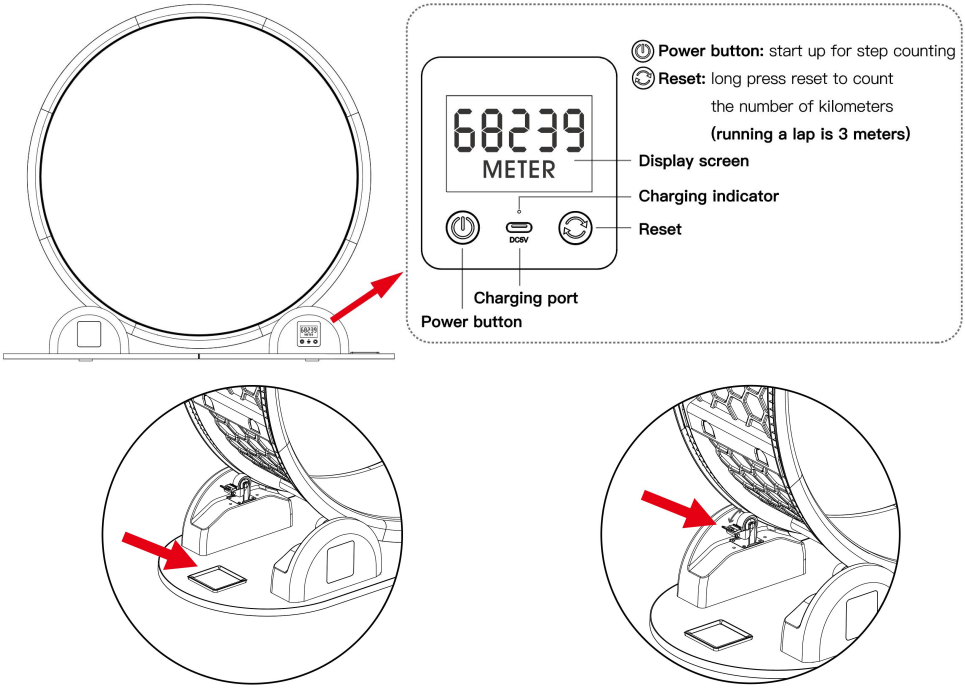

Le panneau de charge solaire doit être exposé au soleil ou à une forte lumière pour se charger, et le voyant du panneau s'allumera pendant la charge.

Fonction de freinage, appuyez et maintenez le levier de frein vers le haut pour freiner le tapis de course.

Fabricant : Shanghaimuxinmuyeyouxiangongsi
Adresse : Shuangchenglu 803nong11hao1602A-1609shi, baoshanqu, Shanghai 200000 CN.
Importé en Australie : SIHAO PTY LTD. 1 ROKEVA STREETEASTWOOD NSW 2122 Australie
Importé aux États-Unis : Sanven Technology Ltd. Suite 250, 9166 Anaheim
Lieu, Rancho Cucamonga, CA 91730

EC	REP

E-CrossStu GmbH
Mainzer Landstr.69, 60329 Frankfurt am Main.

UK	REP

YH CONSULTING LIMITED.
C/O YH Consulting Limited Office 147, Centurion House, London Road, Staines-upon-Thames, Surrey, TW18 4AX

VEVOR®

TOUGH TOOLS, HALF PRICE

Technique Certificat d'assistance et de garantie électronique

www.vevor.com/support

VEVOR®

TOUGH TOOLS, HALF PRICE

Technisch Ondersteuning en E-garantiecertificaat www.vevor.com/support

KATTEN OEFENWIEL GEBRUIKERSHANDLEIDING

Wij streven er voortdurend naar om u gereedschappen tegen concurrerende prijzen te leveren. "Save Half", "Half Price" of andere soortgelijke uitdrukkingen die wij gebruiken, geven alleen een schatting van de besparingen die u kunt behalen door bepaalde gereedschappen bij ons te kopen in vergelijking met de grote topmerken en betekent niet noodzakelijkerwijs dat alle categorieën gereedschappen die wij aanbieden, worden gedekt. Wij herinneren u eraan om zorgvuldig te controleren of u daadwerkelijk de helft bespaart in vergelijking met de grote topmerken wanneer u een bestelling bij ons plaatst.

VEVOR®
TOUGH TOOLS, HALF PRICE

CAT EXERCISE WHEEL

Model: RK38

HULP NODIG? NEEM CONTACT MET ONS OP!

Heeft u vragen over het product? Heeft u technische ondersteuning nodig? Neem dan gerust contact met ons op:
Technische ondersteuning en e-garantiecertificaat www.vevor.com/support

Dit is de originele instructie, lees alle handleidingen zorgvuldig door voordat u het product gebruikt. VEVOR behoudt zich een duidelijke interpretatie van onze gebruikershandleiding voor. Het uiterlijk van het product is afhankelijk van het product dat u hebt ontvangen. Vergeef ons dat we u niet opnieuw zullen informeren als er technologie- of software-updates voor ons product zijn.

SPECIFICATIES

Model	RK38
Productgrootte	1150*395*1090mm
Kleur	Zwart
Laadspanning	DC5V-1A
Stroom	0,04W
Batterijspecificatie	3,7 V/1800 mAh
Oplaadtijd	ca. 4,5 uur
Gebruikstijd	ca. 180 uur
Oplaadinterface	TYPE-C

Model	RK38
Productgrootte	1150*395*1090mm
Kleur	Wit
Laadspanning	DC5V-1A
Stroom	0,04W
Batterijspecificatie	3,7 V/1800 mAh
Oplaadtijd	ca. 4,5 uur
Gebruikstijd	ca. 180 uur
Oplaadinterface	TYPE-C

COMPONENTEN

Deel	Beschrijving	Hoeveelheid
1	Basis van het frame	1
2	Frame van de landingsbaan	8
3	Rolbeugel	4
4	Hardloopdeken	1

5	Schroef	8

PRODUCTASSEMBLAGE

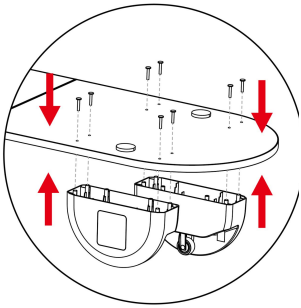

1. Bevestig de basis met schroeven .

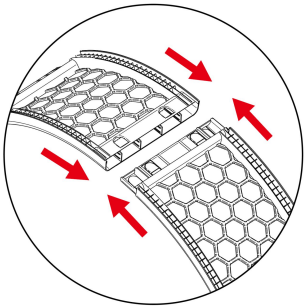

2.Landingsbaanframe-assemblage, gemonteerd tot een complete cirkel .

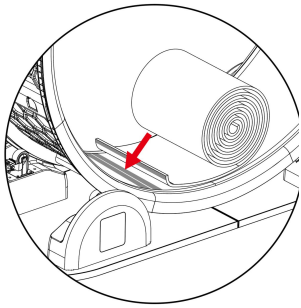

3. Plak de hardloopdeken op de landingsbaan .

FUNCTIEBESCHRIJVINGG

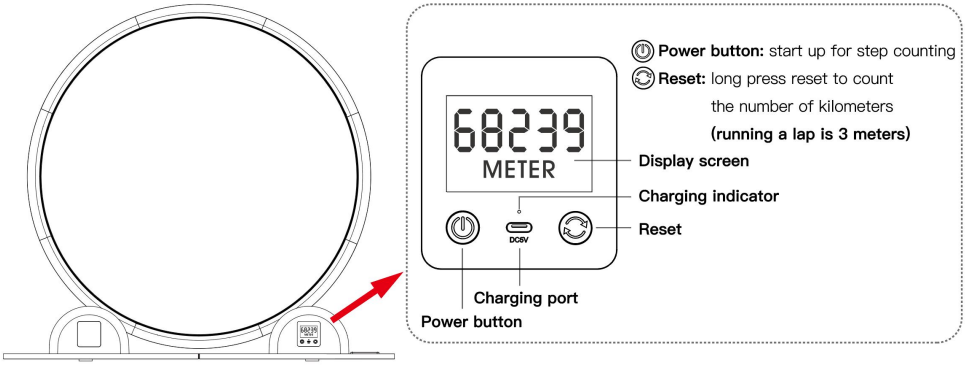

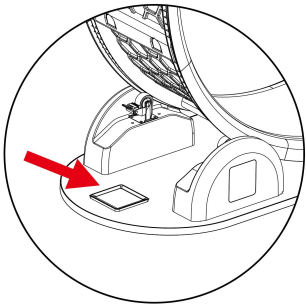

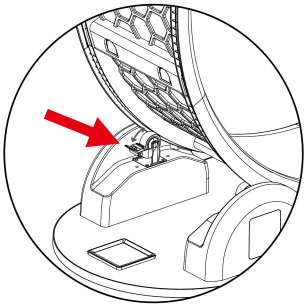

Het zonnepaneel moet worden blootgesteld aan zonlicht of fel licht om op te laden. Het indicatielampje op het paneel zal tijdens het opladen branden.

Remfunctie: druk de remhendel omhoog en houd deze vast om de loopband te remmen.

Fabrikant : Shanghaimuxinmuyeyouxiangongsi
Adres: Shuangchenglu 803nong11hao1602A-1609shi, baoshanqu, shanghai 200000 CN.
Geïmporteerd naar AUS: SIHAO PTY LTD. 1 ROKEVA STREETEASTWOOD NSW 2122 Australië
Geïmporteerd naar de VS: Sanven Technology Ltd. Suite 250, 9166 Anaheim
Plaats, Rancho Cucamonga, CA 91730

EC	REP

E-CrossStu GmbH
Mainzer Landstr.69, 60329 Frankfurt am Main.

UK	REP

YH CONSULTING LIMITED.
C/O YH Consulting Limited Office 147, Centurion House, London Road, Staines-upon-Thames, Surrey, TW18 4AX

VEVOR®

TOUGH TOOLS, HALF PRICE

Technisch Ondersteuning en E-garantiecertificaat

www.vevor.com/support