VEVOR®

TOUGH TOOLS, HALF PRICE

Technical Support and E-Warranty Certificate www.vevor.com/support

STORAGE RACK
MODEL:YFRK-B32

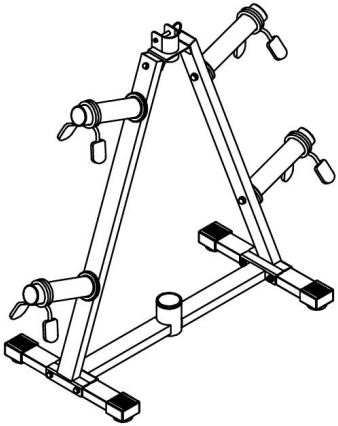

We continue to be committed to provide you tools with competitive price. "Save Half", "Half Price" or any other similar expressions used by us only represents an estimate of savings you might benefit from buying certain tools with us compared to the major top brands and does not necessarily mean to cover all categories of tools offered by us. You are kindly reminded to verify carefully when you are placing an order with us if you are actually Saving Half in comparison with the top major brands.

VEVOR®

TOUGH TOOLS, HALF PRICE

STORAGE RACK

MODEL: YFRK-B32

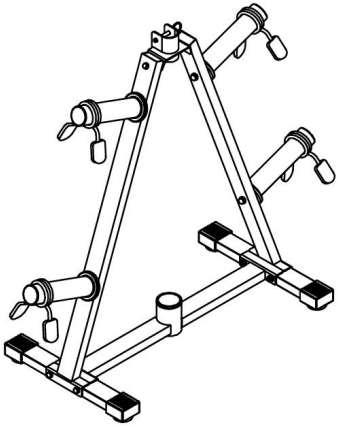

NEED HELP? CONTACT US!

Have product questions? Need technical support? Please feel free to contact us:

Technical Support and E-Warranty Certificate
www.vevor.com/support

This is the original instruction, please read all manual instructions carefully before operating. VEVOR reserves a clear interpretation of our user manual. The appearance of the product shall be subject to the product you received. Please forgive us that we won't inform you again if there are any technology or software updates on our product.

Thank you very much for choosing this **STORAGE RACK**. Please read all of the instructions before using it. The information will help you achieve the best possible results.

INTRODUCTION

FOR HOUSEHOLD USE ONLY
WARNING:TO REDUCE THE RISK OF INJURY TO PERSONS.
SAVE THESE INSTRUCTIONS

WARNING:
Please read all instructions before using this product
It is the Owner's responsibility to ensure that all users of this product are fully aware of all warnings and precautions.

- Children or persons with disabilities must be closely supervised.
- This product is used only as intended.
- Maximum Weight Capacity: 300 LBS total.
- Do not drop or insert anything into any hole.
- Boxing stands are for family use only. Do not use this product for any commercial, rental, school or institution.
- Do not use outside.
- Keep the product indoors, away from moisture and dust. Choose a flat surface with a mat underneath it to protect the floor or carpet. Make sure there is enough space to install, disassemble, and use this product.
- Keep hands and feet away from moving parts.

At NO time should pets or children under the age of 12 be closer to the Boxing Stand than 3 m (10 feet). At NO time should children under the age of 12 use the Boxing Stand. Children over the age of 12 should not use the Boxing Stand without adult supervision.

PRODUCT PARAMETER

Model: YFRK-B32

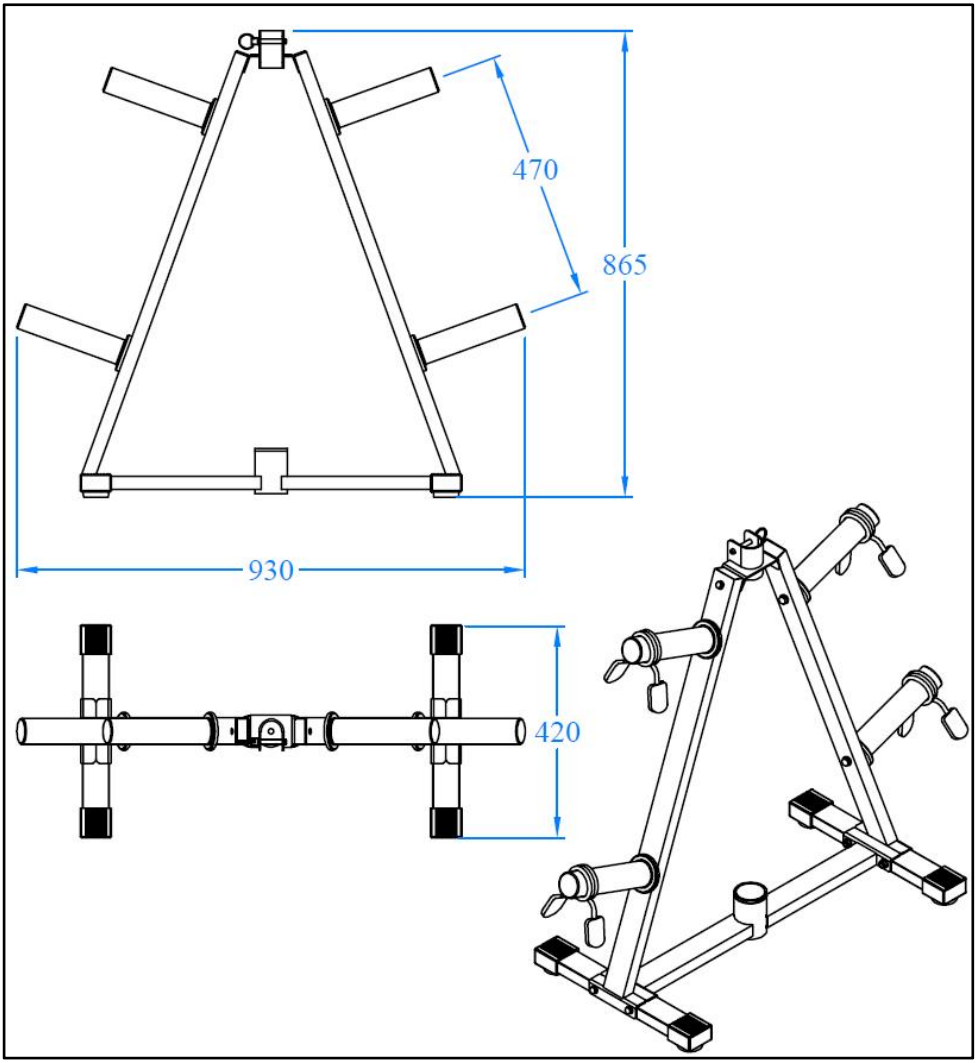

PART LIST

NO.	Part Name	QTY	NO.	Part Name	QTY
1.	Connect Tube	1	11.	○25 End Cap	4
2.	Base Tube	2	12.	Pin	1
3.	Stand Frame	2	13.	M10x70 Bolt	4
4.	1" Weight Plate Tube	4	14.	M10x40 Bolt	2
5.	Barbell Holder	1	15.	M10x20 Bolt	4
6.	2" Weight Plate Tube	4	16.	M8x15 Bolt	4
7.	2" Spring Cilper	4	17.	M10 Washer	16
8.	Foot Cap	4	18.	M10 Nut	4
9.	Round Plastic Bushing	1	19.	Wrench	1
10.	□50x25 End Cap	2	20.	Allen Wrench	1

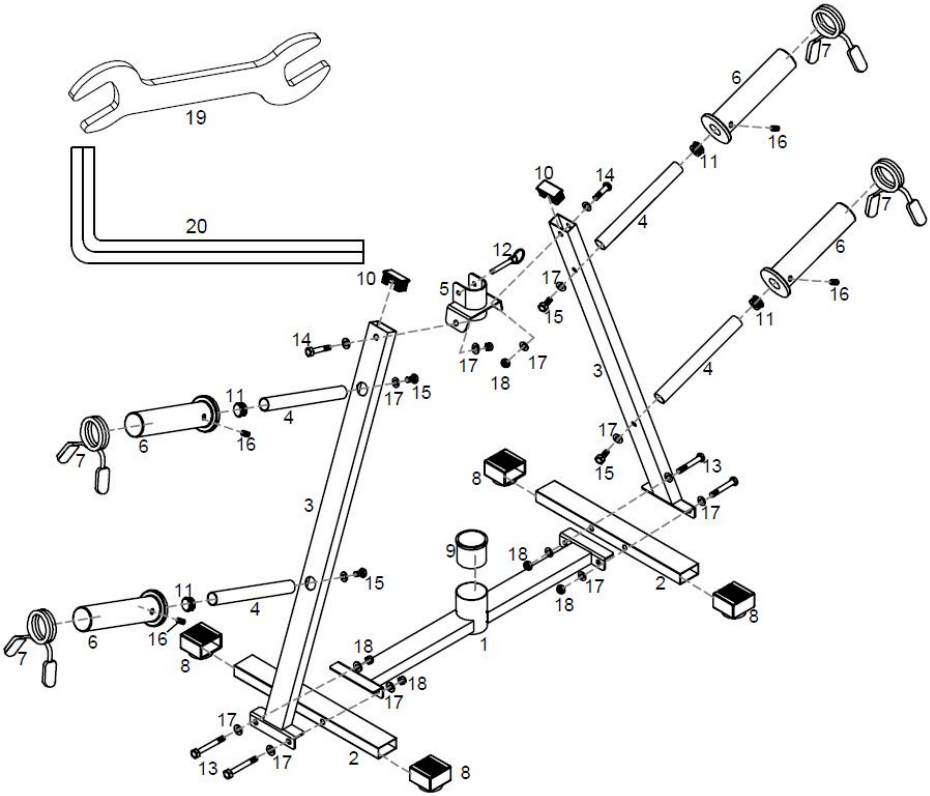

ASSEMBLY

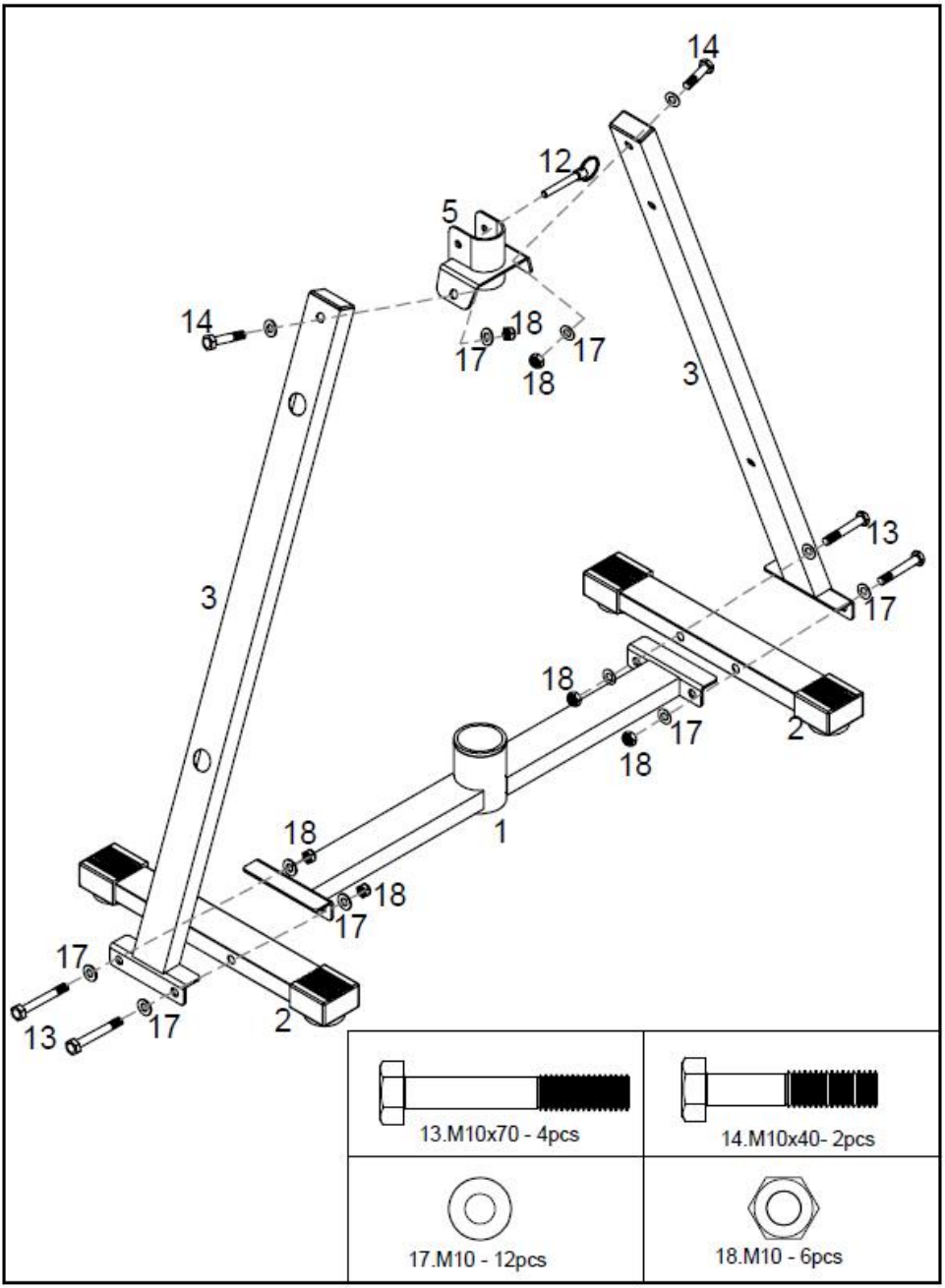
14
12
5
14
18
17
17
18
3
3
13
17
18
17
2
18
1
18
18
17
17
13
17
2
13.M10x70 - 4pcs
14.M10x40- 2pcs
17.M10 - 12pcs
18.M10 - 6pcs

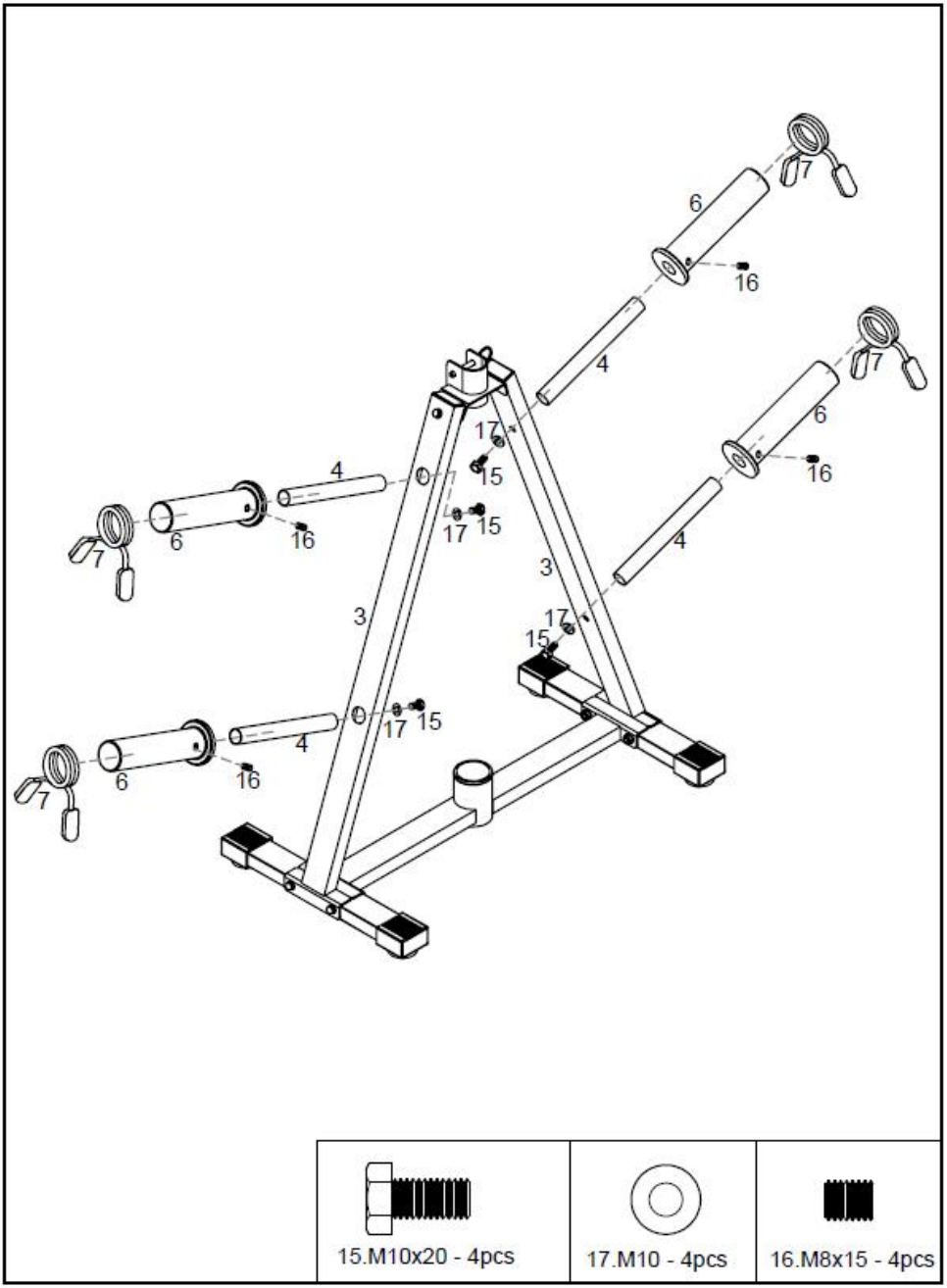
7
6
16
4
7
6
16
17
15
4
17 15
6
16
7
4
3
3
17
15
17 15
4
6
16
7
15.M10x20 - 4pcs
17.M10 - 4pcs
16.M8x15 - 4pcs

Cleaning and Maintenance

-Use a soft, clean cloth that will not scratch the surface when dusting.
-This item could be cleaned with soap and water.Be sure to avoid harsh solvents and abrasives.
- Periodically (every 90 days) make sure the screws are fully tightened.

Manufacturer: Shanghaimuxinmuyeyouxiangongsi
Address: Shuangchenglu 803nong11hao1602A-1609shi, baoshanqu, shanghai 200000 CN.
Imported to AUS: SIHAO PTY LTD. 1 ROKEVA STREETEASTWOOD NSW 2122 Australia
Imported to USA: Sanven Technology Ltd. Suite 250, 9166 Anaheim Place, Rancho Cucamonga, CA 91730

EC	REP

E-CrossStu GmbH
Mainzer Landstr.69, 60329 Frankfurt am Main.

UK	REP

YH CONSULTING LIMITED.
C/O YH Consulting Limited Office 147, Centurion House, London Road, Staines-upon-Thames, Surrey, TW18 4AX

VEVOR®

TOUGH TOOLS, HALF PRICE

Technical Support and E-Warranty Certificate

www.vevor.com/support

VEVOR®

TOUGH TOOLS, HALF PRICE

Technique Certificat d'assistance et de garantie électronique

www.vevor.com/support

SUPPORT DE RANGEMENT

MODÈLE : YFRK-B 32

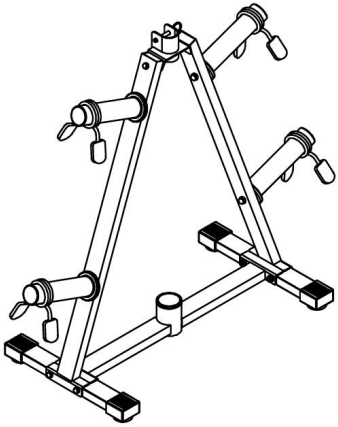

Nous continuons à nous engager à vous fournir des outils à des prix compétitifs.
« Économisez la moitié », « Moitié prix » ou toute autre expression similaire utilisée par nous uniquement
représente une estimation des économies dont vous pourriez bénéficier en achetant certains outils
avec nous par rapport aux grandes marques et ne signifie pas nécessairement couverture

toutes les catégories d'outils que nous proposons. Nous vous rappelons de bien vouloir vérifier soigneusement
lorsque vous passez une commande chez nous si vous êtes réellement Économie Moitié par rapport aux plus grandes marques.

VEVOR®
TOUGH TOOLS, HALF PRICE

STORAGE RACK

MODÈLE: YFRK-B 32

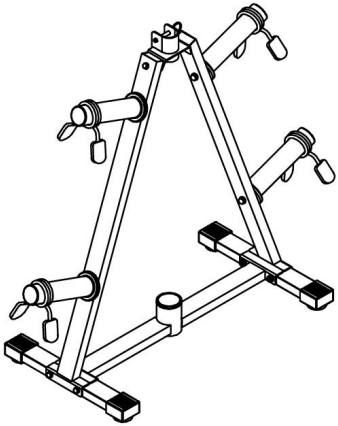

BESOIN D'AIDE? CONTACTEZ-NOUS!

Vous avez des questions sur nos produits ? Vous avez besoin d'une assistance technique ? N'hésitez pas à nous contacter :

Assistance technique et certificat de garantie électronique
www.vevor.com/support

Il s'agit de la notice d'utilisation d'origine. Veuillez lire attentivement toutes les instructions du manuel avant de l'utiliser. VEVOR se réserve le droit d'interpréter clairement notre manuel d'utilisation. L'apparence du produit dépend du produit que vous avez reçu. Veuillez nous excuser, nous ne vous informerons plus si des mises à jour technologiques ou logicielles sont disponibles sur notre produit.

Merci beaucoup d'avoir choisi ceci **SUPPORT DE RANGEMENT** . Veuillez lire toutes les instructions avant de l'utiliser. Ces informations vous aideront à obtenir les meilleurs résultats possibles.

INTRODUCTION

POUR USAGE DOMESTIQUE UNIQUEMENT
AVERTISSEMENT : POUR RÉDUIRE LE RISQUE DE BLESSURES CORPORELLES.
CONSERVEZ CES INSTRUCTIONS

AVERTISSEMENT:
Veuillez lire toutes les instructions avant d'utiliser ce produit
Il est de la responsabilité du propriétaire de s'assurer que tous les utilisateurs de ce produit sont pleinement conscients de tous les avertissements et précautions.

- Les enfants ou les personnes handicapées doivent être étroitement surveillés.
- Ce produit doit être utilisé uniquement comme prévu.
- Capacité de poids maximale : 3 00 lb au total.
- Ne laissez rien tomber ni n'insérez rien dans aucun trou.
- Les supports de boxe sont réservés à un usage familial uniquement. N'utilisez pas ce produit à des fins commerciales, de location, scolaires ou institutionnelles.
- Ne pas utiliser à l'extérieur.
- Conservez le produit à l'intérieur, à l'abri de l'humidité et de la poussière. Choisissez une surface plane avec un tapis en dessous pour protéger le sol ou la moquette. Assurez-vous qu'il y a suffisamment d'espace pour installer, démonter et utiliser ce produit.
- Gardez les mains et les pieds éloignés des pièces mobiles .

At NO time should pets or children under the age of 12 be closer to the Boxing Stand than 3 m (10 feet). At NO time should children under the age of 12 use the Boxing Stand. Children over the age of 12 should not use the Boxing Stand without adult supervision.

PRODUCT PARAMETER

MODÈLE : YFRK-B 32

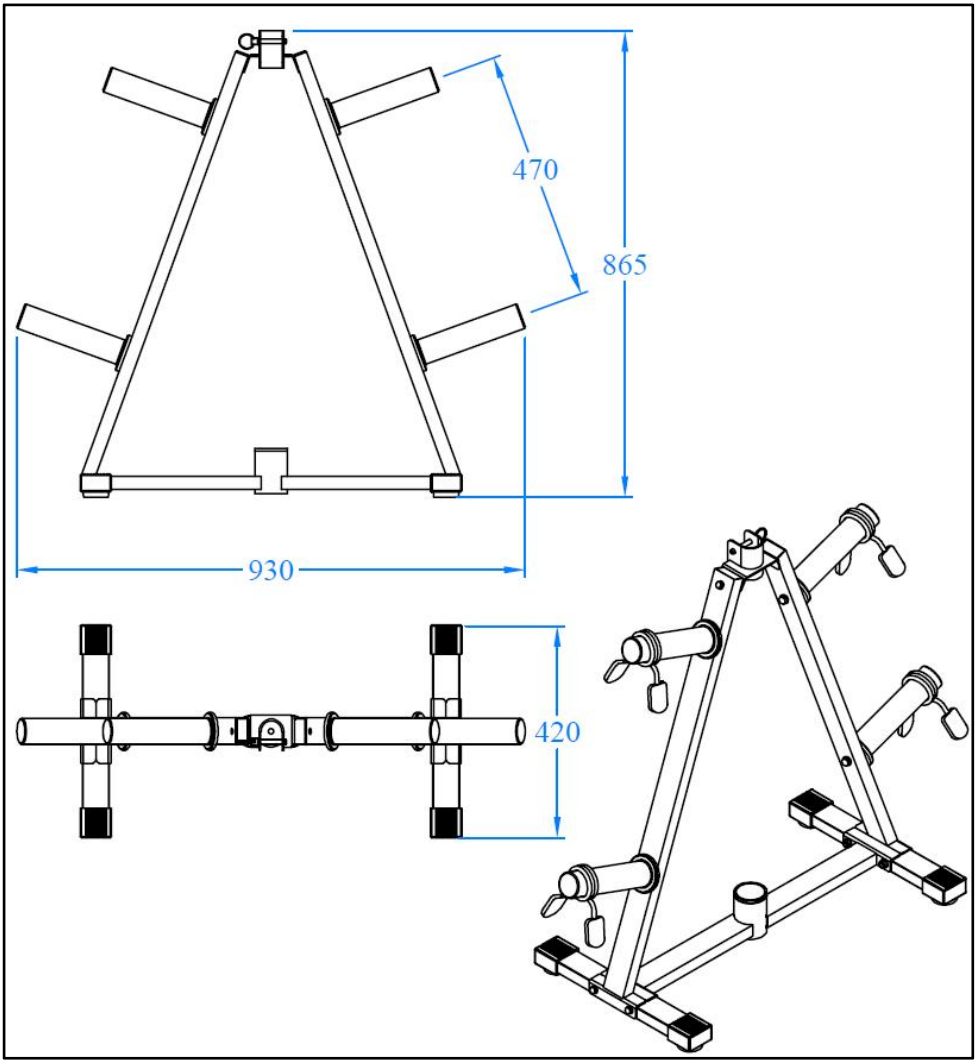

PART LIST

NO.	Part Name	QTY	NO.	Part Name	QTY
1.	Connect Tube	1	11.	○25 End Cap	4
2.	Base Tube	2	12.	Pin	1
3.	Stand Frame	2	13.	M10x70 Bolt	4
4.	1" Weight Plate Tube	4	14.	M10x40 Bolt	2
5.	Barbell Holder	1	15.	M10x20 Bolt	4
6.	2" Weight Plate Tube	4	16.	M8x15 Bolt	4
7.	2" Spring Cilper	4	17.	M10 Washer	16
8.	Foot Cap	4	18.	M10 Nut	4
9.	Round Plastic Bushing	1	19.	Wrench	1
10.	□50x25 End Cap	2	20.	Allen Wrench	1

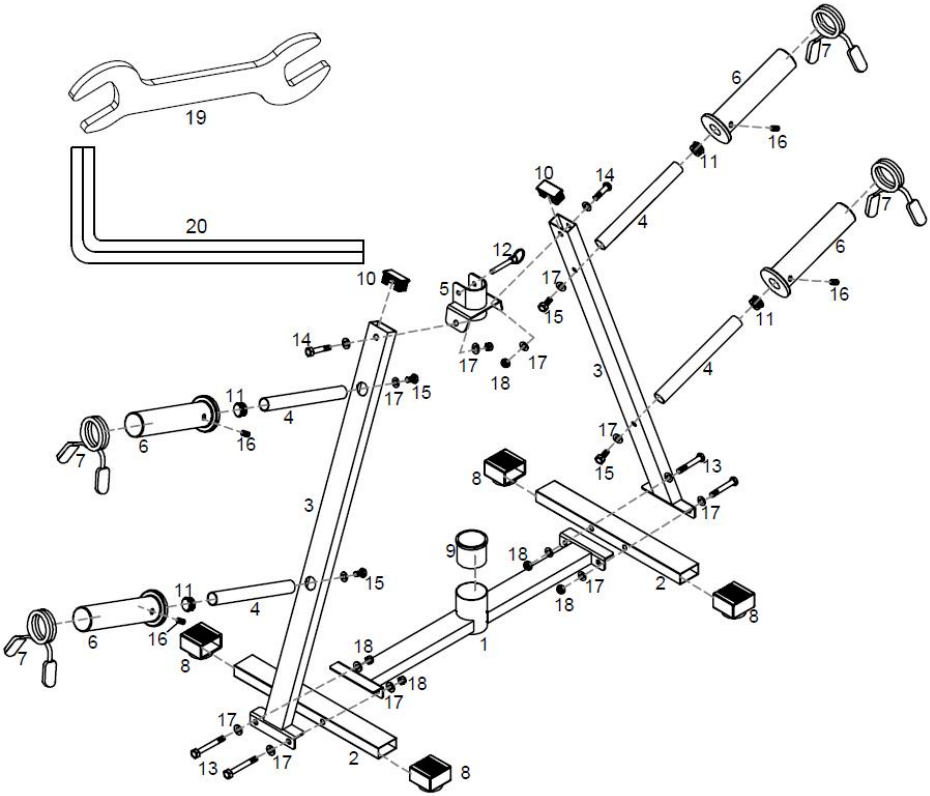

ASSEMBLY

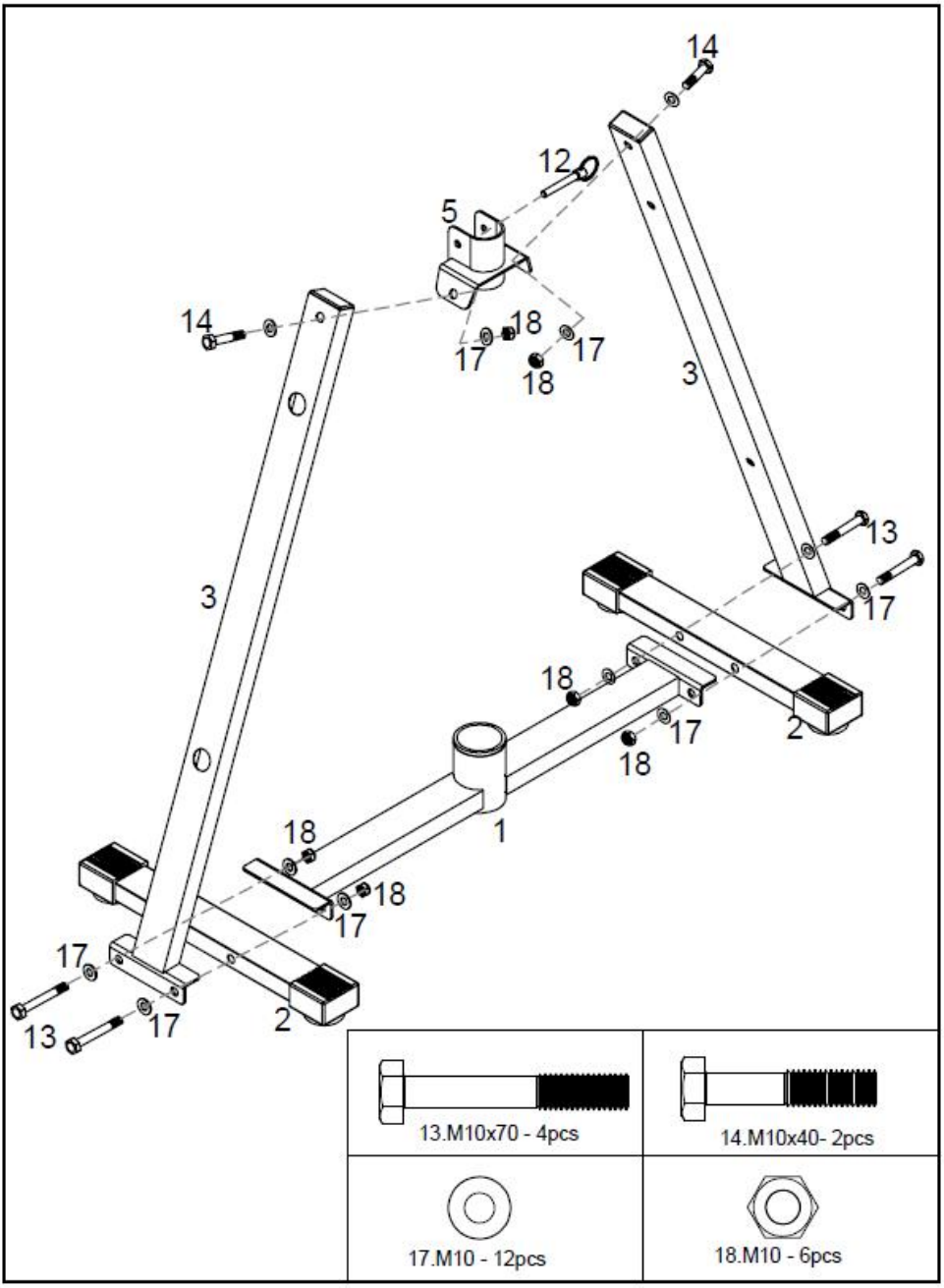
14
12
5
14
18
17
17
18
3
3
13
17
18
17
2
18
1
18
18
17
17
13
17
2
13.M10x70 - 4pcs
14.M10x40- 2pcs
17.M10 - 12pcs
18.M10 - 6pcs

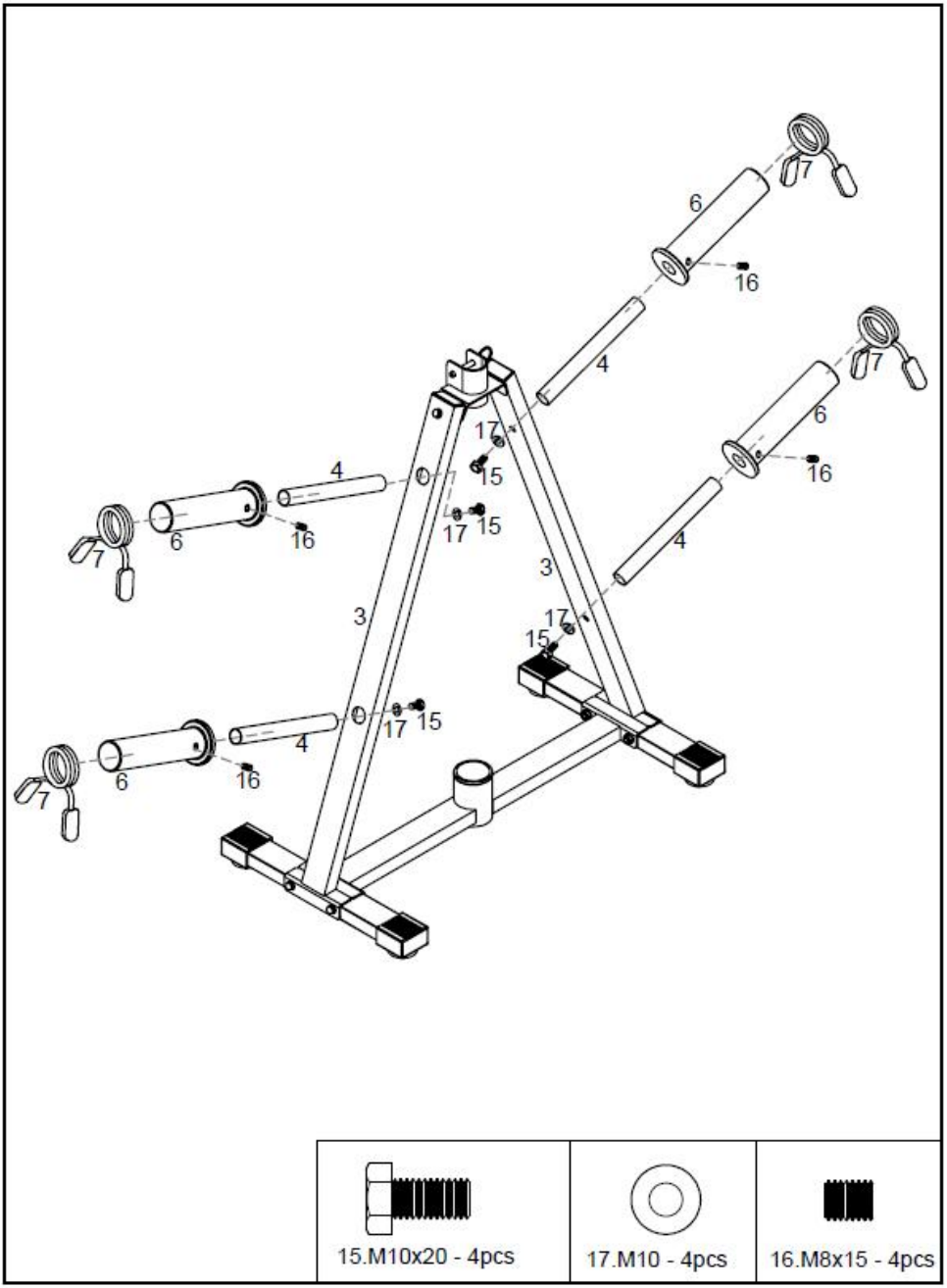
7
6
16
4
7
6
16
17
15
4
17
15
6
16
7
4
3
3
17
15
17
15
4
6
16
7
15.M10x20 - 4pcs
17.M10 - 4pcs
16.M8x15 - 4pcs

Nettoyage et entretien

-Utilisez un chiffon doux et propre qui ne rayera pas la surface lors du dépoussiérage.

- Cet article peut être nettoyé avec du savon et eau. Assurez-vous d'éviter les solvants agressifs et abrasifs.

- Périodiquement (tous les 90 jours) faire assurez-vous que les vis sont bien serrées.

Fabricant : Shanghaimuxinmuyeyouxiangongsi
Adresse : Shuangchenglu 803nong11hao1602A-1609shi, baoshanqu, Shanghai 200000 CN.
Importé en Australie : SIHAO PTY LTD. 1 ROKEVA STREETEASTWOOD NSW 2122 Australie
Importé aux États-Unis : Sanven Technology Ltd. Suite 250, 9166 Anaheim Place, Rancho Cucamonga, CA 91730

EC	REP

E-CrossStu GmbH
Mainzer Landstr.69, 60329 Frankfurt am Main.

UK	REP

YH CONSULTING LIMITED.
C/O YH Consulting Limited Office 147, Centurion House, London Road, Staines-upon-Thames, Surrey, TW18 4AX

VEVOR®

TOUGH TOOLS, HALF PRICE

Technique Certificat d'assistance et de garantie électronique

www.vevor.com/support

VEVOR®

TOUGH TOOLS, HALF PRICE

Technisch Support und E-Garantie-Zertifikat www.vevor.com/support

LAGERREGAL
MODELL:YFRK-B 32

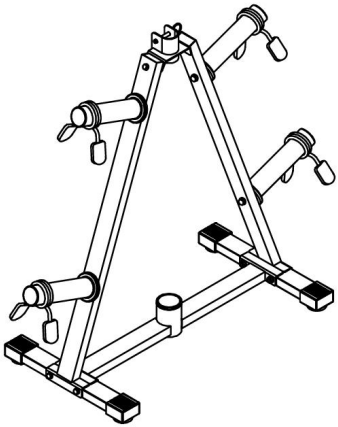

Wir sind weiterhin bestrebt, Ihnen Werkzeuge zu wettbewerbsfähigen Preisen anzubieten. "Sparen Sie die Hälfte", "Halber Preis" oder andere ähnliche Ausdrücke, die wir nur verwenden
stellt eine Schätzung der Einsparungen dar, die Sie durch den Kauf bestimmter Werkzeuge erzielen können
mit uns im Vergleich zu den großen Top-Marken und bedeutet nicht unbedingt, Abdeckung alle von uns angebotenen Werkzeugkategorien. Wir möchten Sie bitten, zu überprüfen

sorgfältig
wenn Sie bei uns eine Bestellung aufgeben, wenn Sie tatsächlich Speichern
Hälfte im Vergleich mit den Top-Großmarken.

VEVOR®
TOUGH TOOLS, HALF PRICE

STORAGE RACK

MODELL: YFRK-B 32

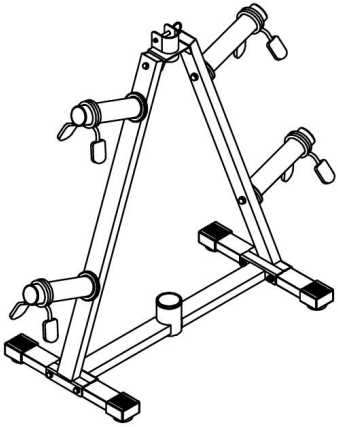

Brauchen Sie Hilfe? Kontaktieren Sie uns!

Sie haben Fragen zu unseren Produkten? Sie benötigen technischen Support? Dann kontaktieren Sie uns gerne:

Technischer Support und E-Garantie-Zertifikat
www.vevor.com/support

Dies ist die Originalanleitung. Bitte lesen Sie alle Anweisungen sorgfältig durch, bevor Sie das Gerät in Betrieb nehmen. VEVOR behält sich eine klare Auslegung unserer Bedienungsanleitung vor. Das Erscheinungsbild des Produkts richtet sich nach dem Produkt, das Sie erhalten haben. Bitte verzeihen Sie uns, dass wir Sie nicht erneut informieren, wenn es Technologie- oder Software-Updates für unser Produkt gibt .

Vielen Dank, dass Sie sich für dieses **LAGERREGAL** . Bitte lesen Sie vor der Verwendung alle Anweisungen. Die Informationen helfen Ihnen, die bestmöglichen Ergebnisse zu erzielen.

INTRODUCTION

NUR FÜR DEN HAUSHALTSGEBRAUCH
WARNUNG: ZUR VERRINGERUNG DES VERLETZUNGSRISIKOS FÜR PERSONEN.
BEWAHREN SIE DIESE ANWEISUNGEN AUF

WARNUNG:
Bitte lesen Sie alle Anweisungen, bevor Sie dieses Produkt verwenden

Es liegt in der Verantwortung des Eigentümers, sicherzustellen, dass alle Benutzer dieses Produkts über alle Warnungen und Vorsichtsmaßnahmen informiert sind.

- Kinder oder Personen mit Behinderungen müssen sorgfältig beaufsichtigt werden.
- Das Produkt ist nur bestimmungsgemäß zu verwenden.
- Maximale Gewichtskapazität: insgesamt 3,00 Pfund.
- Lassen Sie keine Gegenstände in die Öffnungen fallen und stecken Sie sie auch nicht hinein.
- Boxständer sind nur für den Familiengebrauch bestimmt. Verwenden Sie dieses Produkt nicht für gewerbliche Zwecke, zur Vermietung, für Schulen oder Institutionen.
- Nicht im Freien verwenden.
- Bewahren Sie das Produkt im Haus auf und schützen Sie es vor Feuchtigkeit und Staub. Wählen Sie eine flache Oberfläche mit einer Unterlage, um den Boden oder Teppich zu schützen. Stellen Sie sicher, dass genügend Platz für die Installation, Demontage und Verwendung des Produkts vorhanden ist.
- Halten Sie Hände und Füße von beweglichen Teilen fern .

At NO time should pets or children under the age of 12 be closer to the Boxing Stand than 3 m (10 feet). At NO time should children under the age of 12 use the Boxing Stand. Children over the age of 12 should not use the Boxing Stand without adult supervision.

PRODUCT PARAMETER

MODELL : YFRK-B 32

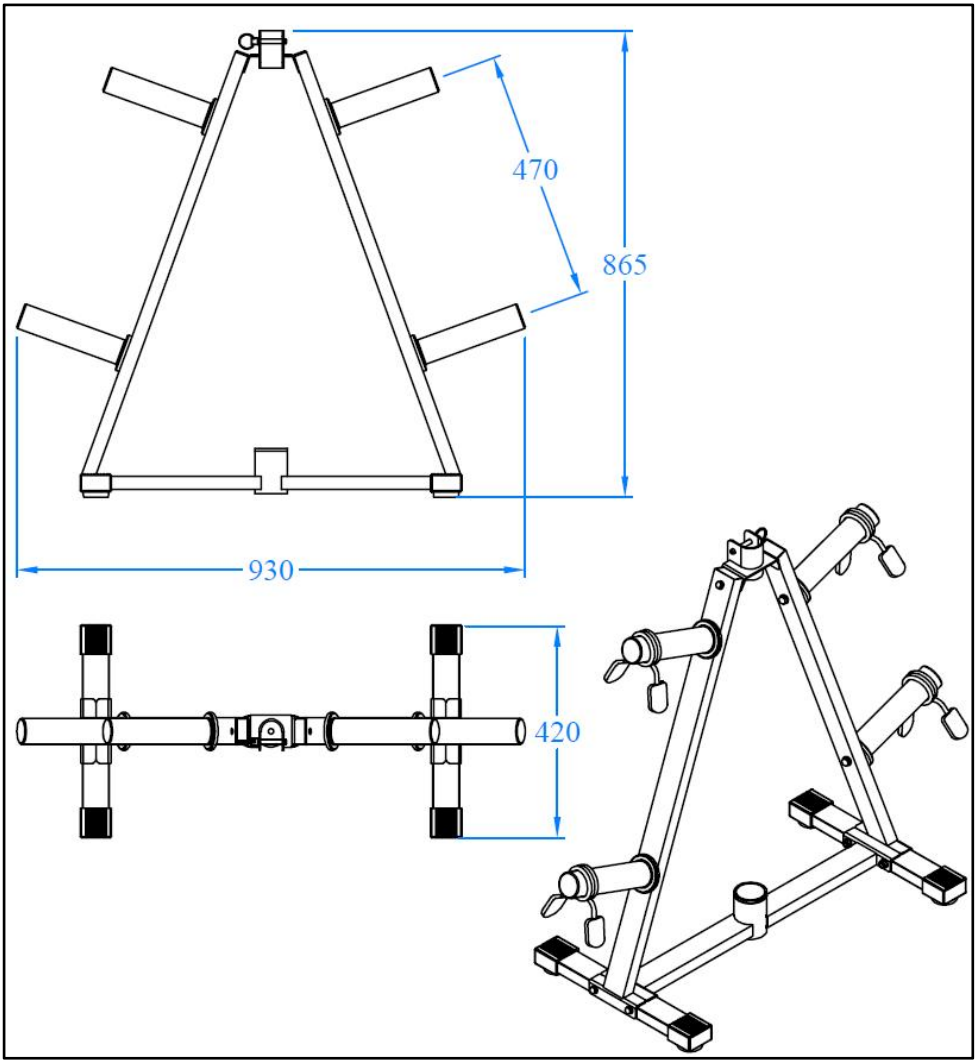

PART LIST

NO.	Part Name	QTY	NO.	Part Name	QTY
1.	Connect Tube	1	11.	○25 End Cap	4
2.	Base Tube	2	12.	Pin	1
3.	Stand Frame	2	13.	M10x70 Bolt	4
4.	1" Weight Plate Tube	4	14.	M10x40 Bolt	2
5.	Barbell Holder	1	15.	M10x20 Bolt	4
6.	2" Weight Plate Tube	4	16.	M8x15 Bolt	4
7.	2" Spring Cilper	4	17.	M10 Washer	16
8.	Foot Cap	4	18.	M10 Nut	4
9.	Round Plastic Bushing	1	19.	Wrench	1
10.	□50x25 End Cap	2	20.	Allen Wrench	1

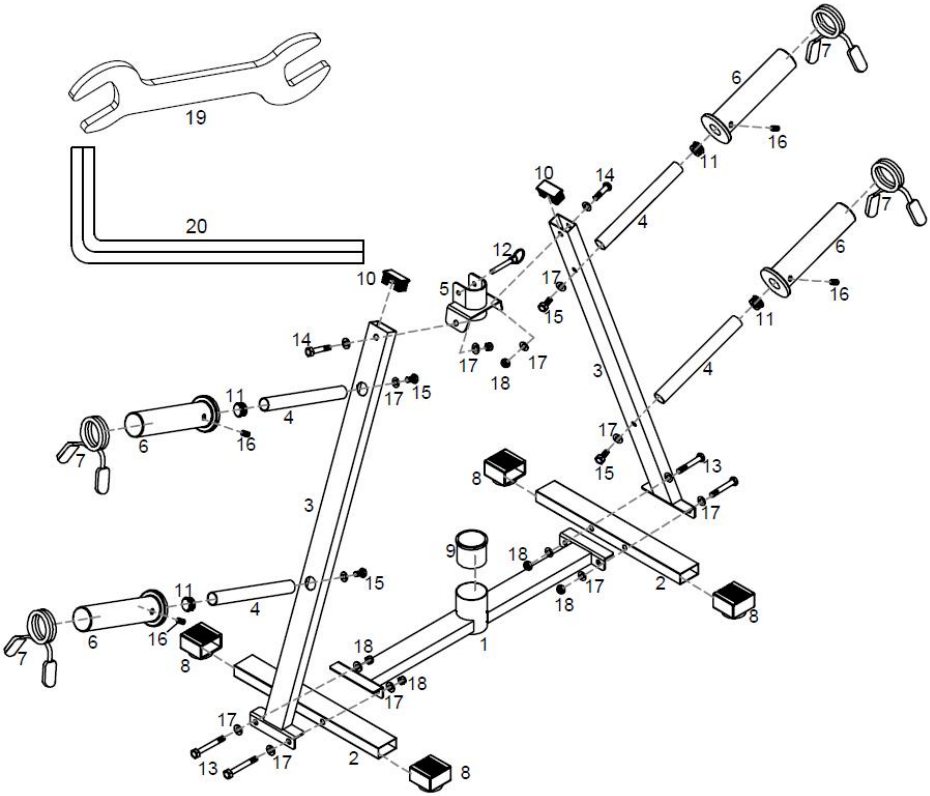

ASSEMBLY

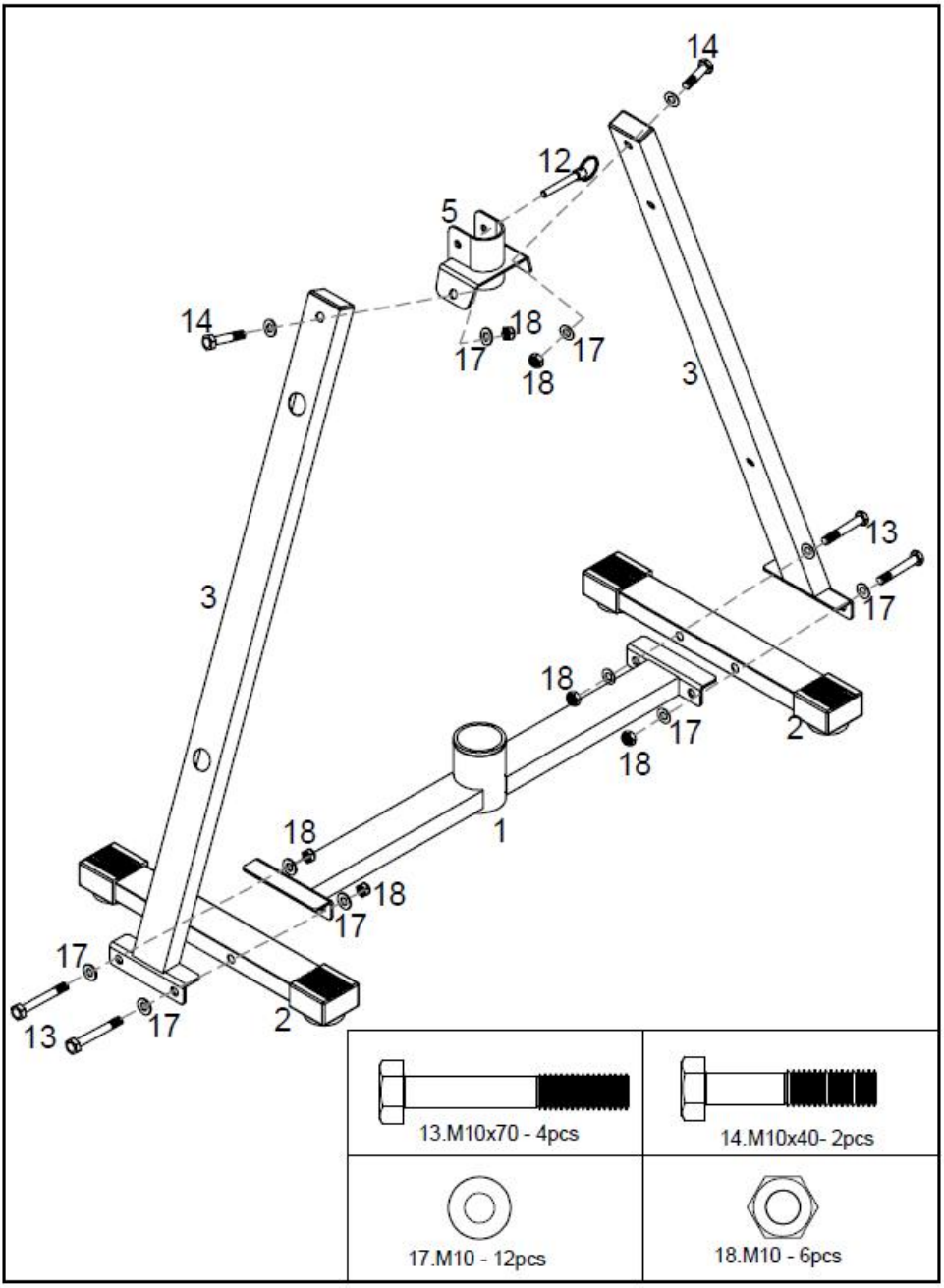
14
12
5
14
18
17
17
18
3
3
13
17
18
17
2
18
1
18
18
17
17
13
17
2
13.M10x70 - 4pcs
14.M10x40- 2pcs
17.M10 - 12pcs
18.M10 - 6pcs

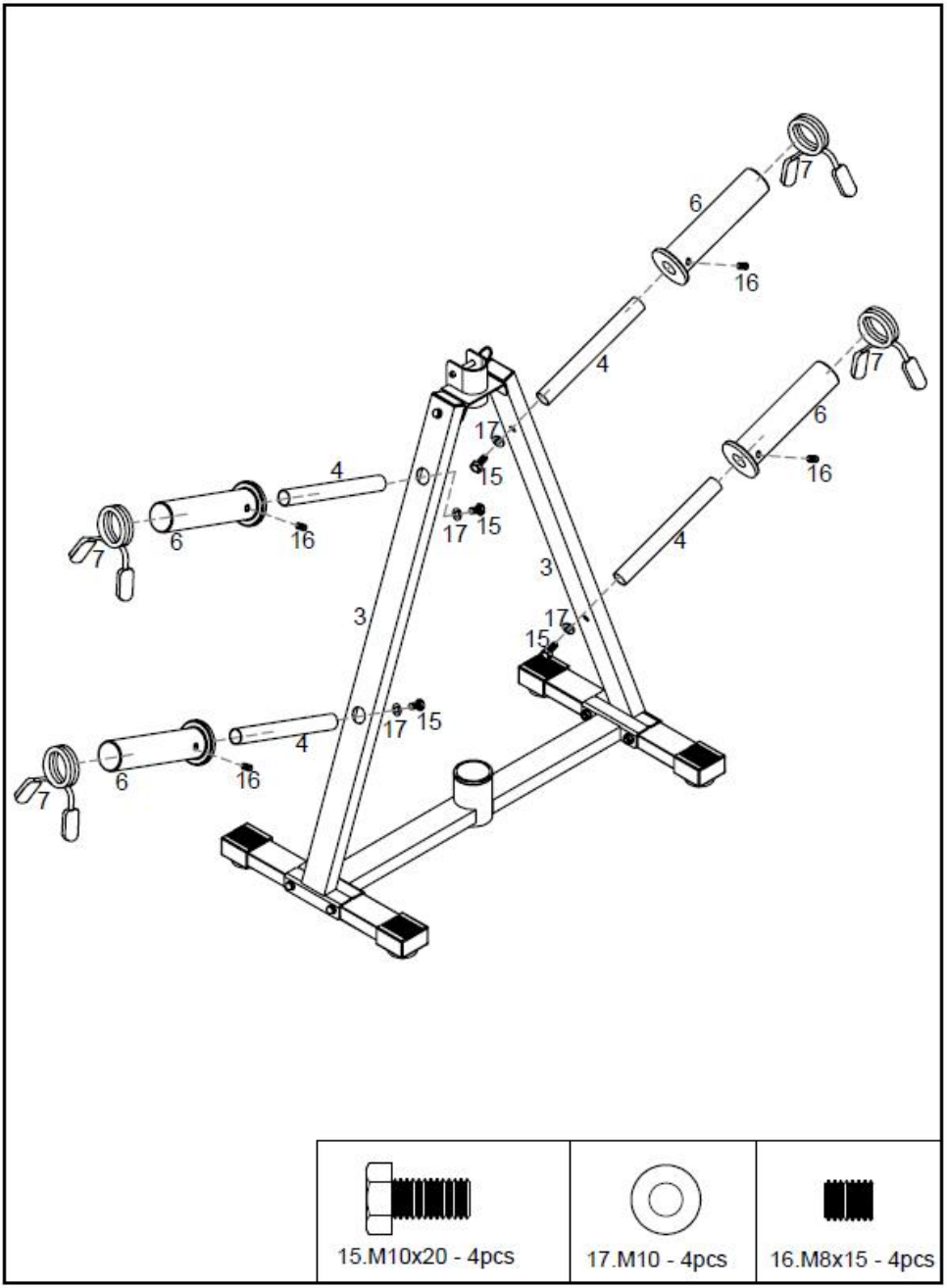
7
6
16
4
7
6
16
17
15
4
17
15
6
16
7
4
3
3
17
15
17
15
4
6
16
7
15.M10x20 - 4pcs
17.M10 - 4pcs
16.M8x15 - 4pcs

Reinigung und Wartung

- Verwenden Sie beim Abstauben ein weiches, sauberes Tuch, das die Oberfläche nicht zerkratzt.
- Dieser Artikel kann mit Seife und Wasser.Vermeiden Sie unbedingt scharfe Lösungsmittel und Schleifmittel.
- Regelmäßig (alle 90 Tage) machen Stellen Sie sicher, dass die Schrauben vollständig festgezogen sind.

Hersteller : Shanghaimuxinmuyeyouxiangongsi
Adresse : Shuangchenglu 803nong11hao1602A-1609shi, Baoshanqu, Shanghai 200000 CN.
Nach AUS importiert: SIHAO PTY LTD. 1 ROKEVA STREETEASTWOOD NSW 2122 Australien
Importiert in die USA: Sanven Technology Ltd. Suite 250, 9166 Anaheim Place, Rancho Cucamonga, CA 91730

EC	REP

E-CrossStu GmbH
Mainzer Landstr.69, 60329 Frankfurt am Main.

UK	REP

YH CONSULTING LIMITED.
C/O YH Consulting Limited Office 147, Centurion House, London Road, Staines-upon-Thames, Surrey, TW18 4AX

VEVOR®

TOUGH TOOLS, HALF PRICE

Technisch Support und E-Garantie-Zertifikat

www.vevor.com/support

VEVOR®

TOUGH TOOLS, HALF PRICE

Tecnico Supporto e certificato di garanzia elettronica www.vevor.com/support

RACK DI STOCCAGGIO
MODELLO:YFRK-B 32

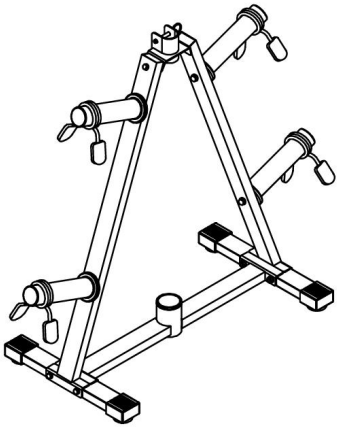

Continuiamo a impegnarci per fornirvi strumenti a prezzi competitivi.
"Risparmia la metà", "Metà prezzo" o altre espressioni simili utilizzate solo da noi rappresenta una stima dei risparmi che potresti ottenere acquistando determinati strumenti con noi rispetto ai principali marchi top e non significa necessariamente copertina tutte le categorie di strumenti da noi offerti. Ti ricordiamo cortesemente di verificare accuratamente
quando effettui un ordine con noi se sei effettivamente Risparmio

Metà rispetto ai marchi più importanti.

VEVOR®
TOUGH TOOLS, HALF PRICE

STORAGE RACK

MODELLO: YFRK-B 32

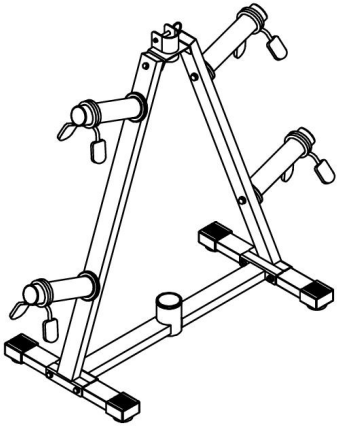

HAI BISOGNO DI AIUTO? CONTATTACI!

Hai domande sui prodotti? Hai bisogno di supporto tecnico? Non esitare a contattarci:

Supporto tecnico e certificato di garanzia elettronica
www.vevor.com/support

Questa è l'istruzione originale, si prega di leggere attentamente tutte le istruzioni del manuale prima di utilizzare. VEVOR si riserva una chiara interpretazione del nostro manuale utente. L'aspetto del prodotto sarà soggetto al prodotto ricevuto. Vi preghiamo di perdonarci se non vi informeremo di nuovo se ci sono aggiornamenti tecnologici o software sul nostro prodotto.

Grazie mille per aver scelto questo **RACK DI STOCCAGGIO** . Si prega di leggere tutte le istruzioni prima di utilizzarlo. Le informazioni ti aiuteranno a raggiungere i migliori risultati possibili.

INTRODUCTION

SOLO PER USO DOMESTICO
ATTENZIONE: PER RIDURRE IL RISCHIO DI LESIONI ALLE PERSONE.
SALVA QUESTE ISTRUZIONI

AVVERTIMENTO:
Si prega di leggere tutte le istruzioni prima di utilizzare questo prodotto

È responsabilità del proprietario garantire che tutti gli utenti di questo prodotto siano pienamente consapevoli di tutte le avvertenze e precauzioni.

- I bambini e le persone con disabilità devono essere attentamente sorvegliati.
- Questo prodotto deve essere utilizzato solo per lo scopo previsto.
- Capacità di peso massima: 3 00 LBS totali.
- Non far cadere o inserire nulla nei fori.
- I supporti per boxe sono solo per uso familiare. Non utilizzare questo prodotto per scopi commerciali, a noleggio, a scuola o in istituzione.
- Non utilizzare all'esterno.
- Conservare il prodotto in casa, lontano da umidità e polvere. Scegliere una superficie piana con un tappetino sottostante per proteggere il pavimento o la moquette. Assicurarsi che ci sia abbastanza spazio per installare, smontare e utilizzare questo prodotto.
- Tenere mani e piedi lontani dalle parti in movimento .

At NO time should pets or children under the age of 12 be closer to the Boxing Stand than 3 m (10 feet). At NO time should children under the age of 12 use the Boxing Stand. Children over the age of 12 should not use the Boxing Stand without adult supervision.

PRODUCT PARAMETER

MODELLO : YFRK-B 32

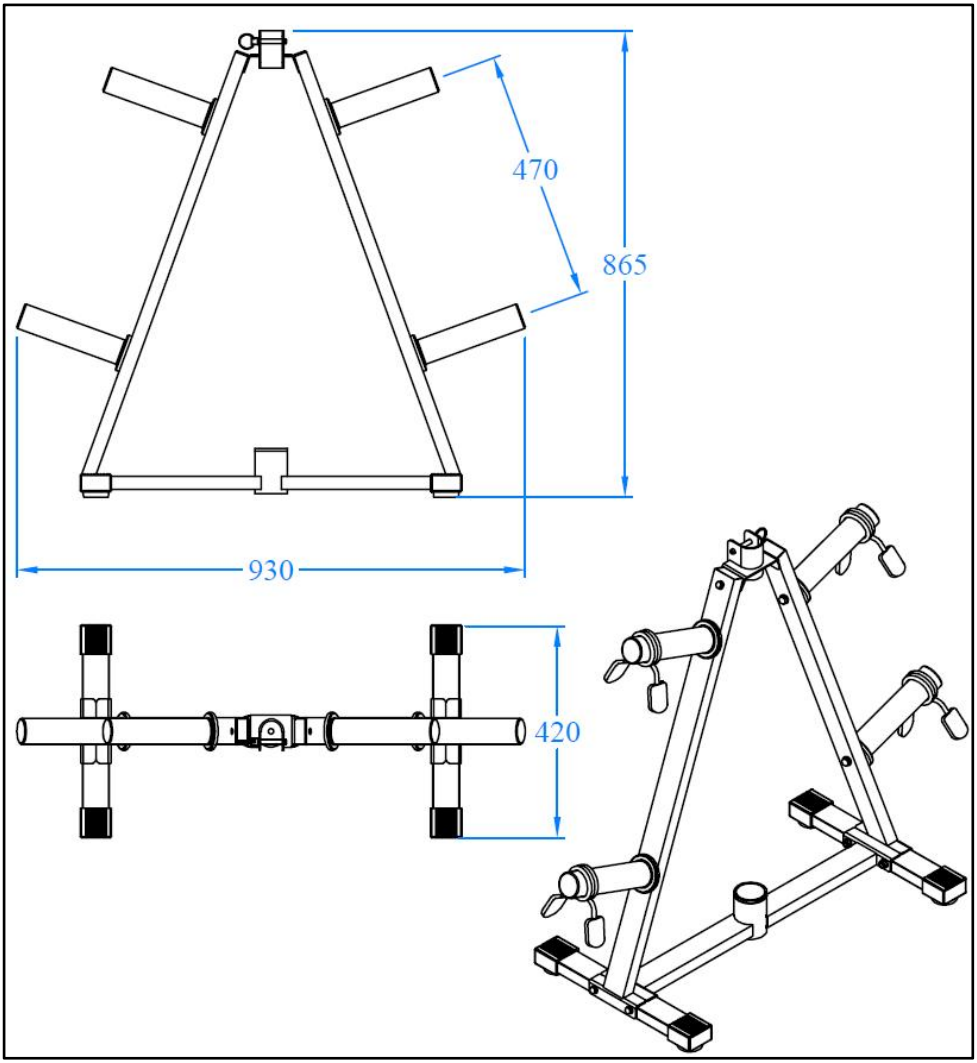

PART LIST

NO.	Part Name	QTY	NO.	Part Name	QTY
1.	Connect Tube	1	11.	○25 End Cap	4
2.	Base Tube	2	12.	Pin	1
3.	Stand Frame	2	13.	M10x70 Bolt	4
4.	1" Weight Plate Tube	4	14.	M10x40 Bolt	2
5.	Barbell Holder	1	15.	M10x20 Bolt	4
6.	2" Weight Plate Tube	4	16.	M8x15 Bolt	4
7.	2" Spring Cilper	4	17.	M10 Washer	16
8.	Foot Cap	4	18.	M10 Nut	4
9.	Round Plastic Bushing	1	19.	Wrench	1
10.	□50x25 End Cap	2	20.	Allen Wrench	1

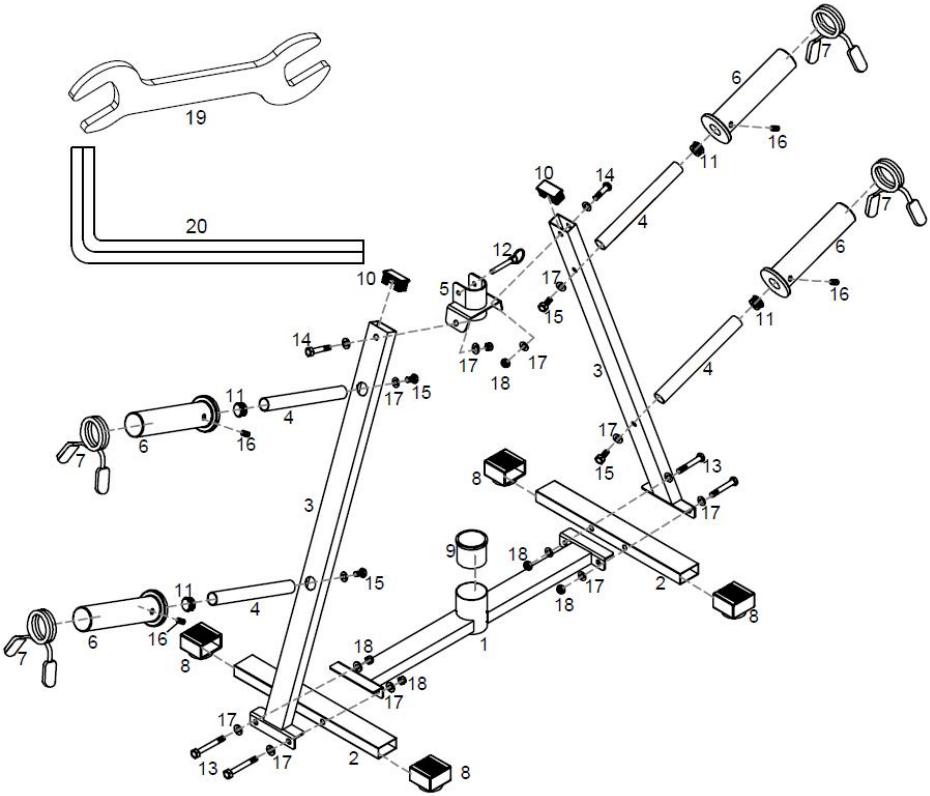

ASSEMBLY

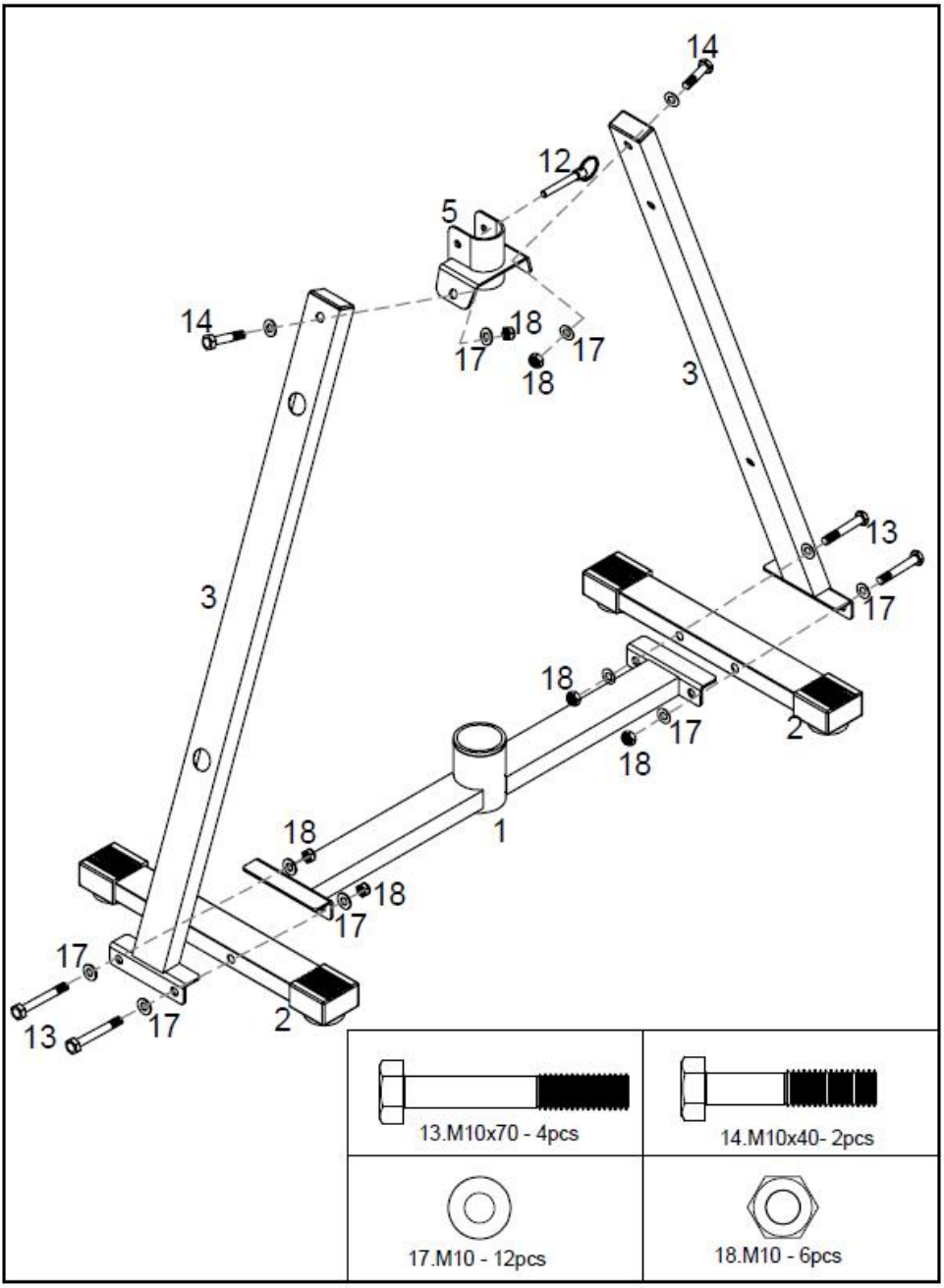
14
12
5
14
18
17
17
18
3
3
13
17
18
17
2
18
1
18
18
17
17
13
17
2
13.M10x70 - 4pcs
14.M10x40- 2pcs
17.M10 - 12pcs
18.M10 - 6pcs

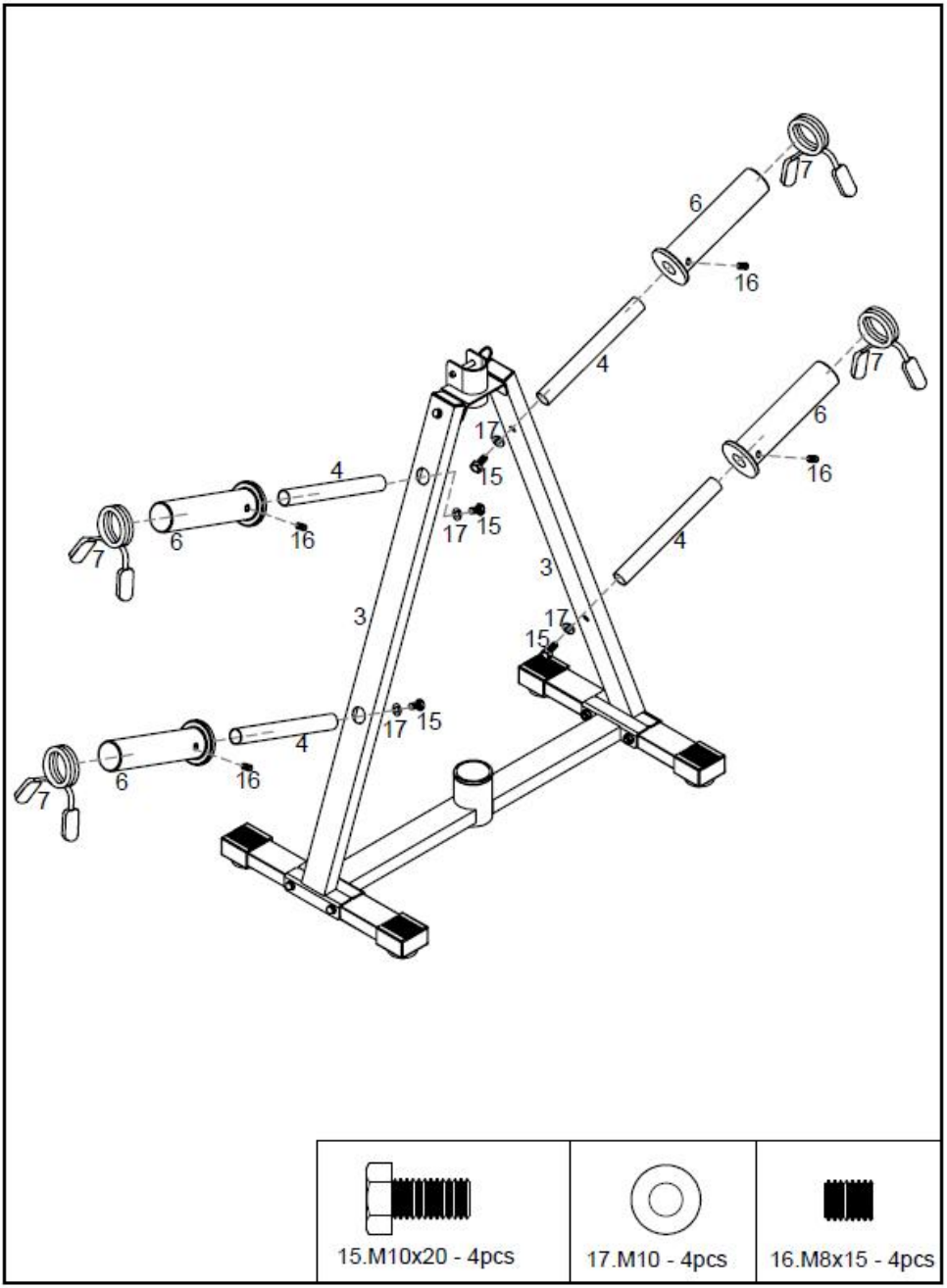
7
6
16
4
7
6
16
17
15
4
17
15
6
16
7
4
3
3
17
15
17
15
4
6
16
7
15.M10x20 - 4pcs
17.M10 - 4pcs
16.M8x15 - 4pcs

Pulizia e Manutenzione

-Quando si spolvera, utilizzare un panno morbido e pulito che non graffi la superficie.

- Questo articolo può essere pulito con sapone e acqua.Assicurarsi di evitare solventi aggressivi e abrasivi.

- Periodicamente (ogni 90 giorni) effettuare assicurarsi che le viti siano ben serrate.

Produttore : Shanghaimuxinmuyeyouxiangongsi
Indirizzo : Shuangchenglu 803nong11hao1602A-1609shi, baoshanqu, shanghai 200000 CN.
Importato in AUS: SIHAO PTY LTD. 1 ROKEVA STREETEASTWOOD NSW 2122 Australia
Importato negli USA: Sanven Technology Ltd. Suite 250, 9166 Anaheim Place, Rancho Cucamonga, CA 91730

EC	REP

E-CrossStu GmbH
Mainzer Landstr.69, 60329 Frankfurt am Main.

UK	REP

YH CONSULTING LIMITED.
C/O YH Consulting Limited Office 147, Centurion House, London Road, Staines-upon-Thames, Surrey, TW18 4AX

VEVOR®

TOUGH TOOLS, HALF PRICE

Tecnico Supporto e certificato di garanzia elettronica

www.vevor.com/support

VEVOR®

TOUGH TOOLS, HALF PRICE

Técnico Soporte y certificado de garantía electrónica www.vevor.com/support

ESTANTERÍA DE ALMACENAMIENTO
MODELO: YFRK-B 32

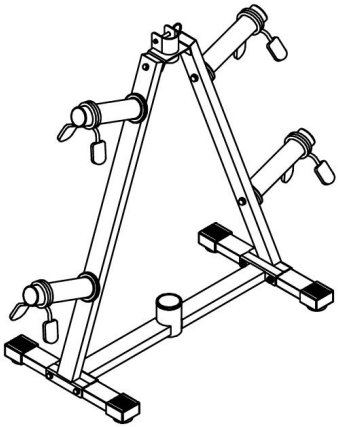

Seguimos comprometidos a brindarle herramientas a precios competitivos.
"Ahorra la mitad", "mitad de precio" o cualquier otra expresión similar utilizada únicamente por nosotros
Representa una estimación de los ahorros que podría obtener al comprar ciertas herramientas.
con nosotros en comparación con las principales marcas líderes y no significa necesariamente cubrir

Todas las categorías de herramientas que ofrecemos. Le recordamos que debe verificar con cuidado
Cuando realiza un pedido con nosotros, si realmente está Ahorro
Medio en comparación con las principales marcas líderes.

VEVOR®
TOUGH TOOLS, HALF PRICE

STORAGE RACK

MODELO: YFRK- B32

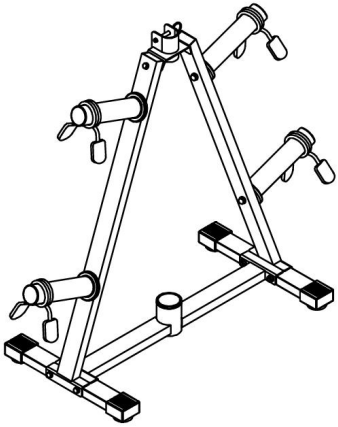

¿NECESITAS AYUDA? ¡CONTÁCTANOS!

¿Tiene preguntas sobre el producto? ¿Necesita asistencia técnica? No dude en ponerse en contacto con nosotros:

Soporte técnico y certificado de garantía electrónica
www.vevor.com/support

Estas son las instrucciones originales, lea atentamente todas las instrucciones del manual antes de utilizar el producto. VEVOR se reserva una interpretación clara de nuestro manual de usuario. La apariencia del producto estará sujeta al producto que recibió. Perdónenos por no informarle nuevamente si hay actualizaciones de tecnología o software en nuestro producto.

Muchas gracias por elegir este **ESTANTERÍA DE ALMACENAMIENTO** . Lea todas las instrucciones antes de usarlo. La información le ayudará a conseguir los mejores resultados posibles.

INTRODUCTION

SOLO PARA USO DOMÉSTICO
ADVERTENCIA: PARA REDUCIR EL RIESGO DE LESIONES A PERSONAS.
GUARDE ESTAS INSTRUCCIONES

ADVERTENCIA:
Lea todas las instrucciones antes de utilizar este producto.
Es responsabilidad del propietario asegurarse de que todos los usuarios de este producto conozcan plenamente todas las advertencias y precauciones.

- Los niños o personas con discapacidad deben ser supervisados de cerca.
- Este producto se utiliza únicamente según lo previsto.
- Capacidad máxima de peso: 300 libras en total.
- No deje caer ni inserte nada en ningún orificio.
- Los soportes de boxeo son solo para uso familiar. No utilice este producto con fines comerciales, de alquiler, escolares o institucionales.
- No utilizar en exteriores.
- Mantenga el producto en interiores, alejado de la humedad y el polvo. Elija una superficie plana con una alfombra debajo para proteger el piso o la alfombra. Asegúrese de que haya suficiente espacio para instalar, desmontar y usar este producto.
- Mantenga las manos y los pies alejados de las piezas móviles .

At NO time should pets or children under the age of 12 be closer to the Boxing Stand than 3 m (10 feet). At NO time should children under the age of 12 use the Boxing Stand. Children over the age of 12 should not use the Boxing Stand without adult supervision.

PRODUCT PARAMETER

MODELO : YFRK- B32

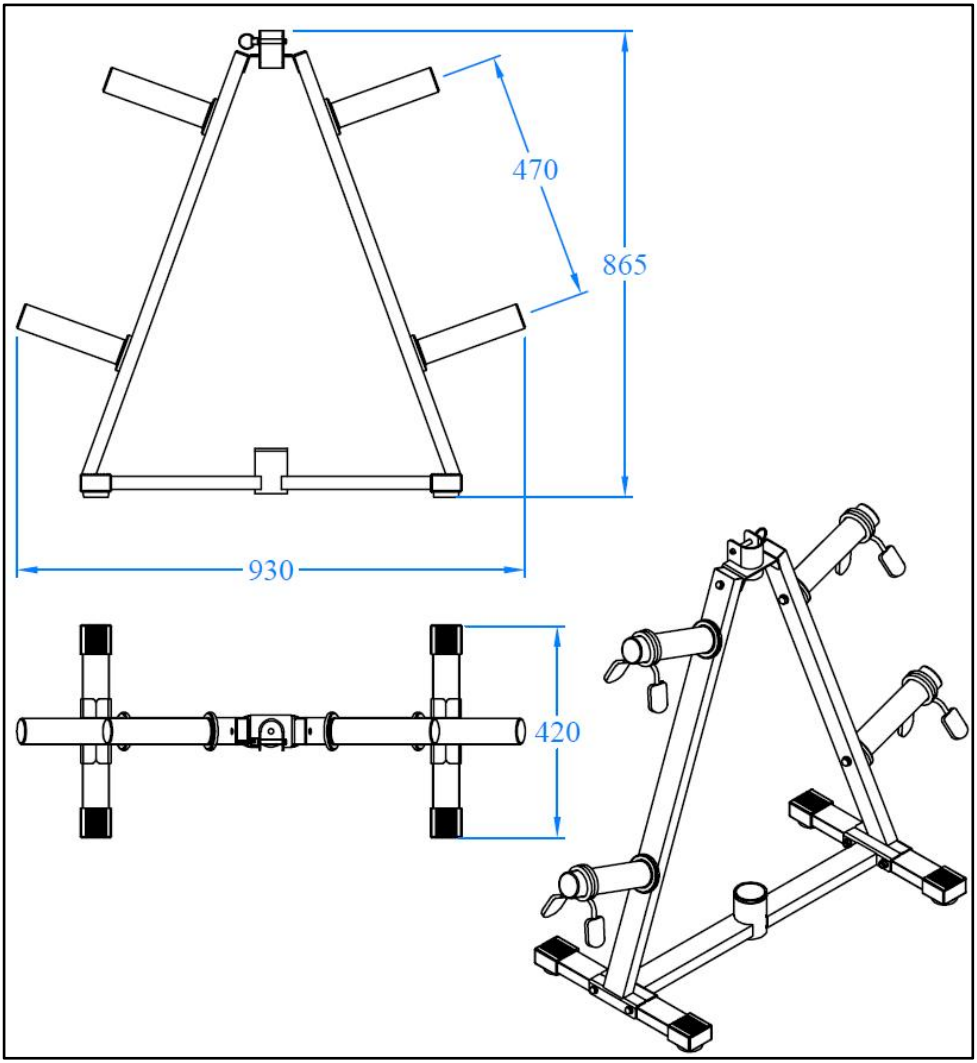

PART LIST

NO.	Part Name	QTY	NO.	Part Name	QTY
1.	Connect Tube	1	11.	○25 End Cap	4
2.	Base Tube	2	12.	Pin	1
3.	Stand Frame	2	13.	M10x70 Bolt	4
4.	1" Weight Plate Tube	4	14.	M10x40 Bolt	2
5.	Barbell Holder	1	15.	M10x20 Bolt	4
6.	2" Weight Plate Tube	4	16.	M8x15 Bolt	4
7.	2" Spring Cilper	4	17.	M10 Washer	16
8.	Foot Cap	4	18.	M10 Nut	4
9.	Round Plastic Bushing	1	19.	Wrench	1
10.	□50x25 End Cap	2	20.	Allen Wrench	1

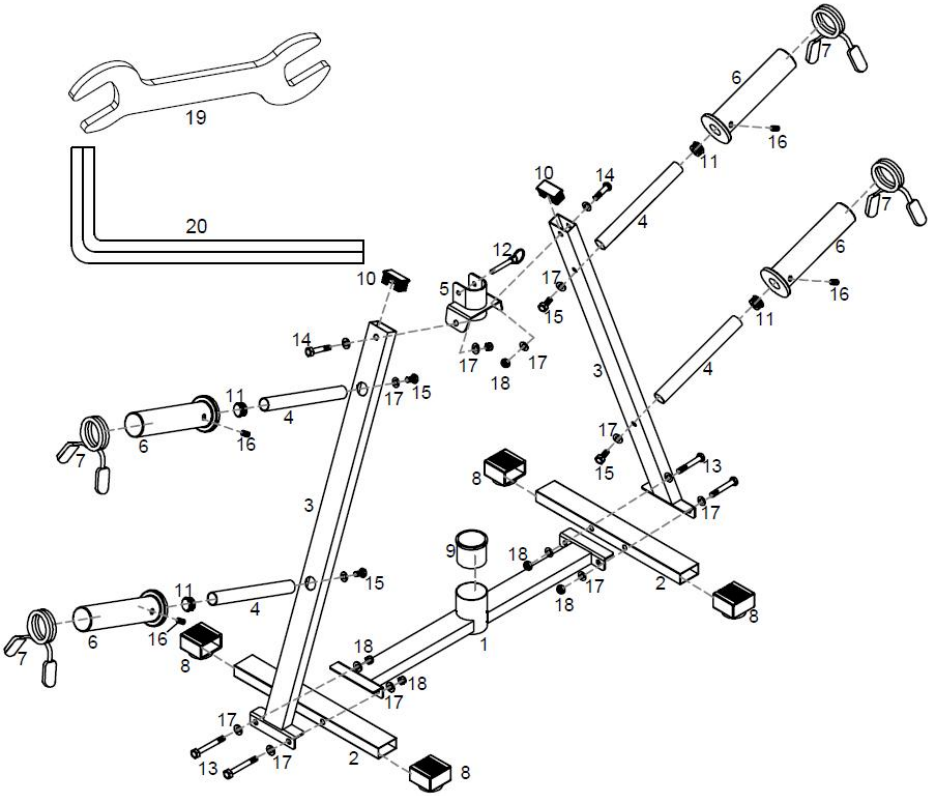

ASSEMBLY

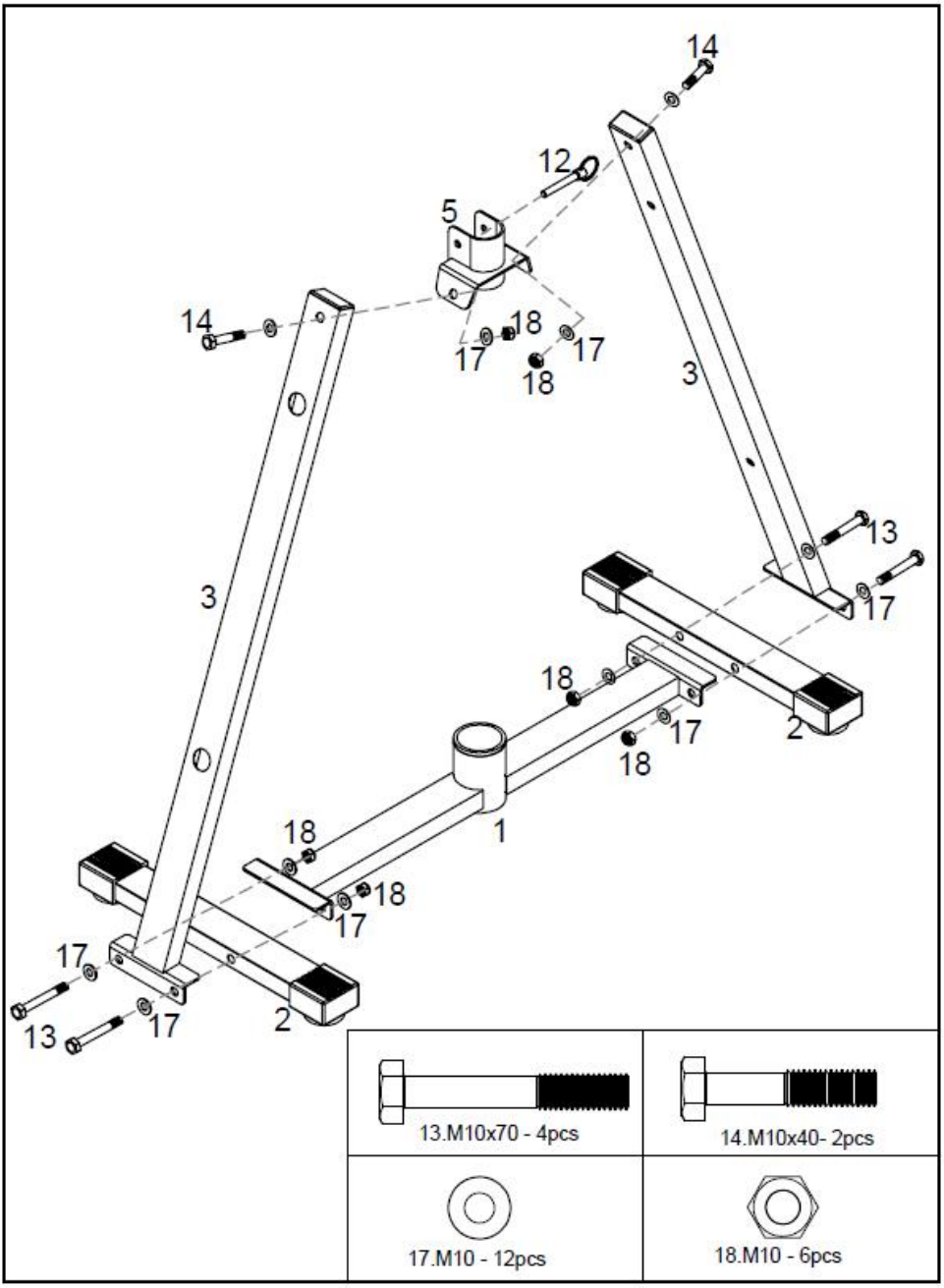
14
12
5
14
18
17
17
18
3
3
13
17
18
17
2
18
1
18
18
17
17
13
17
2
13.M10x70 - 4pcs
14.M10x40- 2pcs
17.M10 - 12pcs
18.M10 - 6pcs

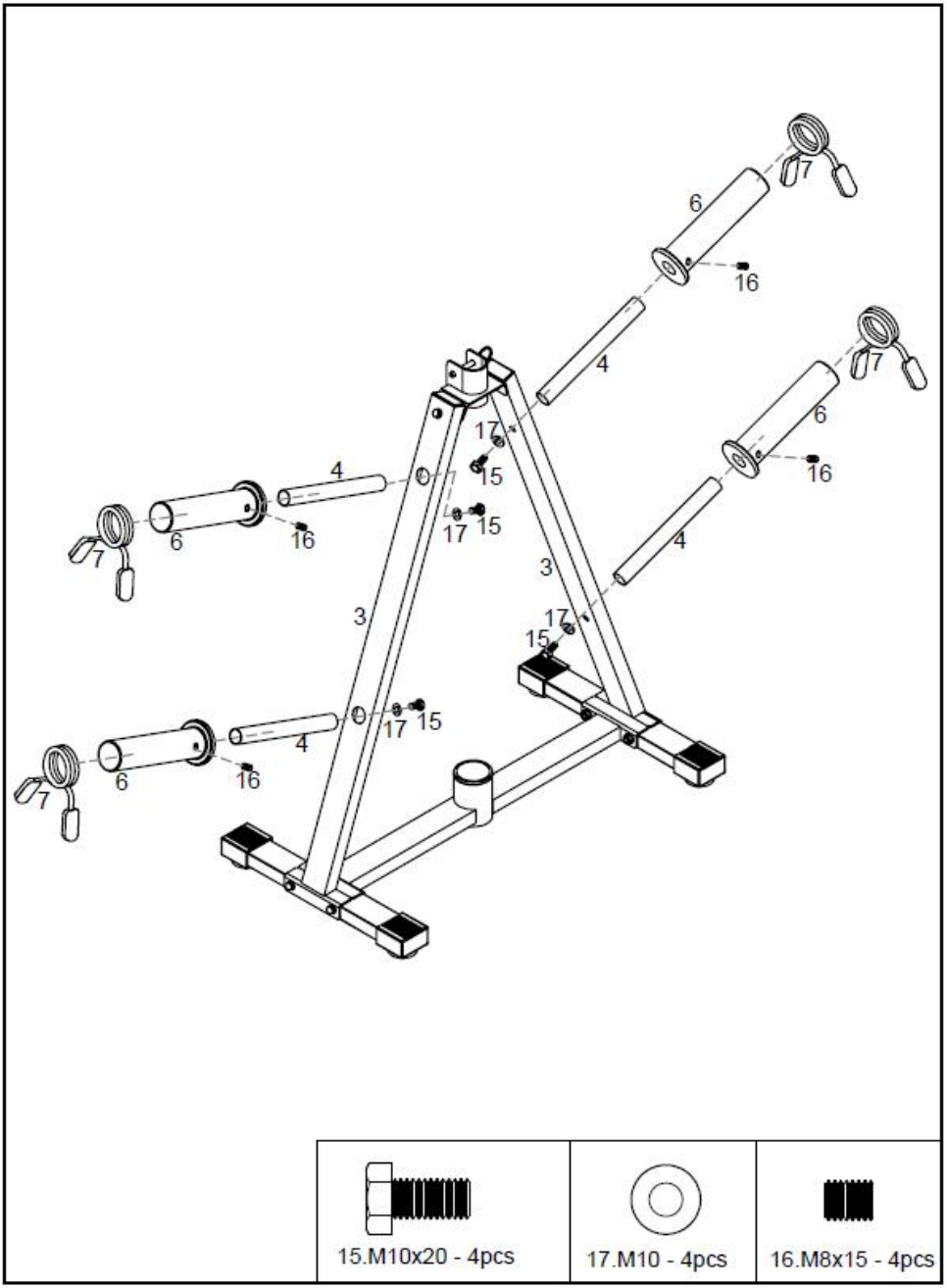
7
6
16
4
7
6
16
17
15
4
17
15
6
16
7
4
3
3
17
15
17
15
4
6
16
7
15.M10x20 - 4pcs
17.M10 - 4pcs
16.M8x15 - 4pcs

Limpieza y mantenimiento

-Utilice un paño suave y limpio que no raye la superficie al quitar el polvo.
- Este artículo se puede limpiar con jabón y agua.Asegúrese de evitar disolventes agresivos y abrasivos.
- Periódicamente (cada 90 días) realizar Asegúrese de que los tornillos estén completamente apretados.

Fabricante : Shanghaimuxinmuyeyouxiangongsi
Dirección : Shuangchenglu 803nong11hao1602A-1609shi, baoshanqu, shanghai 200000 CN.
Importado a AUS: SIHAO PTY LTD. 1 ROKEVA STREETEASTWOOD NSW 2122 Australia
Importado a EE. UU.: Sanven Technology Ltd. Suite 250, 9166 Anaheim Place, Rancho Cucamonga, CA 91730

EC	REP

E-CrossStu GmbH
Mainzer Landstr.69, 60329 Frankfurt am Main.

UK	REP

YH CONSULTING LIMITED.
C/O YH Consulting Limited Office 147, Centurion House, London Road, Staines-upon-Thames, Surrey, TW18 4AX

VEVOR®

TOUGH TOOLS, HALF PRICE

Técnico Certificado de soporte y garantía electrónica

www.vevor.com/support

VEVOR®

TOUGH TOOLS, HALF PRICE

Techniczny Wsparcie i certyfikat gwarancji elektronicznej www.vevor.com/support

REGAŁ MAGAZYNOWY
MODEL: YFRK-B 32

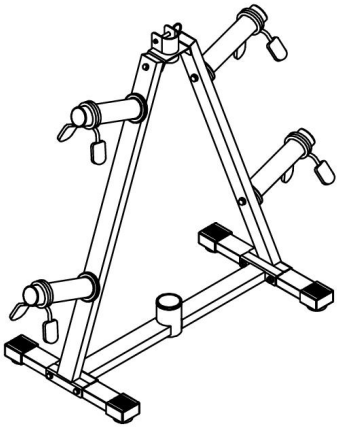

Nadal staramy się oferować Państwu narzędzia w konkurencyjnych cenach.
„Oszczędź połowę”, „Połowa ceny” lub jakiekolwiek inne podobne wyrażenia używane wyłącznie przez nas
przedstawia szacunkowe oszczędności, jakie możesz uzyskać kupując określone narzędzia
z nami w porównaniu do głównych, najlepszych marek i niekoniecznie oznacza to okładka wszystkie kategorie narzędzi oferowanych przez nas. Przypominamy o sprawdzeniu

ostrożnie
gdy składasz u nas zamówienie, jeśli faktycznie Oszczędność
Połowa w porównaniu z wiodącymi markami.

VEVOR®
TOUGH TOOLS, HALF PRICE

STORAGE RACK

MODEL: YFRK-B 32

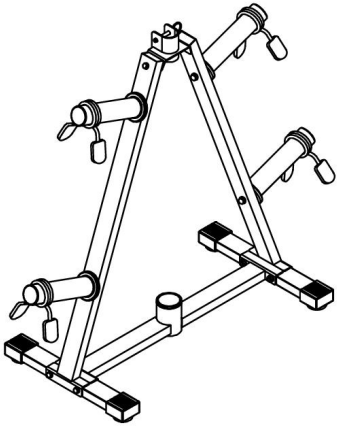

POTRZEBUJESZ POMOCY? SKONTAKTUJ SIĘ Z NAMI!

Masz pytania dotyczące produktu? Potrzebujesz wsparcia technicznego? Skontaktuj się z nami:

Wsparcie techniczne i certyfikat e-gwarancji
www.vevor.com/support

To jest oryginalna instrukcja, przed użyciem należy uważnie przeczytać wszystkie instrukcje. VEVOR zastrzega sobie jasną interpretację naszej instrukcji obsługi. Wygląd produktu będzie zależał od produktu, który otrzymałeś. Prosimy o wybaczenie, że nie poinformujemy Cię ponownie, jeśli w naszym produkcie pojawią się jakiekolwiek aktualizacje technologiczne lub oprogramowania.

Dziękujemy bardzo za wybranie tego **STOJAK DO PRZECHOWYWANIA** . Przed użyciem należy przeczytać wszystkie instrukcje. Informacje te pomogą Ci osiągnąć najlepsze możliwe rezultaty.

INTRODUCTION

TYLKO DO UŻYTKU DOMOWEGO
OSTRZEŻENIE: W CELU ZMNIEJSZENIA RYZYKA OBRAŻEŃ OSÓB.
ZAPISZ TE INSTRUKCJE

OSTRZEŻENIE:
Przed użyciem tego produktu należy przeczytać wszystkie instrukcje.

Właściciel jest odpowiedzialny za to, aby wszyscy użytkownicy tego produktu byli w pełni świadomi wszystkich ostrzeżeń i środków ostrożności.

- Dzieci i osoby niepełnosprawne muszą znajdować się pod ścisłym nadzorem.
- Produkt należy używać wyłącznie zgodnie z przeznaczeniem.
- Maksymalna nośność: 3 00 funtów łącznie.
- Nie wrzucaj i nie wkładaj niczego do żadnego otworu.
- Stojaki bokserskie są przeznaczone wyłącznie do użytku rodzinnego. Nie używaj tego produktu w celach komercyjnych, wynajmu, szkoły lub instytucji.
- Nie stosować na zewnątrz.
- Przechowuj produkt w pomieszczeniu, z dala od wilgoci i kurzu. Wybierz płaską powierzchnię z matą pod spodem, aby chronić podłogę lub dywan. Upewnij się, że jest wystarczająco dużo miejsca, aby zainstalować, zdemontować i używać tego produktu.
- Trzymaj ręce i stopy z dala od ruchomych części .

At NO time should pets or children under the age of 12 be closer to the Boxing Stand than 3 m (10 feet). At NO time should children under the age of 12 use the Boxing Stand. Children over the age of 12 should not use the Boxing Stand without adult supervision.

PRODUCT PARAMETER

MODEL : YFRK-B 32

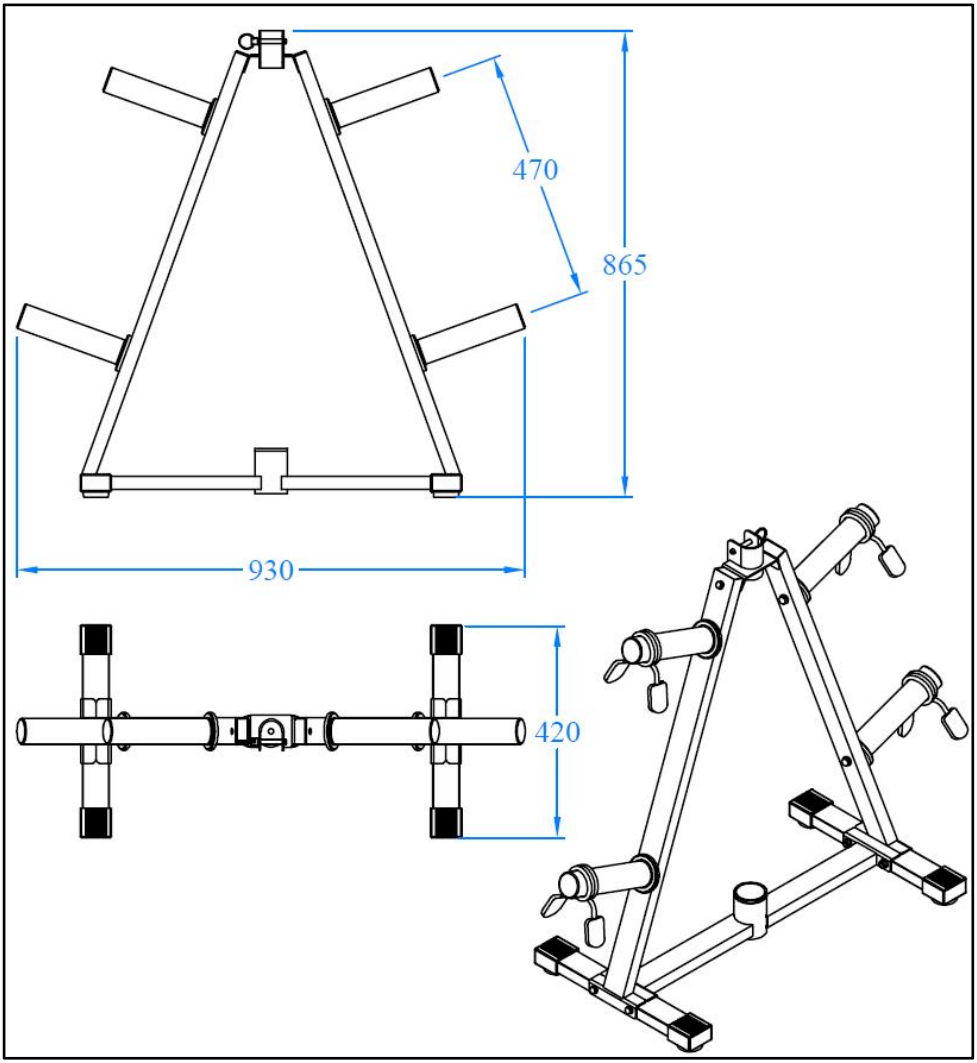

PART LIST

NO.	Part Name	QTY	NO.	Part Name	QTY
1.	Connect Tube	1	11.	○25 End Cap	4
2.	Base Tube	2	12.	Pin	1
3.	Stand Frame	2	13.	M10x70 Bolt	4
4.	1" Weight Plate Tube	4	14.	M10x40 Bolt	2
5.	Barbell Holder	1	15.	M10x20 Bolt	4
6.	2" Weight Plate Tube	4	16.	M8x15 Bolt	4
7.	2" Spring Cilper	4	17.	M10 Washer	16
8.	Foot Cap	4	18.	M10 Nut	4
9.	Round Plastic Bushing	1	19.	Wrench	1
10.	□50x25 End Cap	2	20.	Allen Wrench	1

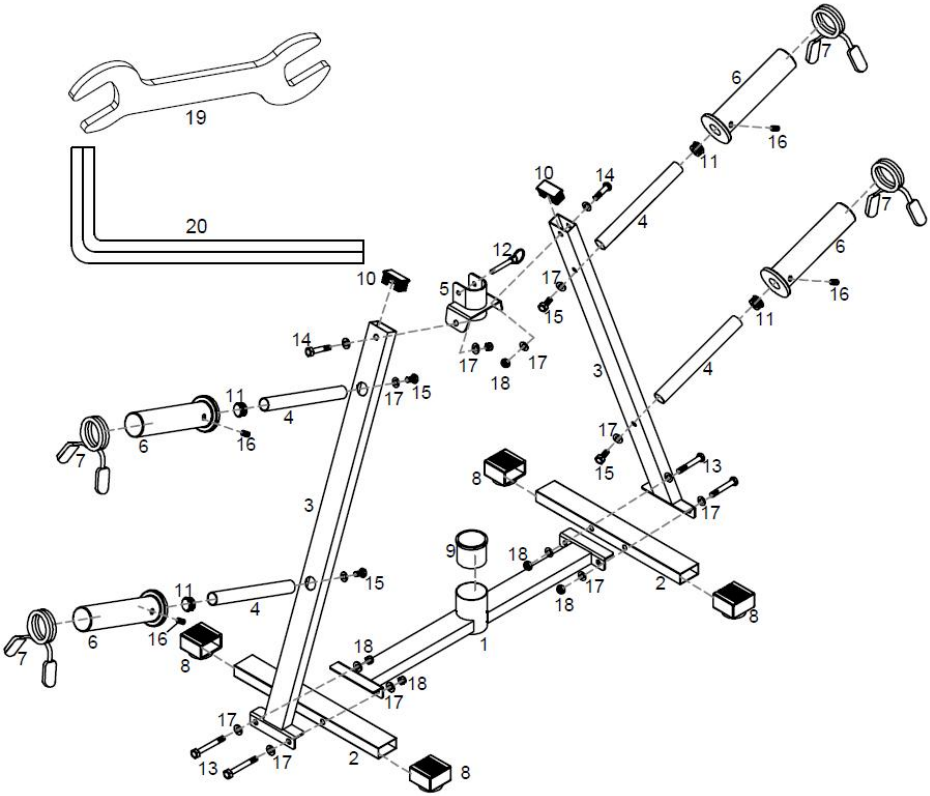

ASSEMBLY

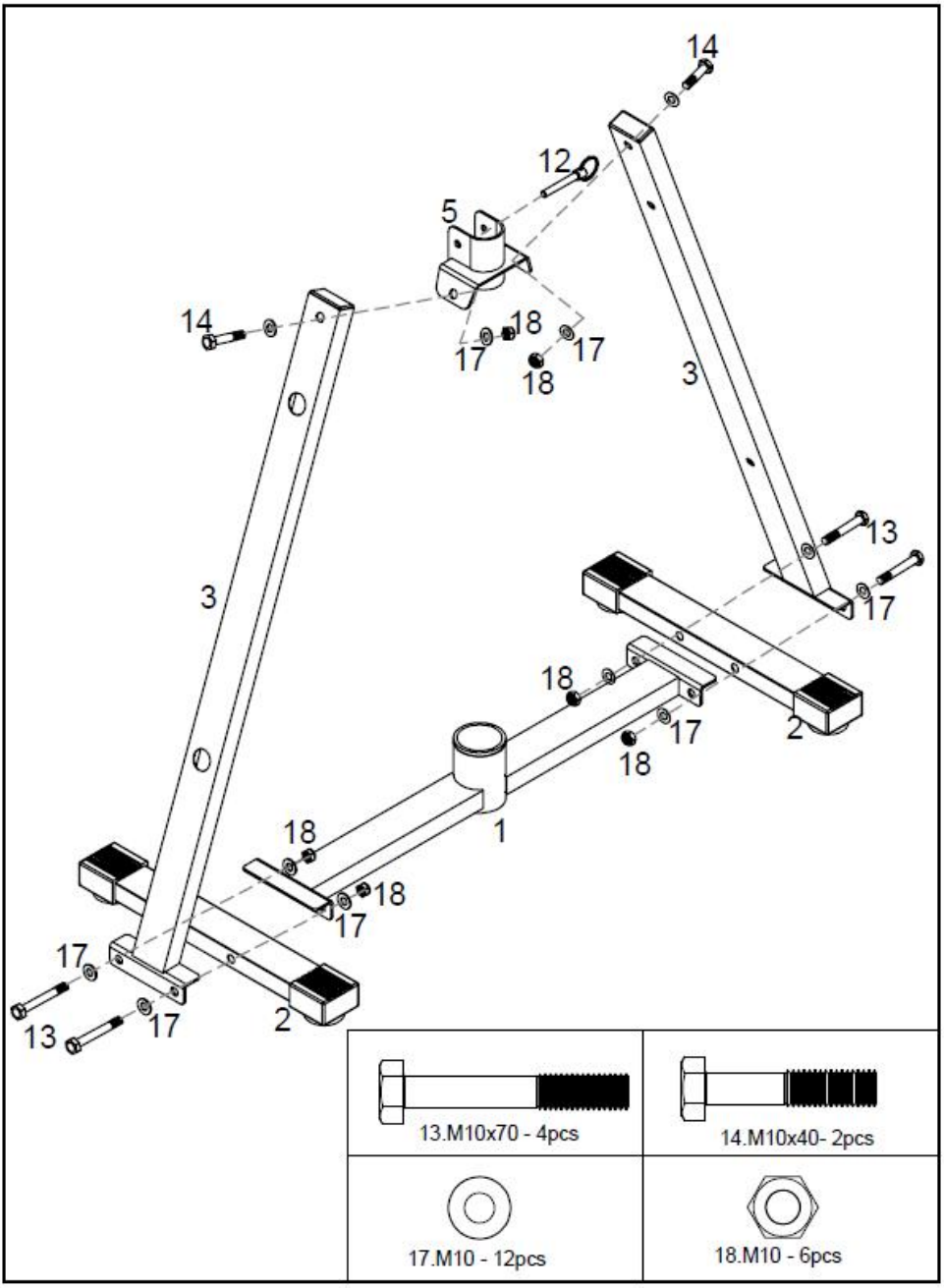
14
12
5
14
18
17
17
18
3
3
13
17
18
17
2
18
1
18
18
17
17
13
17
2
13.M10x70 - 4pcs
14.M10x40- 2pcs
17.M10 - 12pcs
18.M10 - 6pcs

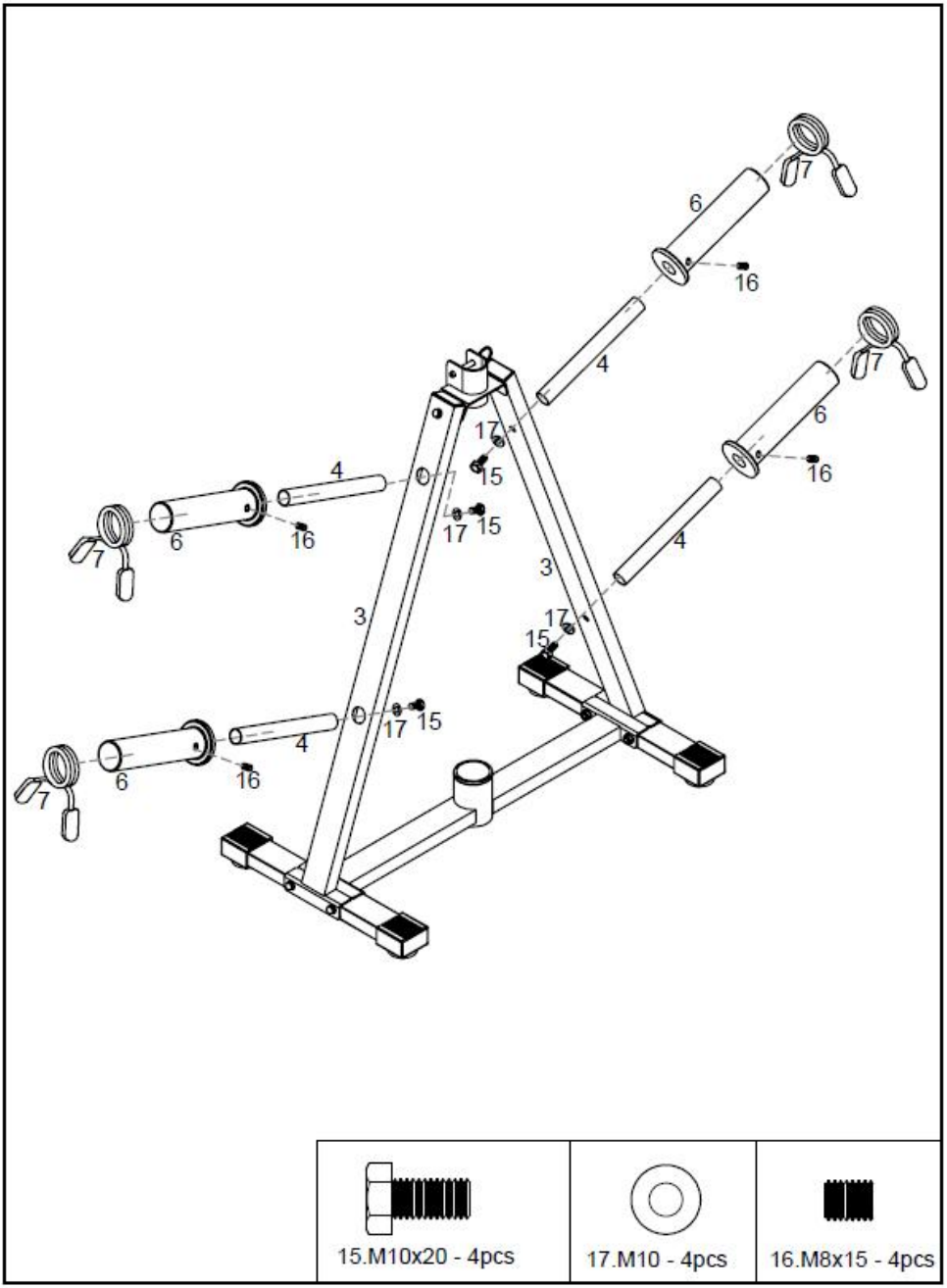
7
6
16
4
7
6
16
17
15
4
17
15
6
16
7
4
3
3
17
15
17
15
4
6
16
7
15.M10x20 - 4pcs
17.M10 - 4pcs
16.M8x15 - 4pcs

Czyszczenie i konserwacja

- Do ścierania kurzu używaj miękkiej, czystej ściereczki, która nie porysuje powierzchni.
- Przedmiot ten można czyścić mydłem i woda. Należy unikać silnych rozpuszczalników i materiały ścierne.
- Okresowo (co 90 dni) wykonuj Sprawdź, czy śruby są całkowicie dokręcone.

Producent : Shanghaimuxinmuyeyouxiangongsi
Adres : Shuangchenglu 803nong11hao1602A-1609shi, baoshanqu, szanghaj 200000 CN.
Importowane do AUS: SIHAO PTY LTD. 1 ROKEVA STREETEASTWOOD NSW 2122 Australia
Importowane do USA: Sanven Technology Ltd. Suite 250, 9166 Anaheim Place, Rancho Cucamonga, CA 91730

EC	REP

E-CrossStu GmbH
Mainzer Landstr.69, 60329 Frankfurt am Main.

UK	REP

YH CONSULTING LIMITED.
C/O YH Consulting Limited Office 147, Centurion House, London Road, Staines-upon-Thames, Surrey, TW18 4AX

VEVOR®

TOUGH TOOLS, HALF PRICE

Techniczny Wsparcie i certyfikat e-gwarancji

www.vevor.com/support

VEVOR®

TOUGH TOOLS, HALF PRICE

Technisch Ondersteuning en E-garantiecertificaat www.vevor.com/support

OPBERGREK
MODEL:YFRK-B 32

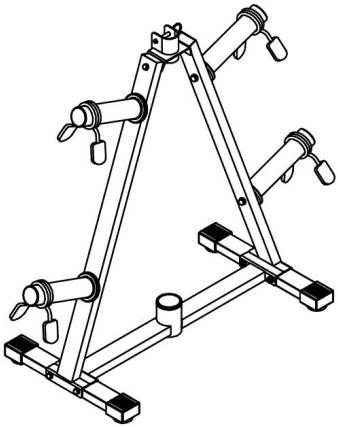

Wij streven er voortdurend naar om u gereedschappen tegen concurrerende prijzen te leveren.
"Bespaar de helft", "halve prijs" of andere soortgelijke uitdrukkingen die alleen door ons worden gebruikt
geeft een schatting van de besparingen die u kunt behalen door bepaalde gereedschappen te kopen
bij ons vergeleken met de grote topmerken en betekent niet per se dat omslag

alle categorieën van tools die wij aanbieden. U wordt vriendelijk verzocht om te verifiëren voorzichtig
wanneer u een bestelling bij ons plaatst, als u daadwerkelijk Besparing
Half in vergelijking met de grote topmerken.

VEVOR®

TOUGH TOOLS, HALF PRICE

STORAGE RACK

MODEL: YFRK-B 32

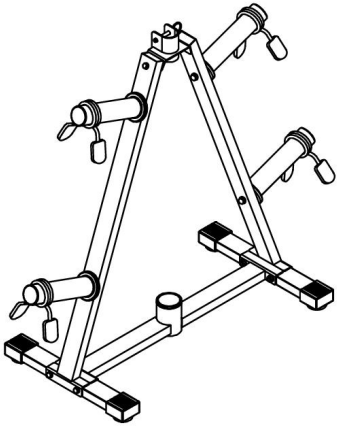

HULP NODIG? NEEM CONTACT MET ONS OP!

Heeft u vragen over het product? Heeft u technische ondersteuning nodig? Neem dan gerust contact met ons op:

Technische ondersteuning en e-garantiecertificaat

www.vevor.com/support

Dit is de originele instructie, lees alle handleidingen zorgvuldig door voordat u het product gebruikt. VEVOR behoudt zich een duidelijke interpretatie van onze gebruikershandleiding voor. Het uiterlijk van het product is afhankelijk van het product dat u hebt ontvangen. Vergeef ons dat we u niet opnieuw zullen informeren als er technologie- of software-updates voor ons product zijn .

Hartelijk dank dat u hiervoor heeft gekozen **OPBERGREK** . Lees alle instructies voordat u het gebruikt. Met deze informatie kunt u de best mogelijke resultaten behalen.

INTRODUCTION

ALLEEN VOOR HUISHOUDELIJK GEBRUIK
WAARSCHUWING: OM HET RISICO OP LETSEL TE VERMINDEREN.
BEWAAR DEZE INSTRUCTIES

WAARSCHUWING:
Lees alle instructies voordat u dit product gebruikt
Het is de verantwoordelijkheid van de eigenaar om ervoor te zorgen dat alle gebruikers van dit product volledig op de hoogte zijn van alle waarschuwingen en voorzorgsmaatregelen.

- Kinderen en personen met een beperking moeten nauwlettend in de gaten worden gehouden.
- Dit product mag alleen worden gebruikt waarvoor het bedoeld is.
- Maximaal draagvermogen: 300 LBS in totaal.
- Steek of gooi niets in de gaten.
- Boksstands zijn alleen voor familiegebruik. Gebruik dit product niet voor commerciële doeleinden, verhuur, school of instelling.
- Niet buiten gebruiken.
- Houd het product binnen, uit de buurt van vocht en stof. Kies een vlak oppervlak met een mat eronder om de vloer of het tapijt te beschermen. Zorg ervoor dat er voldoende ruimte is om dit product te installeren, demonteren en gebruiken.
- Houd handen en voeten uit de buurt van bewegende delen .

At NO time should pets or children under the age of 12 be closer to the Boxing Stand than 3 m (10 feet). At NO time should children under the age of 12 use the Boxing Stand. Children over the age of 12 should not use the Boxing Stand without adult supervision.

PRODUCT PARAMETER

MODEL : YFRK-B 32

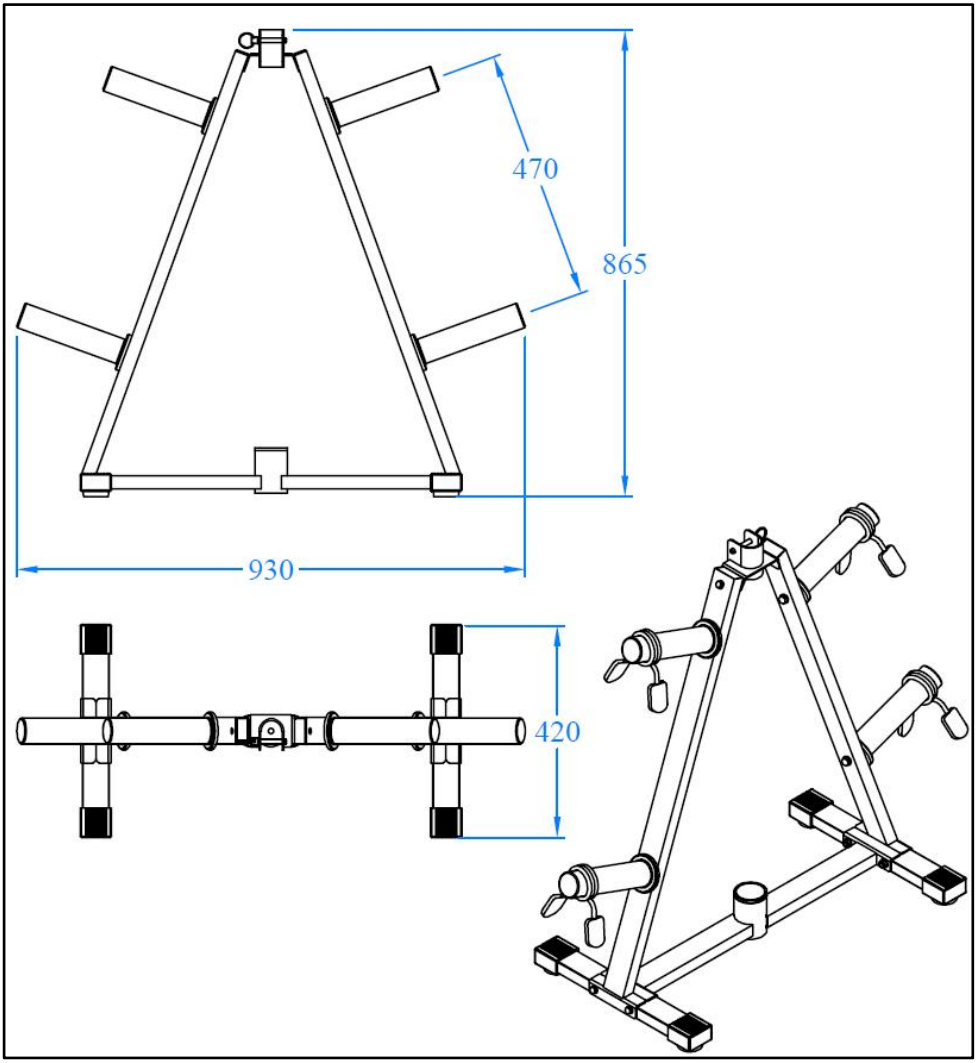

PART LIST

NO.	Part Name	QTY	NO.	Part Name	QTY
1.	Connect Tube	1	11.	○25 End Cap	4
2.	Base Tube	2	12.	Pin	1
3.	Stand Frame	2	13.	M10x70 Bolt	4
4.	1" Weight Plate Tube	4	14.	M10x40 Bolt	2
5.	Barbell Holder	1	15.	M10x20 Bolt	4
6.	2" Weight Plate Tube	4	16.	M8x15 Bolt	4
7.	2" Spring Cilper	4	17.	M10 Washer	16
8.	Foot Cap	4	18.	M10 Nut	4
9.	Round Plastic Bushing	1	19.	Wrench	1
10.	□50x25 End Cap	2	20.	Allen Wrench	1

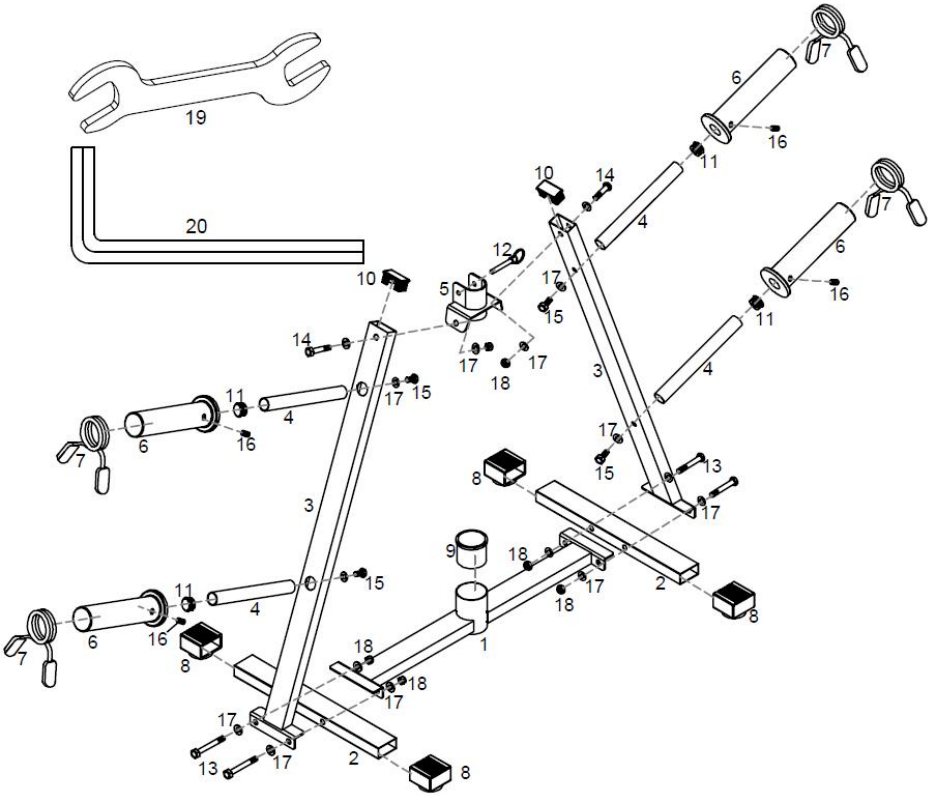

ASSEMBLY

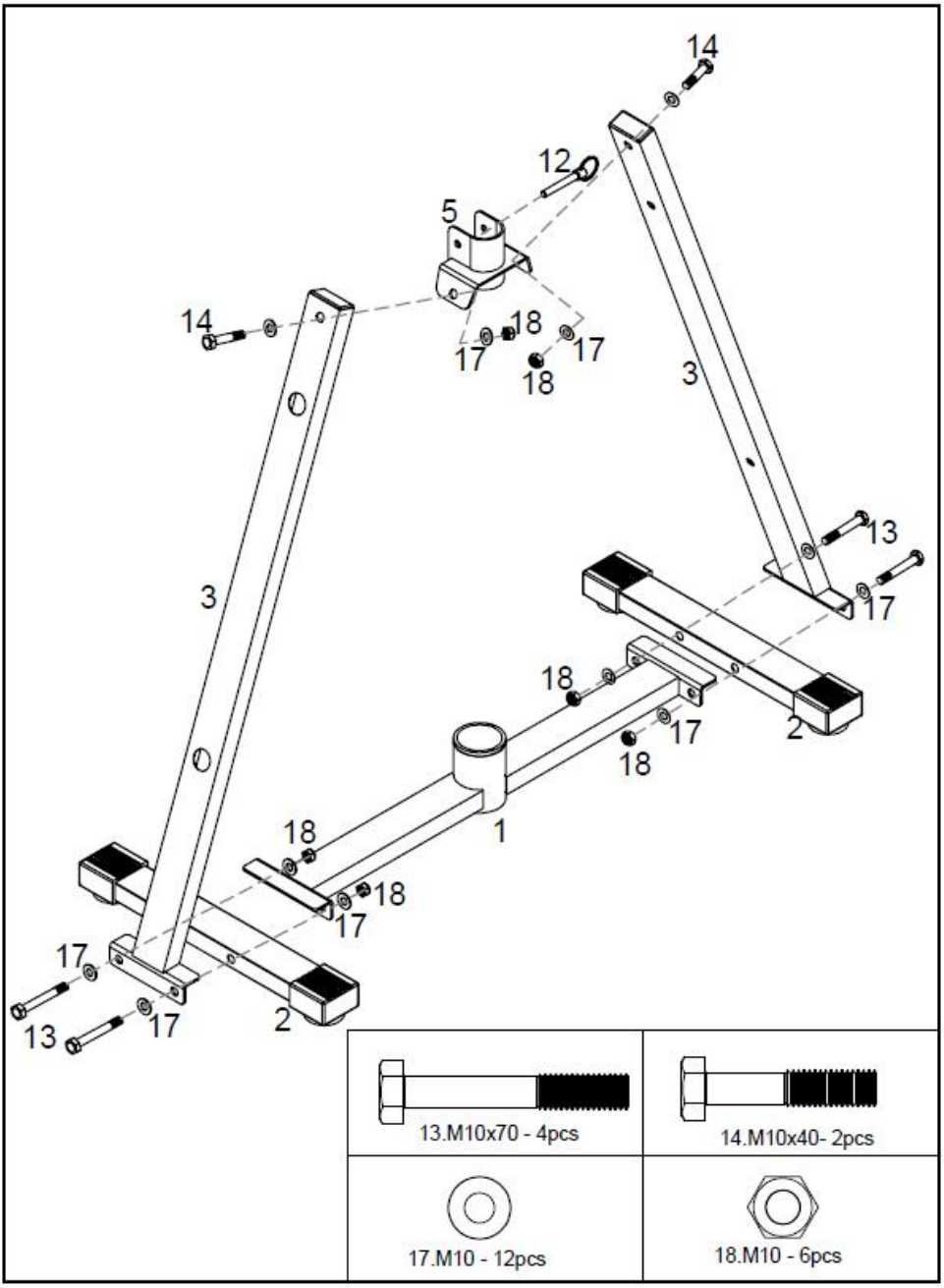
14
12
5
14
18
17
17
18
3
3
13
17
18
17
2
18
1
18
18
17
17
13
17
2
13.M10x70 - 4pcs
14.M10x40- 2pcs
17.M10 - 12pcs
18.M10 - 6pcs

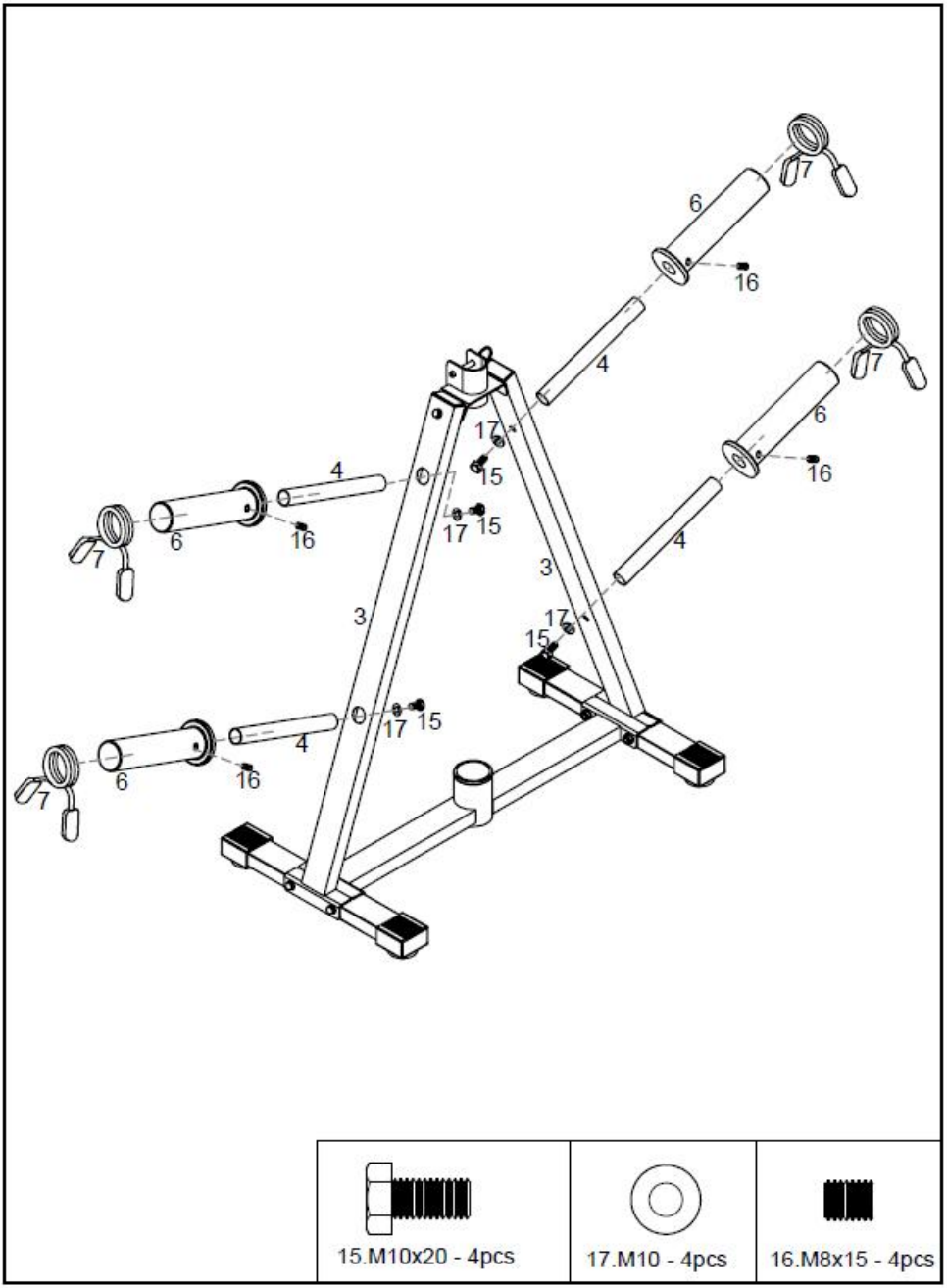
7
6
16
4
7
6
16
17
15
4
17
15
6
16
7
4
3
3
17
15
17
15
4
6
16
7
15.M10x20 - 4pcs
17.M10 - 4pcs
16.M8x15 - 4pcs

Schoonmaak en Onderhoud

-Gebruik een zachte, schone doek die bij het afstoffen geen krassen op het oppervlak maakt.
- Dit artikel kan worden gereinigd met zeep en water. Zorg ervoor dat u agressieve oplosmiddelen vermijdt en schuurmiddelen.
- Periodiek (elke 90 dagen) Zorg ervoor dat de schroeven goed vastgedraaid zijn.

Fabrikant : Shanghaimuxinmuyeyouxiangongsi
Adres : Shuangchenglu 803nong11hao1602A-1609shi, baoshanqu, shanghai 200000 CN.
Geïmporteerd naar AUS: SIHAO PTY LTD. 1 ROKEVA STREETEASTWOOD NSW 2122 Australië
Geïmporteerd naar de VS: Sanven Technology Ltd. Suite 250, 9166 Anaheim Place, Rancho Cucamonga, CA 91730

EC	REP

E-CrossStu GmbH
Mainzer Landstr.69, 60329 Frankfurt am Main.

UK	REP

YH CONSULTING LIMITED.
C/O YH Consulting Limited Office 147, Centurion House, London Road, Staines-upon-Thames, Surrey, TW18 4AX

VEVOR®

TOUGH TOOLS, HALF PRICE

Technisch Ondersteuning en E-garantiecertificaat

www.vevor.com/support

VEVOR®

TOUGH TOOLS, HALF PRICE

Teknisk Support och e-garanticertifikat www.vevor.com/support

FÖRVARINGSSTÄLL
MODELL:YFRK-B 32

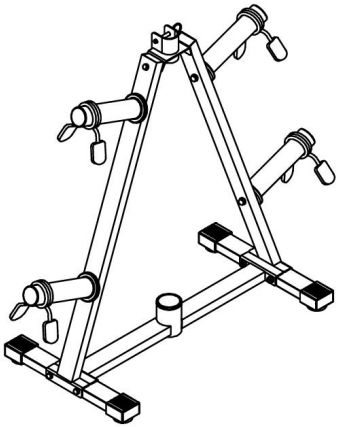

Vi fortsätter att vara engagerade i att ge dig verktyg till konkurrenskraftiga priser. "Spara hälften", "Halva priset" eller andra liknande uttryck som endast används av oss representerar en uppskattning av besparingar du kan dra nytta av att köpa vissa verktyg med oss jämfört med de stora toppmärkena och betyder inte nödvändigtvis att täcka alla kategorier av verktyg som erbjuds av oss. Du påminns vänligen om att verifiera försiktigt
när du gör en beställning hos oss om du faktiskt gör det Sparande

Halv i jämförelse med de främsta varumärkena.

VEVOR®
TOUGH TOOLS, HALF PRICE

STORAGE RACK

MODELL: YFRK-B 32

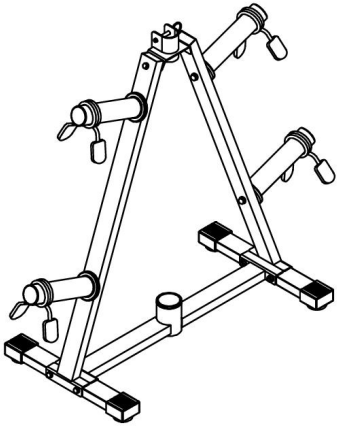

BEHÖVER HJÄLP? KONTAKTA OSS!

Har du produktfrågor? Behöver du teknisk support? Kontakta oss gärna:

Teknisk support och e-garanticertifikat
www.vevor.com/support

Detta är den ursprungliga instruktionen, läs alla instruktioner noggrant innan du använder den. VEVOR reserverar sig för en tydlig tolkning av vår användarmanual. Utseendet på produkten är beroende av den produkt du fått. Ursäkta oss att vi inte kommer att informera dig igen om det finns någon teknik eller mjukvaruuppdateringar på vår produkt.

Tack så mycket för att du valde detta **FÖRVARINGSSTÄLLARE** . Läs alla instruktioner innan du använder den. Informationen hjälper dig att uppnå bästa möjliga resultat.

INTRODUCTION

ENDAST FÖR HUSHÅLLSBRUK
VARNING: FÖR ATT MINSKA RISKEN FÖR SKADA PÅ PERSONER.
SPARA DESSA INSTRUKTIONER

VARNING:
Läs alla instruktioner innan du använder denna produkt
Det är ägarens ansvar att se till att alla användare av denna produkt är fullt medvetna om alla varningar och försiktighetsåtgärder.

- Barn eller personer med funktionsnedsättning måste övervakas noggrant.
- Denna produkt används endast på avsett sätt.
- Maximal viktkapacitet: 3 00 LBS totalt.
- Tappa eller stick inte in något i något hål.
- Boxningsställ är endast för familjebruk. Använd inte denna produkt för någon kommersiell, uthyrning, skola eller institution.
- Använd inte utomhus.
- Förvara produkten inomhus, borta från fukt och damm. Välj en plan yta med en matta under för att skydda golvet eller mattan. Se till att det finns tillräckligt med utrymme för att installera, demontera och använda denna produkt.
- Håll händer och fötter borta från rörliga delar .

At NO time should pets or children under the age of 12 be closer to the Boxing Stand than 3 m (10 feet). At NO time should children under the age of 12 use the Boxing Stand. Children over the age of 12 should not use the Boxing Stand without adult supervision.

PRODUCT PARAMETER

M odel: YFRK-B 32

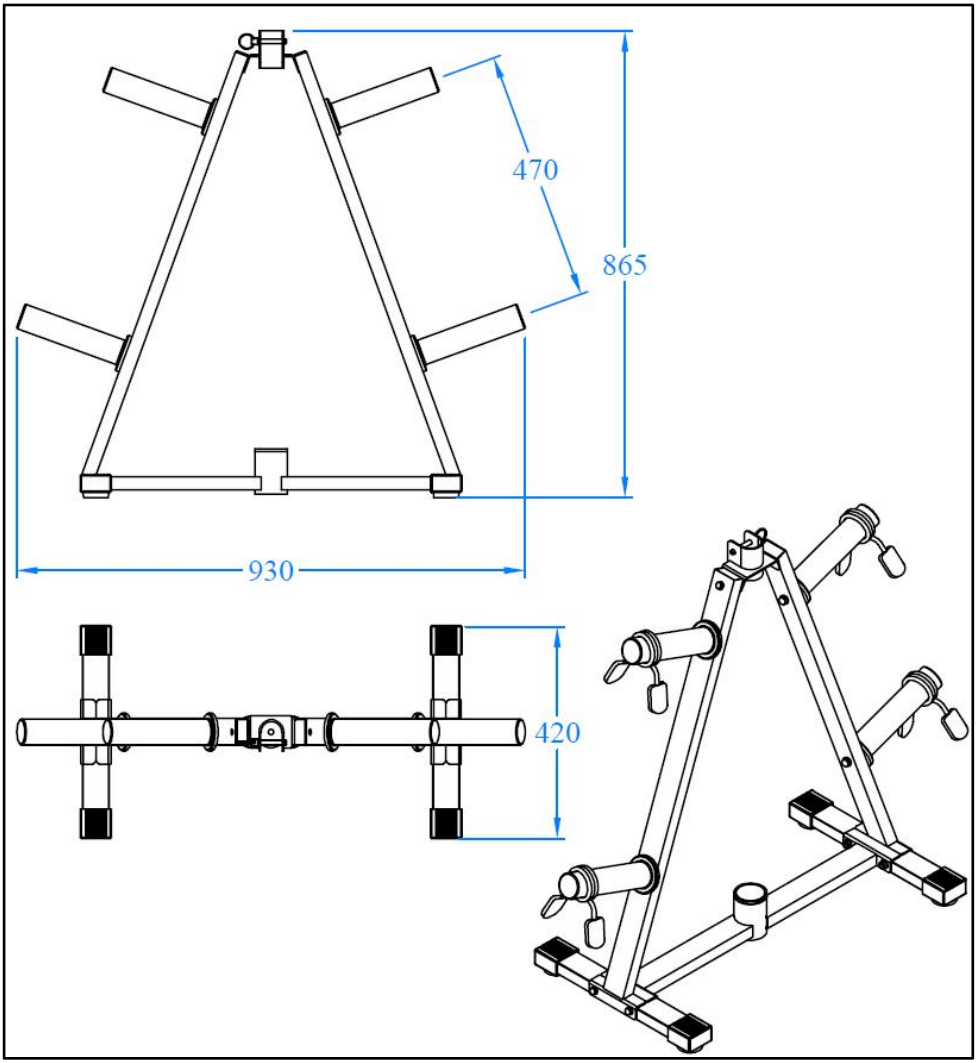

PART LIST

NO.	Part Name	QTY	NO.	Part Name	QTY
1.	Connect Tube	1	11.	○25 End Cap	4
2.	Base Tube	2	12.	Pin	1
3.	Stand Frame	2	13.	M10x70 Bolt	4
4.	1" Weight Plate Tube	4	14.	M10x40 Bolt	2
5.	Barbell Holder	1	15.	M10x20 Bolt	4
6.	2" Weight Plate Tube	4	16.	M8x15 Bolt	4
7.	2" Spring Cilper	4	17.	M10 Washer	16
8.	Foot Cap	4	18.	M10 Nut	4
9.	Round Plastic Bushing	1	19.	Wrench	1
10.	□50x25 End Cap	2	20.	Allen Wrench	1

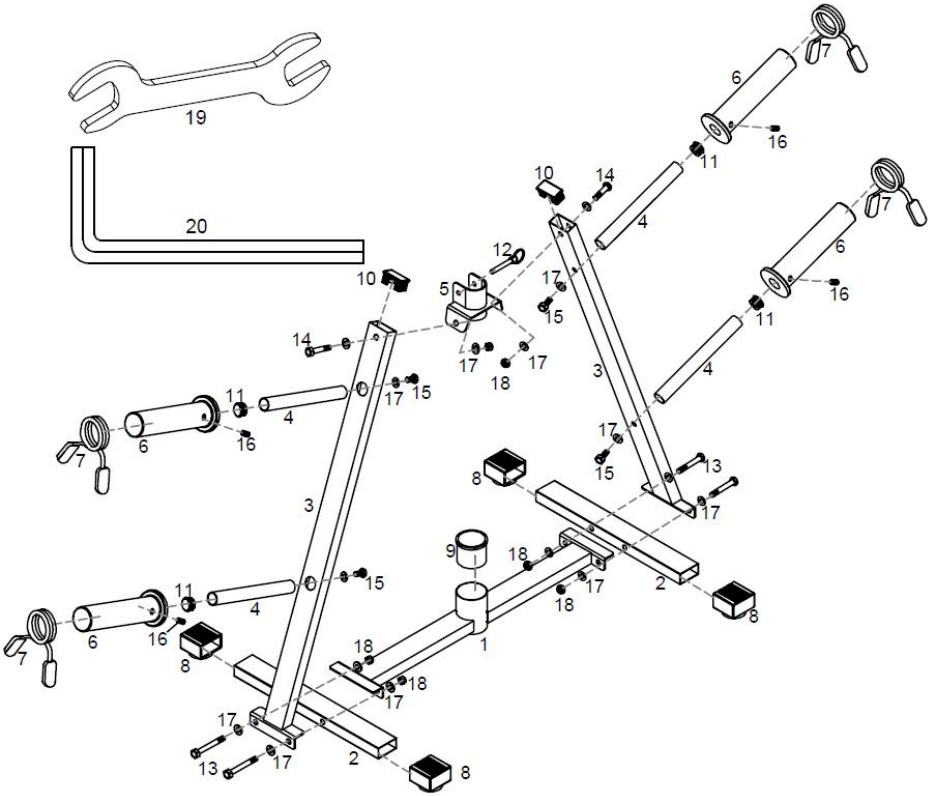

ASSEMBLY

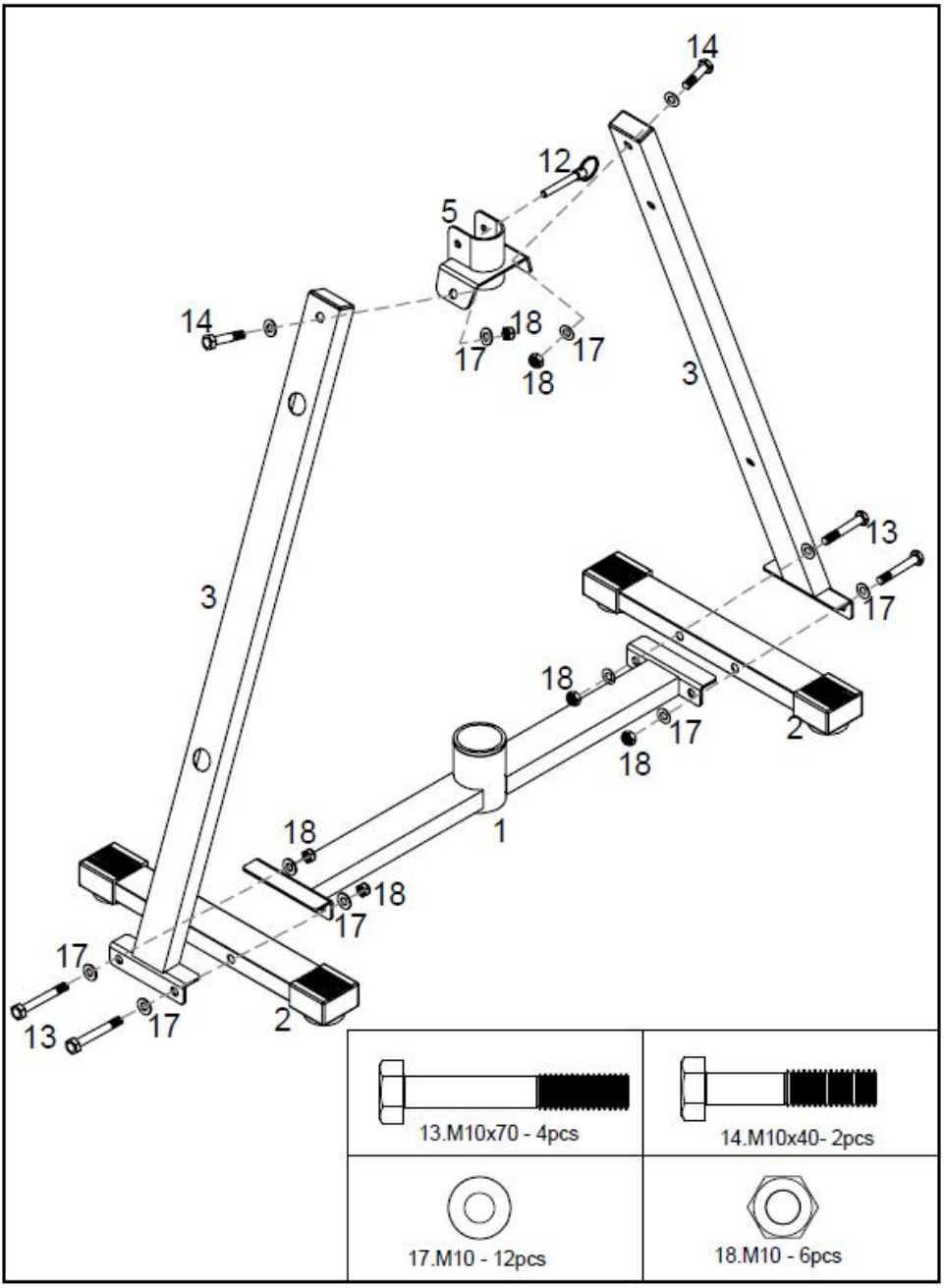
14
12
5
14
18
17
17
18
3
3
13
17
18
17
2
18
1
18
18
17
17
13
17
2
13.M10x70 - 4pcs
14.M10x40- 2pcs
17.M10 - 12pcs
18.M10 - 6pcs

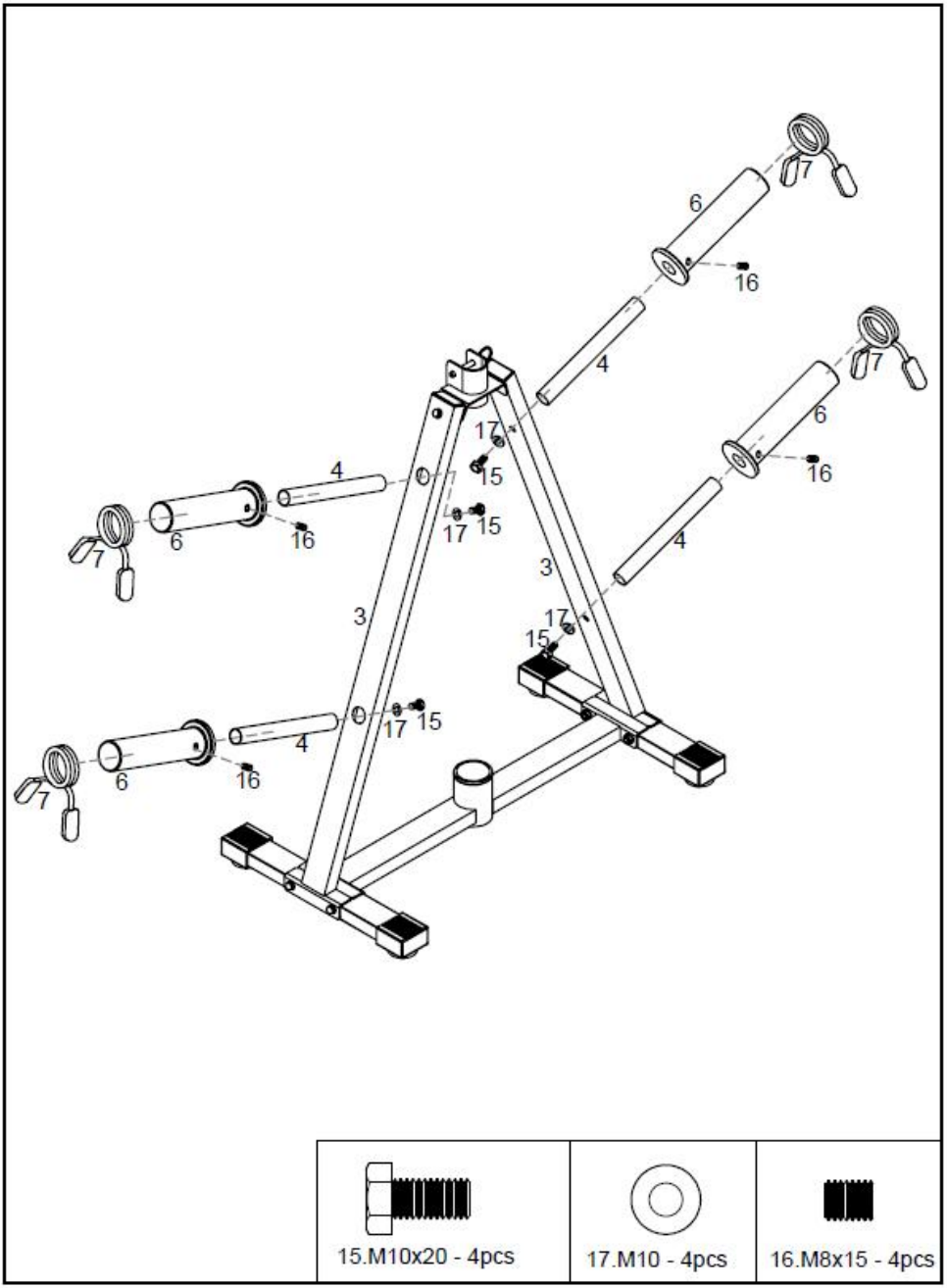
7
6
16
4
7
6
16
17
15
4
17
15
6
16
7
4
3
3
17
15
17
15
4
6
16
7
15.M10x20 - 4pcs
17.M10 - 4pcs
16.M8x15 - 4pcs

Rengöring och underhåll

-Använd en mjuk, ren trasa som inte repar ytan när du dammar.

- Det här föremålet kunde rengöras med tvål och vatten.Se till att undvika starka lösningsmedel och slipmedel.

- Periodiskt (var 90:e dag) gör se till att skruvarna är helt åtdragna.

Tillverkare : Shanghaimuxinmuyeyouxiangongsi
Adress : Shuangchenglu 803nong11hao1602A-1609shi, baoshanqu, shanghai 200000 CN.
Importerad till AUS: SIHAO PTY LTD. 1 ROKEVA STREETEASTWOOD NSW 2122 Australien
Importerad till USA: Sanven Technology Ltd. Suite 250, 9166 Anaheim Place, Rancho Cucamonga, CA 91730

EC	REP

E-CrossStu GmbH
Mainzer Landstr.69, 60329 Frankfurt am Main.

UK	REP

YH CONSULTING LIMITED.
C/O YH Consulting Limited Office 147, Centurion House, London Road, Staines-upon-Thames, Surrey, TW18 4AX

VEVOR®

TOUGH TOOLS, HALF PRICE

Teknisk Support och e-garanticertifikat

www.vevor.com/support