VEVOR®

TOUGH TOOLS, HALF PRICE

Technical Support and E-Warranty Certificate www.vevor.com/support

CYCLING DESK

MODEL: TY-DNJ003

We continue to be committed to provide you tools with competitive price.
"Save Half", "Half Price" or any other similar expressions used by us only represents an estimate of savings you might benefit from buying certain tools with us compared to the major top brands and does not necessarily mean to cover all categories of tools offered by us. You are kindly reminded to verify carefully when you are placing an order with us if you are actually saving half in comparison with the top major brands.

VEVOR®

TOUGH TOOLS, HALF PRICE

CYCLING DESK

MODEL: TY-DNJ003

NEED HELP? CONTACT US!

Have product questions? Need technical support? Please feel free to contact us:

Technical Support and E-Warranty Certificate
www.vevor.com/support

This is the original instruction, please read all manual instructions carefully before operating. VEVOR reserves a clear interpretation of our user manual. The appearance of the product shall be subject to the product you received. Please forgive us that we won't inform you again if there are any technology or software updates on our product.

INTRODUCTION

- To avoid injury, please carefully read the instructions and use the product in a standardized manner.
- When you pass the bike repair stand to another user, please be sure to include the User Manual
- The user manual may be not described the product details and operation steps fully. Please contact us .when you need help or more information.
- The Adjustable Bike Fitness Desks designed to cooperate with the bike trainer to place iphone, ipad, notebook, etc. It can also be used as a makeshift desk, writing board, only for private use, not for commercial use.
- This product moves by the universal wheel, please be sure to lock the brake of the wheel and stable placement before use. Release the brake when you move.
- Place this product on the ground which is hard and flat. Ensure the installation space is sufficient, to avoid the product hitting the surrounding items.
- Please strictly follow this instruction when assembling or using this product. The seller will not liable for any damage caused by improper assembly or use
- Please pay attention to the hand placement for avoid injury, when you adjust the height and fold the product.
- The maximum bearing of this item is 20 kg (44lb), please do not put overweight items.

Cautions

- If you find defect of products or missing parts, please contact us immediately.
- Please do not left children to climb or use the desk, to prevent injuries caused by the dump of products.
- Please be sure to lock the brake of the wheel to prevent desktop movement or Desktop items fall When using this product.

Save the instructions.

FUNCTION IS INTRODUCED

The Adjustable Bike Fitness Desks designed to provide users with a better riding experience, cooperate with the bike trainer to place iphone,ipad, notebook, etc. so that you can enjoy both entertainment and office while riding. It can also be used as a makeshift desk, writing board. Its main characteristics are as follows:

1. The bottom have 4 universal casters that can be moved freely. Rear wheel with brake lock for stable placement.
2. Large table top with non-slip mat.The front and rear double card slots can be vertically placed iphone and ipad.
3. The left and right water cup holders are designed to hold water cups or jugs
4. Dual armrest can be used to wrap and fix the phone power cord, also can hang towel on it.
5. The desktop height can be adjusted as required.
6.Built-up bottom base is more stable.

PRODUCT PAREMETERS

Material of Desktop	ABS
Height of Desktop	31.5″-44.7″/ 800-1135mm
Footing Structure	Frame type with universal wheel
Load Capacity	≤44lbs / 20 Kg
Color	Black

PART LIST

When unpacking this product, ensure the parts listed below are included and carefully inspect for any damage that may have occurred during transit. Do not attempt to assemble or use the product if any part is missing or damaged.

No	Part Name	Qty	Picture
①	Tabletop	1	
②	Legs	2	
③	Left tube of Bottom frame	1	
④	Right tube of Bottom frame	1	
⑤	Connection tube of Bottom frame	1	
⑥	Caster wheel	2	
⑦	Caster wheel(with brake)	2	
⑧	Screw(short)	4	
⑨	Screw(long)	4	
⑩	Nuts	8	
⑪	Flat washer (small)	12	
⑫	Flat washer (big)	4	
⑬	5mm Hex wrench	1	
⑭	6mm Hex wrench	1	
⑮	Open-end wrench	1	

INSTALLATION INSTRUCTIONS

Step 1: Check product and accessories according the figure 1.

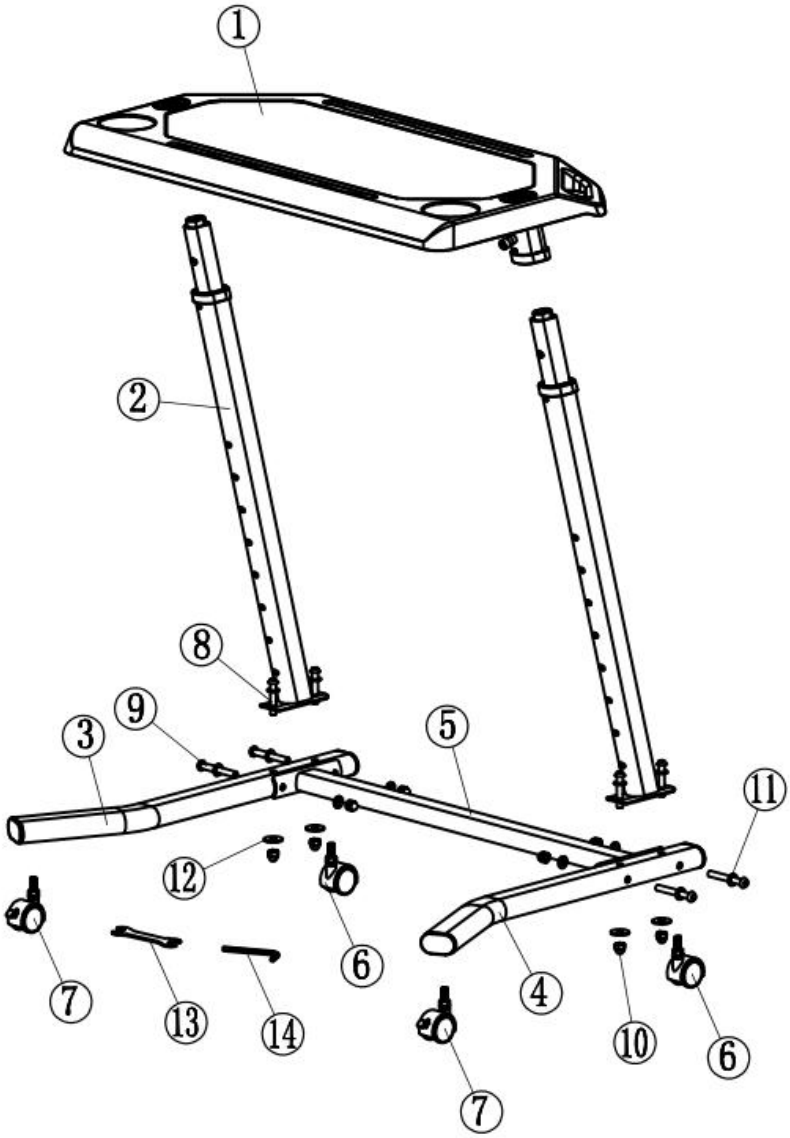

Fig 1

Step 2:Install the Caster wheel.

Install the wheel on the left/right tube of Bottom frame and screw it in clockwise.

Note: The two wheels with brake are mounted on rear (Short side of the bend).

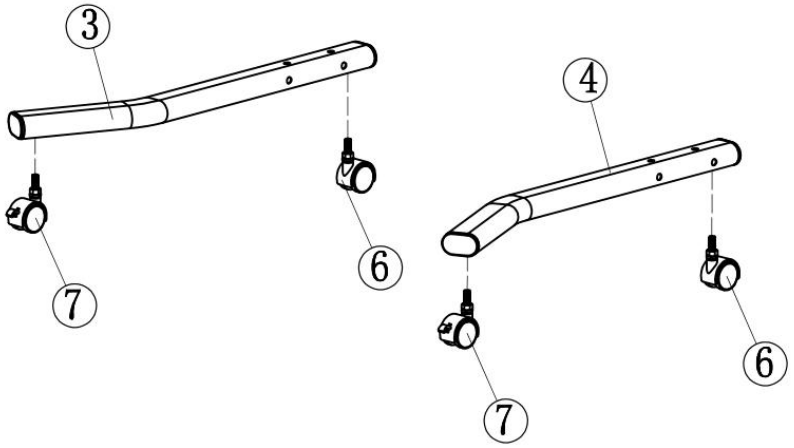

Fig 2

Step 3:.Assemble the bottom frame.

Connect the assembled left and right tube of the bottom frame with Connection tube, then tighten the nuts as the fig 3. Screw the Caster wheel until it is level with the ground.Then lock the nuts on the wheel.

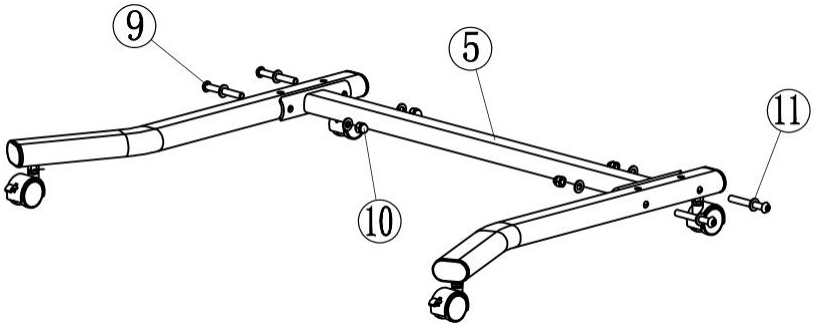

Fig 3

Step 4: Install two legs.

Install the two legs to the left/right tube of the bottom as the fig 4.

Screw the nuts but not lock it for now.

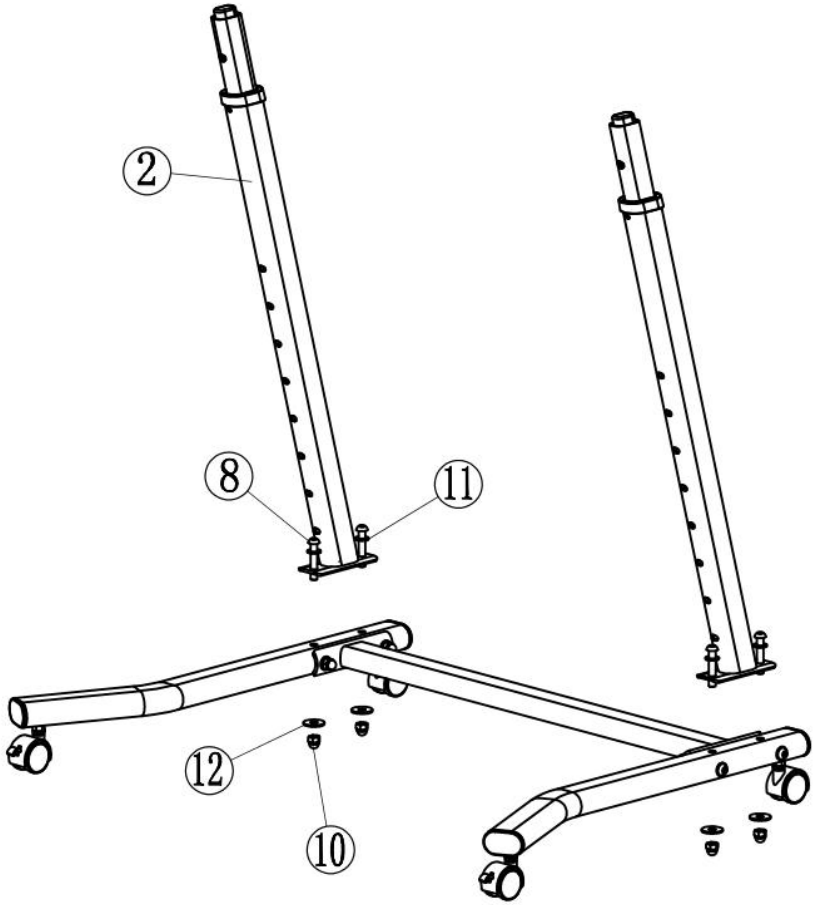

Fig 4

Step 5:Install the tabletop.

Place the tabletop on the legs and press down until the button comes out from the hole, then lock the screws as shown fig 5(2 places on left and right).

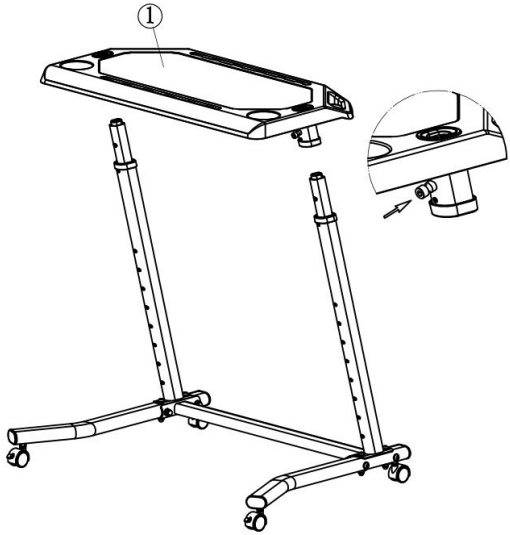

Fig 5

Step 6:Lock the bottom nuts.

Lock the four nuts at the bottom of the tube using an open wrench and a hex wrench as shown Fig6, when raise the desktop to the highest position.

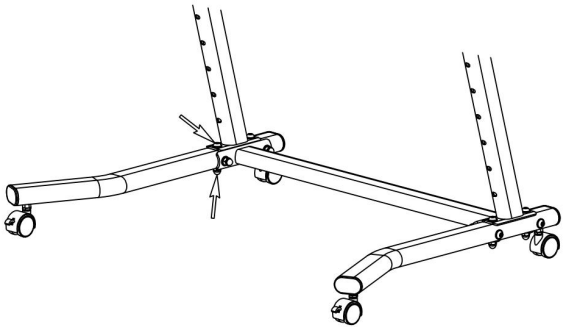

Fig 6

Step 7 ： Adjust height of desktop.

Simply press the button to raise or lower the table. Release the button at the height you need and check that the height position is securely locked before use.

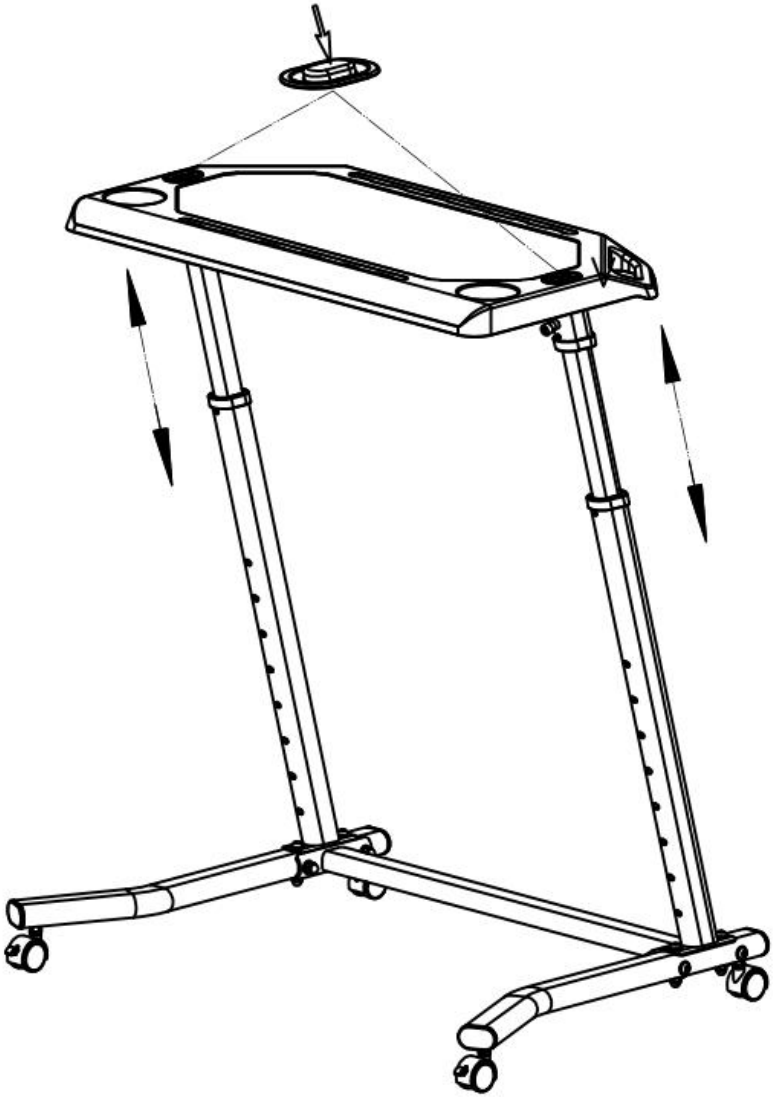

Fig 7

MAINTENANCE AND STORAGE

1. This product can move, please be sure to keep the brake locked and do not place any heavy objects on the desktop to avoid damage when store it.
2. This product need to be stored in a clean indoor environment, keep dry, avoid direct sunlight, stay away from fire source, watersource or other dangerous items.
3. When cleaning this product, please clean with clean cloth to avoid damage the surface appearance. Avoid clean with cleaner, clean powder or other chemical solvent.

Disposal instructions

Please classification recovery the packing bags and waste through the waste center or waste disposal company, to protect the environment. Please follow relevant laws and regulations.

Manufacturer: Shanghaimuxinmuyeyouxiangongsi
Address: Shuangchenglu 803nong11hao1602A-1609shi, baoshanqu, shanghai 200000 CN.
Imported to AUS: SIHAO PTY LTD. 1 ROKEVA STREETEASTWOOD NSW 2122 Australia
Imported to USA: Sanven Technology Ltd. Suite 250, 9166 Anaheim Place, Rancho Cucamonga, CA 91730

UK REP

YH CONSULTING LIMITED.
C/O YH Consulting Limited Office 147, Centurion House, London Road, Staines-upon-Thames, Surrey, TW18 4AX

EC REP

E-CrossStu GmbH
Mainzer Landstr.69,
60329 Frankfurt am Main.

VEVOR®

TOUGH TOOLS, HALF PRICE

Technical Support and E-Warranty Certificate

www.vevor.com/support

Machine Translated by Google

VEVOR®

TOUGH TOOLS, HALF PRICE

Assistance technique et certificat de garantie électronique www.vevor.com/support

BUREAU DE CYCLISME

MODÈLE : TY-DNJ003

Nous continuons à nous engager à vous fournir des outils à des prix compétitifs.
« Économisez la moitié », « Moitié prix » ou toute autre expression similaire utilisée par nous ne représente qu'une estimation des économies que vous pourriez réaliser en achetant certains outils chez nous par rapport aux grandes marques et ne couvre pas nécessairement toutes les catégories d'outils que nous proposons.
Nous vous rappelons de bien vouloir vérifier soigneusement lorsque vous passez une commande chez nous si vous économisez réellement la moitié par rapport aux grandes marques.

Machine Translated by Google

VEVOR®
TOUGH TOOLS, HALF PRICE

BUREAU DE CYCLISME

MODÈLE : TY-DNJ003

BESOIN D'AIDE? CONTACTEZ-NOUS!

Vous avez des questions sur nos produits ? Vous avez besoin d'une assistance technique ? N'hésitez pas à nous contacter :

Assistance technique et certificat de garantie électronique www.vevor.com/support

Il s'agit de la notice d'utilisation d'origine. Veuillez lire attentivement toutes les instructions du manuel avant de l'utiliser. VEVOR se réserve le droit d'interpréter clairement notre manuel d'utilisation. L'apparence du produit dépend du produit que vous avez reçu. Veuillez nous excuser, nous ne vous informerons plus si des mises à jour technologiques ou logicielles sont disponibles sur notre produit.

Machine Translated by Google

INTRODUCTION

Pour éviter toute blessure, veuillez lire attentivement les instructions et utiliser le produit de manière appropriée. manière standardisée.

Lorsque vous transmettez le support de réparation de vélo à un autre utilisateur, assurez-vous de inclure le manuel d'utilisation

Le manuel d'utilisation peut ne pas décrire les détails et le fonctionnement du produit étapes complètes. Veuillez nous contacter lorsque vous avez besoin d'aide ou de plus amples informations.

Les bureaux de fitness réglables pour vélo sont conçus pour coopérer avec le vélo entraîneur pour placer un iPhone, un iPad, un ordinateur portable, etc. Il peut également être utilisé comme bureau de fortune, tableau d'écriture, uniquement pour un usage privé, pas pour un usage commercial. Ce produit se déplace grâce à la roue universelle, assurez-vous de verrouiller le frein de la roue et un placement stable avant utilisation. Relâchez le frein lorsque vous se déplacer.

Placez ce produit sur un sol dur et plat. Assurez-vous de l'installation l'espace est suffisant pour éviter que le produit ne heurte les objets environnants.

Veuillez suivre strictement ces instructions lors de l'assemblage ou de l'utilisation de ce produit. Le vendeur ne sera pas responsable des dommages causés par un montage ou une utilisation incorrecte.

Veuillez faire attention au placement des mains pour éviter les blessures lorsque vous ajustez la hauteur et plier le produit. La charge maximale de cet article est de 20 kg (44 lb), veuillez ne pas le mettre articles en surpoids.

Précautions

Si vous constatez des défauts sur les produits ou des pièces manquantes, veuillez nous contacter immédiatement. Veuillez ne pas laisser les enfants grimper ou utiliser le bureau, afin d'éviter les blessures. par le déversement des produits.

Assurez-vous de verrouiller le frein de la roue pour empêcher le mouvement du bureau ou des éléments de bureau tombent lors de l'utilisation de ce produit.

Conservez les instructions.

Machine Translated by Google

LA FONCTION EST INTRODUITE

Les bureaux de fitness réglables pour vélo sont conçus pour offrir aux utilisateurs une meilleure conduite expérience, coopérer avec le vélo d'entraînement pour placer l'iPhone, l'iPad, l'ordinateur portable, etc. que vous pouvez profiter à la fois du divertissement et du bureau tout en roulant. Il peut également être utilisé comme bureau de fortune, tableau d'écriture. Ses principales caractéristiques sont les suivantes :

1. Le fond est doté de 4 roulettes universelles qui peuvent être déplacées librement. Roue arrière avec blocage de frein pour un placement stable.
2. Grand plateau de table avec tapis antidérapant. Les doubles fentes pour cartes avant et arrière peuvent être iPhone et iPad placés verticalement.
3. Les porte-gobelets gauche et droit sont conçus pour contenir des gobelets ou des cruches d'eau
4. L'accoudoir double peut être utilisé pour enrouler et fixer le cordon d'alimentation du téléphone, peut également être suspendu une serviette dessus.
5. La hauteur du bureau peut être ajustée selon les besoins.
6. La base inférieure intégrée est plus stable.

PARAMÈTRES DU PRODUIT

Matériau du bureau	ABS
Hauteur du bureau	31,5″-44,7″/ 800-1135 mm
Structure de la semelle	Type de cadre avec roue universelle
Capacité de charge	≤ 44 lb / 20 kg
Couleur	Noir

LISTE DES PIÈCES

Lors du déballage de ce produit, assurez-vous que les pièces répertoriées ci-dessous sont incluses et inspectez soigneusement tout dommage qui aurait pu survenir pendant le transport. N'essayez pas d'assembler ou d'utiliser le produit si une pièce est manquante ou endommagé.

Machine Translated by Google

Non	Nom de la pièce	Quantité	Image
①	Dessus de table	1	
②	Jambes	2	
③	Tube gauche du cadre inférieur	1	
④	Tube droit du cadre inférieur	1	
⑤	Tube de connexion du cadre inférieur	1	
⑥	Roulette pivotante	2	
⑦	Roulette pivotante (avec frein)	2	
⑧	Vis (courte)	4	
⑨	Vis (longue)	4	
⑩	Noix	8	
⑪	Rondelle plate (petite)	12	
⑫	Rondelle plate (grande)	4	
⑬	Clé Allen de 5 mm	1	
⑭	Clé Allen de 6 mm	1	
⑮	Clé à fourche	1	

Machine Translated by Google

INSTRUCTIONS D'INSTALLATION

Étape 1 : Vérifiez le produit et les accessoires selon la figure 1.

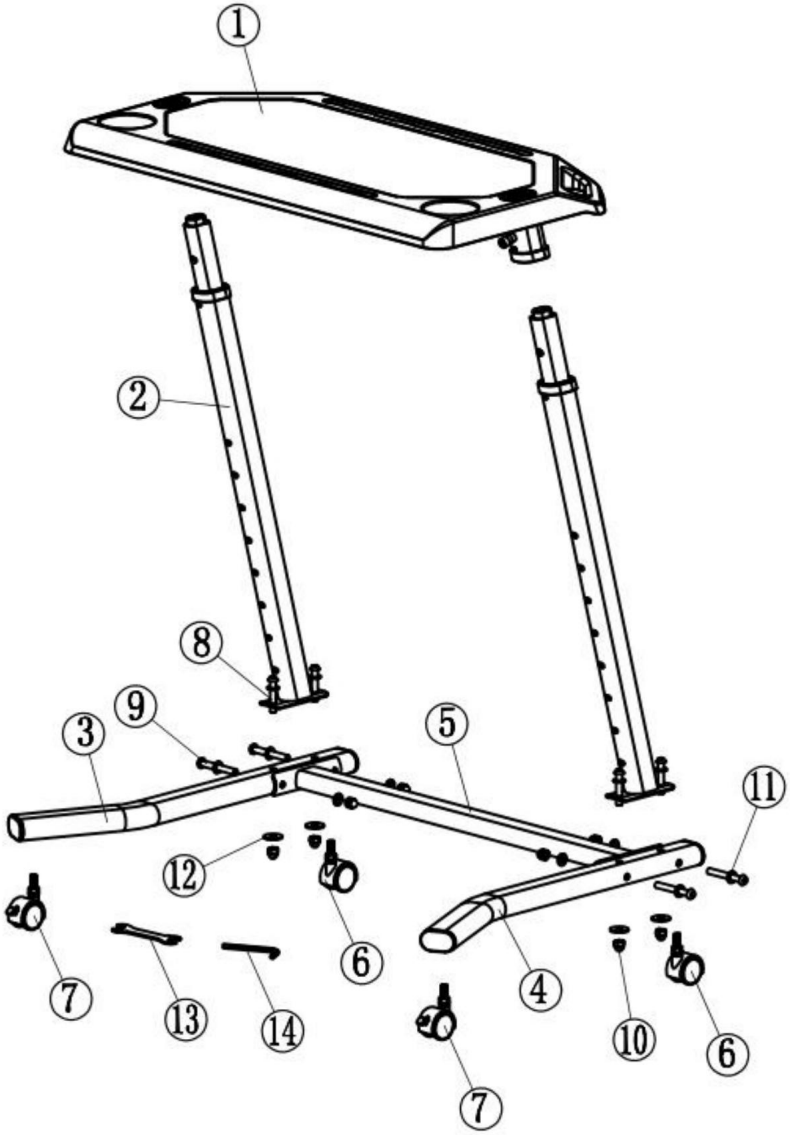

Fig 1

Machine Translated by Google

Étape 2 : Installez la roulette.

Installez la roue sur le tube gauche/droit du cadre inférieur et vissez-la

dans le sens des aiguilles d'une montre.

Remarque : Les deux roues avec frein sont montées à l'arrière (côté court de la plier).

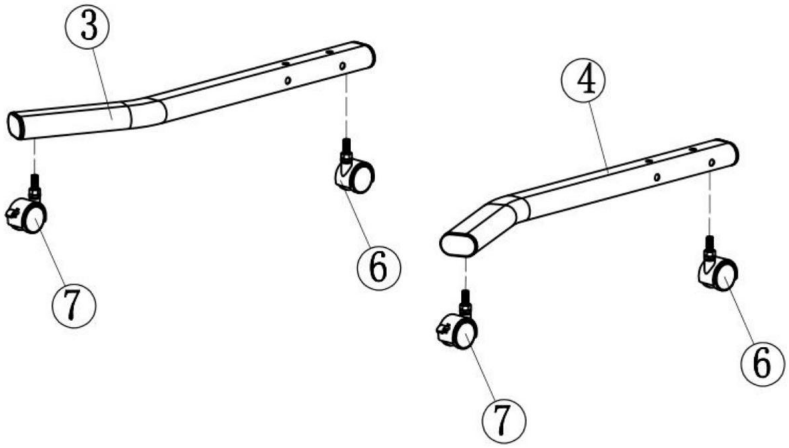

Fig 2

Étape 3 : Assemblez le cadre inférieur.

Connectez le tube gauche et droit assemblé du cadre inférieur avec

Tube de raccordement, puis serrer les écrous comme sur la figure 3. Visser la roulette jusqu'à ce qu'il soit au niveau du sol. Ensuite, bloquez les écrous sur la roue.

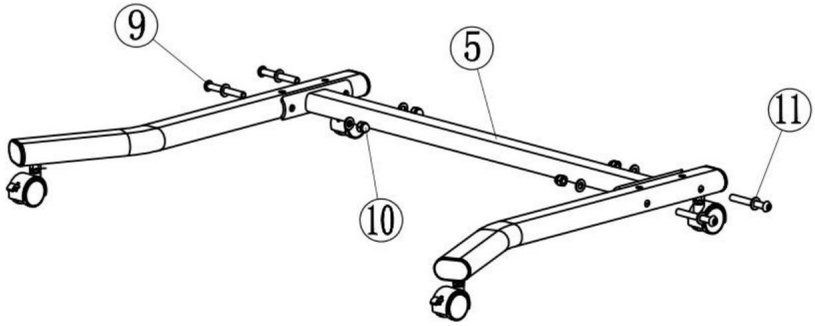

Fig 3

Machine Translated by Google

Étape 4 : Installez les deux pieds.

Installez les deux pieds sur le tube gauche/droit du bas comme sur la fig. 4.

Vissez les écrous mais ne les bloquez pas pour l'instant.

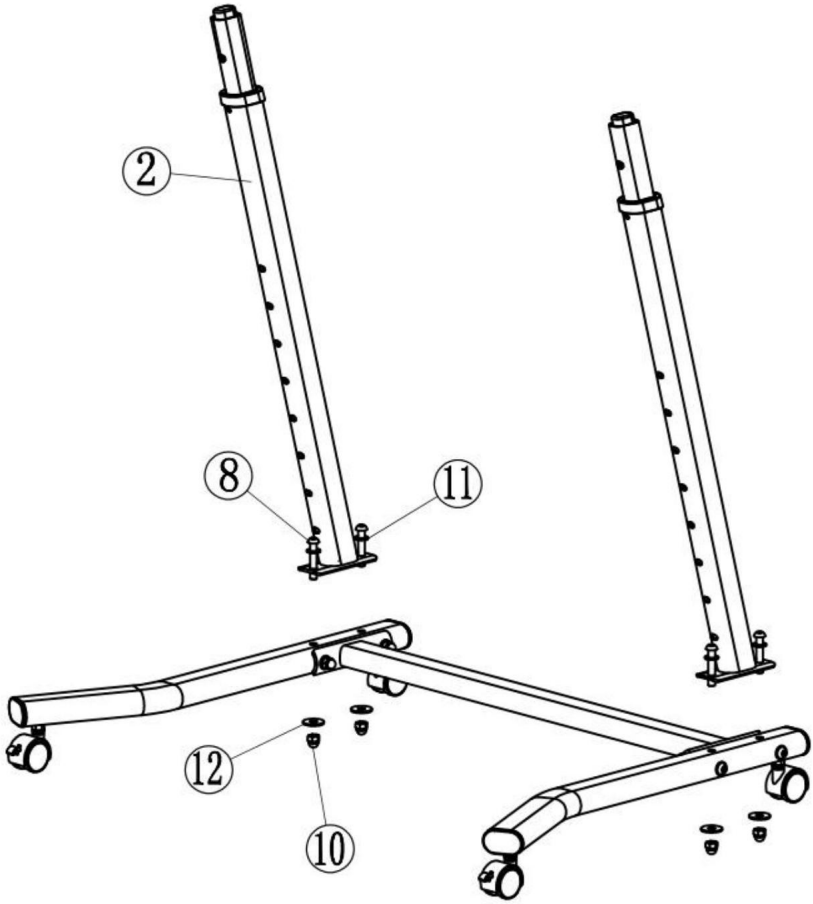

Fig. 4

Machine Translated by Google

Étape 5 : Installez le plateau de table.

Placez le plateau sur les pieds et appuyez jusqu'à ce que le bouton sorte du trou, puis verrouillez les vis comme indiqué sur la fig. 5 (2 emplacements à gauche et à droite).

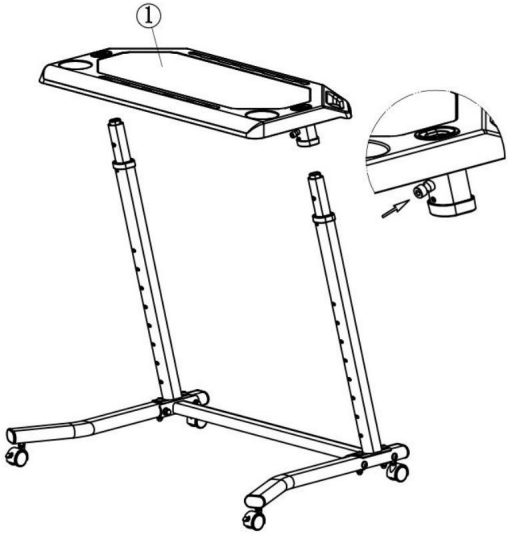

Fig. 5

Étape 6 : Verrouillez les écrous inférieurs.

Verrouillez les quatre écrous au bas du tube à l'aide d'une clé ouverte et d'une clé hexagonale comme indiqué sur la figure 6, lorsque vous soulevez le bureau à la position la plus haute

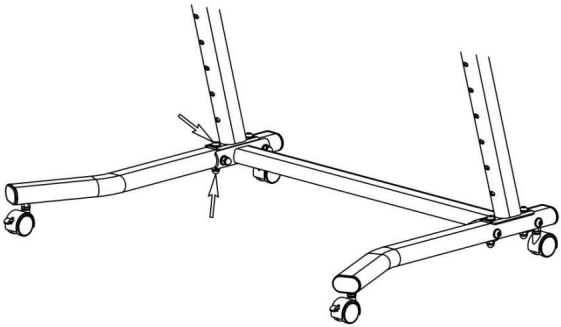

Fig. 6

Machine Translated by Google

Étape 7 : Ajustez la hauteur du bureau.

Appuyez simplement sur le bouton pour monter ou descendre la table. Relâchez le bouton à la hauteur souhaitée et vérifiez que la position de hauteur est bien verrouillée avant utilisation.

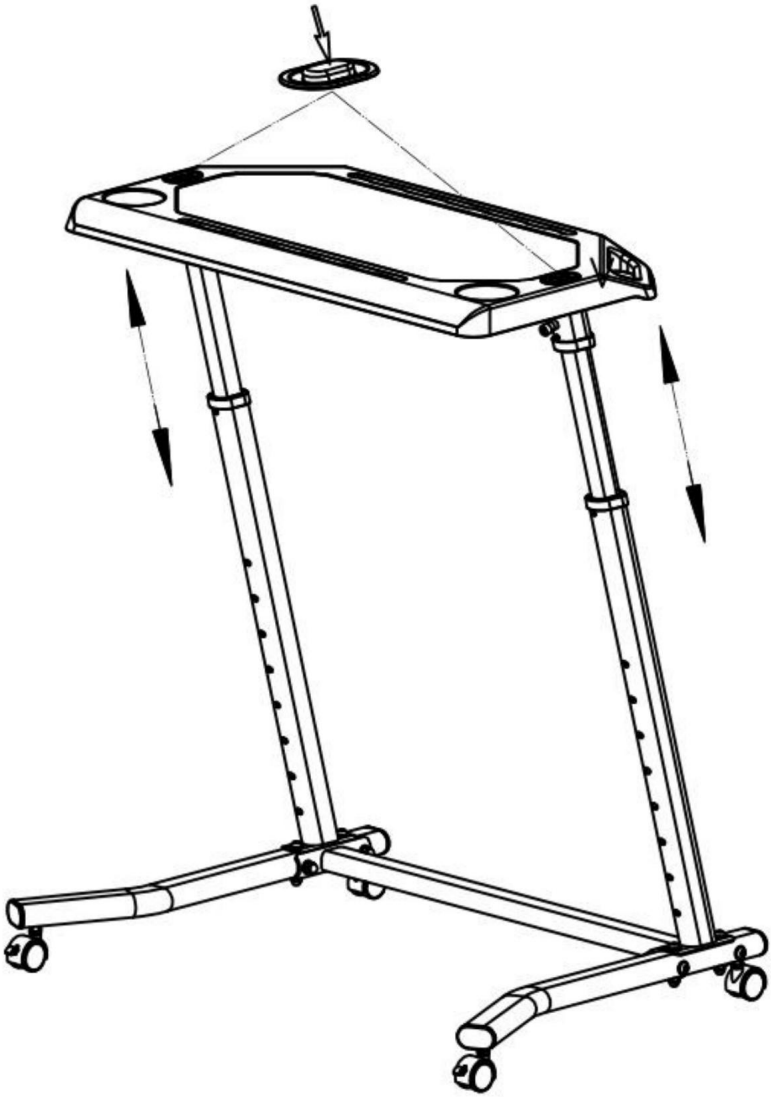

Fig. 7

Machine Translated by Google

ENTRETIEN ET STOCKAGE

1. Ce produit peut bouger, assurez-vous de garder le frein verrouillé et de ne pas placez aucun objet lourd sur le bureau pour éviter de l'endommager lors du stockage.
2. Ce produit doit être stocké dans un environnement intérieur propre, garder au sec, éviter lumière directe du soleil, éloignez-vous des sources de feu, des sources d'eau ou d'autres objets dangereux.
3. Lors du nettoyage de ce produit, veuillez le nettoyer avec un chiffon propre pour éviter de l'endommager. aspect de surface. Évitez de nettoyer avec un nettoyant, une poudre de nettoyage ou un autre produit chimique solvant.

Instructions d'élimination

Veuillez classer les sacs d'emballage et les déchets par le biais de la collecte des déchets. centre ou entreprise d'élimination des déchets, pour protéger l'environnement. Veuillez suivre lois et règlements pertinents.

Fabricant : Shanghaimuxinmuyeyouxiangongsi

Adresse : Shuangchenglu 803nong11hao1602A-1609shi, baoshanqu, Shanghai 200 000 CN.

Importé en Australie : SIHAO PTY LTD. 1 ROKEVA STREET EASTWOOD NSW 2122 Australie

Importé aux États-Unis : Sanven Technology Ltd. Suite 250, 9166 Anaheim Place, Rancho Cucamonga, CA 91730

REPRÉSENTANT	DU ROYAUME-UNI

YH CONSULTING LIMITÉE.

A/S YH Consulting Limited Bureau 147, Centurion Maison, London Road, Staines-upon-Thames, Surrey, TW18 4AX

REPRÉSENTANT	DE LA CE

E-CrossStu GmbH

69, rue Mainzer Landstr., 60329 Francfort-sur-le-Main.

Machine Translated by Google

VEVOR®

TOUGH TOOLS, HALF PRICE

Assistance technique et certificat de garantie électronique www.vevor.com/support

Machine Translated by Google

VEVOR®

TOUGH TOOLS, HALF PRICE

Technischer Support und E-Garantie-Zertifikat www.vevor.com/support

FAHRRAD-SCHREIBTISCH

MODELL: TY-DNJ003

Wir sind weiterhin bestrebt, Ihnen Werkzeuge zu wettbewerbsfähigen Preisen anzubieten. „Sparen Sie die Hälfte“, „Halber Preis“ oder andere ähnliche Ausdrücke, die wir verwenden, stellen nur eine Schätzung der Ersparnis dar, die Sie beim Kauf bestimmter Werkzeuge bei uns im Vergleich zu den großen Topmarken erzielen können, und decken nicht unbedingt alle von uns angebotenen Werkzeugkategorien ab. Wir möchten Sie freundlich daran erinnern, bei Ihrer Bestellung bei uns sorgfältig zu prüfen, ob Sie im Vergleich zu den großen Topmarken tatsächlich die Hälfte sparen.

Machine Translated by Google

VEVOR®

TOUGH TOOLS, HALF PRICE

FAHRRAD-SCHREIBTISCH

MODELL: TY-DNJ003

Brauchen Sie Hilfe? Kontaktieren Sie uns!

Sie haben Fragen zu unseren Produkten? Sie benötigen technischen Support? Dann kontaktieren Sie uns gerne:

Technischer Support und E-Garantie-Zertifikat
www.vevor.com/support

Dies ist die Originalanleitung. Bitte lesen Sie alle Anweisungen sorgfältig durch, bevor Sie das Gerät in Betrieb nehmen. VEVOR behält sich eine klare Auslegung unserer Bedienungsanleitung vor. Das Erscheinungsbild des Produkts richtet sich nach dem Produkt, das Sie erhalten haben. Bitte verzeihen Sie uns, dass wir Sie nicht erneut informieren, wenn es Technologie- oder Software-Updates für unser Produkt gibt.

Machine Translated by Google

EINFÜHRUNG

ÿ Um Verletzungen zu vermeiden, lesen Sie bitte die Anweisungen sorgfältig durch und verwenden Sie das Produkt in einer standardisierter Weise.

ÿ Wenn Sie den Fahrrad-Reparaturständer an einen anderen Benutzer weitergeben, achten Sie bitte darauf, das Benutzerhandbuch beifügen

ÿ Das Benutzerhandbuch kann nicht die Produktdetails und den Betrieb beschreiben Schritte vollständig. Bitte kontaktieren Sie uns, wenn Sie Hilfe oder weitere Informationen benötigen. ÿ Die verstellbaren Bike Fitness Desks sind für die Zusammenarbeit mit dem Fahrrad konzipiert Trainer zum Platzieren von iPhone, iPad, Notebook usw. Es kann auch als provisorischer Schreibtisch, Schreibtafel, nur für den privaten Gebrauch, nicht für den gewerblichen Gebrauch.

ÿ Dieses Produkt bewegt sich mit dem Universalrad, bitte achten Sie darauf, die Bremse zu blockieren des Rades und stabilen Stand vor dem Gebrauch. Lösen Sie die Bremse, wenn Sie bewegen.

ÿ Stellen Sie das Produkt auf einen harten und ebenen Boden. Stellen Sie sicher, dass die Installation ausreichend Platz ist, um zu vermeiden, dass das Produkt gegen umliegende Gegenstände stößt.

ÿ Bitte befolgen Sie diese Anweisungen beim Zusammenbau oder Gebrauch dieses Produkts genau. Der Verkäufer haftet nicht für Schäden, die durch unsachgemäße Montage oder Verwendung entstehen.

ÿ Achten Sie beim Einstellen auf die Handposition, um Verletzungen zu vermeiden. die Höhe und falten Sie das Produkt. ÿ Die maximale Tragkraft dieses Artikels beträgt 20 kg (44lb), bitte legen Sie übergewichtige Artikel.

Vorsichtsmaßnahmen

ÿ Wenn Sie Mängel an Produkten oder fehlende Teile feststellen, kontaktieren Sie uns bitte umgehend. ÿ Bitte lassen Sie Kinder nicht auf den Schreibtisch klettern oder ihn benutzen, um Verletzungen zu vermeiden durch die Entsorgung von Produkten.

ÿ Bitte achten Sie darauf, die Bremse des Rades zu blockieren, um eine Bewegung des Schreibtischs zu verhindern

Bei der Verwendung dieses Produkts können Gegenstände auf den Schreibtisch fallen oder herunterfallen.

Bewahren Sie die Anleitung auf.

Machine Translated by Google

FUNKTION WIRD EINGEFÜHRT

Die verstellbaren Bike Fitness Desks wurden entwickelt, um den Benutzern ein besseres Fahrgefühl zu bieten Erfahrung, kooperieren Sie mit dem Fahrradtrainer, um iPhone, iPad, Notebook usw. zu platzieren, so dass Sie während der Fahrt sowohl Unterhaltung als auch Büro genießen können. Es kann auch verwendet werden als provisorischer Schreibtisch, Schreibtafel. Seine Hauptmerkmale sind wie folgt:

1. Der Boden hat 4 Universalrollen, die frei bewegt werden können. Hinterrad mit Bremsarretierung für stabilen Stand.
2. Große Tischplatte mit Anti-Rutsch-Matte.Die vorderen und hinteren Doppel-Kartenfächer können vertikal platziertes iPhone und iPad.
3. Die linken und rechten Wasserbecherhalter sind für die Aufnahme von Wasserbechern oder Krügen vorgesehen
4. Dual armlehne kann verwendet werden, um wickeln und fix die telefon power kabel, auch können hängen Handtuch darauf.
5. Die Tischplattenhöhe lässt sich beliebig verstellen.
6. Die aufgebaute Bodenbasis ist stabiler.

PRODUKTPARAMETER

Material des Schreibtischs	ABS
Höhe der Schreibtischplatte	31,5ÿ–44,7ÿ/ 800–1135 mm
Fundamentstruktur	Rahmentyp mit Universalrad
Tragfähigkeit	ÿ44 Pfund / 20 kg
Farbe	Schwarz

TEILELISTE

Stellen Sie beim Auspacken dieses Produkts sicher, dass die unten aufgeführten Teile enthalten sind und überprüfen Sie es sorgfältig auf etwaige Schäden, die während des Transports aufgetreten sein könnten. Versuchen Sie nicht, das Produkt zusammenzubauen oder zu verwenden, wenn ein Teil fehlt oder beschädigt.

Machine Translated by Google

NEIN	Teilename	Menge	Bild
1	Tischplatte	1	
2	Beine	2	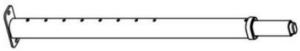
3	Linkes Rohr des unteren Rahmens	1	
4	Rechtes Rohr des unteren Rahmens	1	
5	Verbindungsrohr des Unterrahmens	1	
6	Lenkrolle	2	
7	Lenkrolle (mit Bremse)	2	
8	Schraube (kurz)	4	
9	Schraube (lang)	4	
10	Nüsse	8	
11	Flache Unterlegscheibe (klein)	12	
12	Unterlegscheibe (groß)	4	
13	5-mm-Inbusschlüssel	1	
14	6mm Inbusschlüssel	1	
15	Maulschlüssel	1	

Machine Translated by Google

INSTALLATIONSANLEITUNG

Schritt 1: Überprüfen Sie Produkt und Zubehör gemäß Abbildung 1.

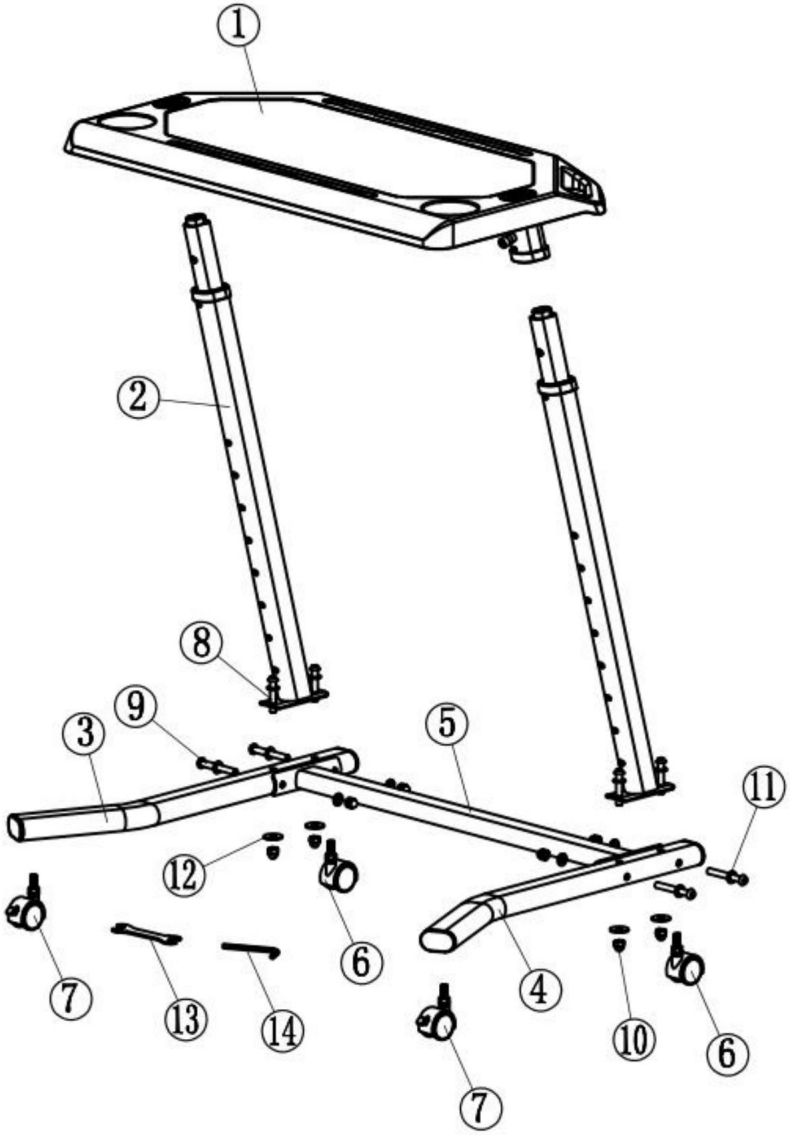

Abb. 1

Machine Translated by Google

Schritt 2: Installieren Sie das Lenkrad.

Montieren Sie das Rad am linken/rechten Rohr des Unterrahmens und schrauben Sie es fest im Uhrzeigersinn.

Hinweis: Die beiden Räder mit Bremse sind hinten montiert (kurze Seite des biegen).

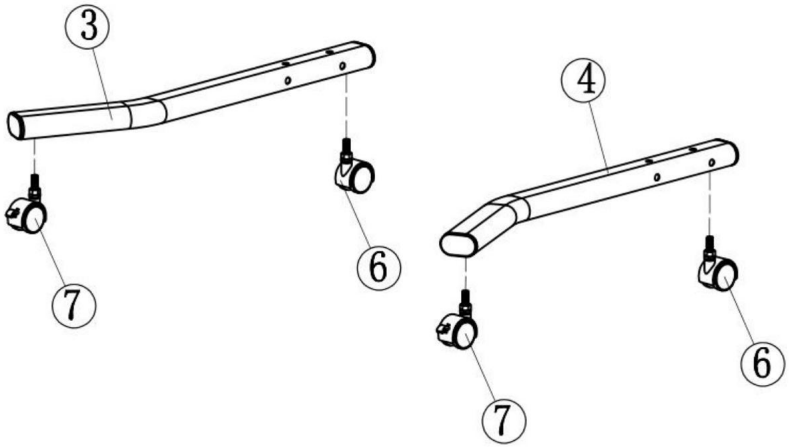

Abb. 2

Schritt 3: Den unteren Rahmen zusammenbauen.

Verbinden Sie die montierten linken und rechten Rohre des Unterrahmens mit Verbindungsrohr, dann ziehen Sie die Muttern wie in Abb. 3. Schrauben Sie das Lenkrad bis es ebenerdig ist. Kontern Sie dann die Muttern am Rad.

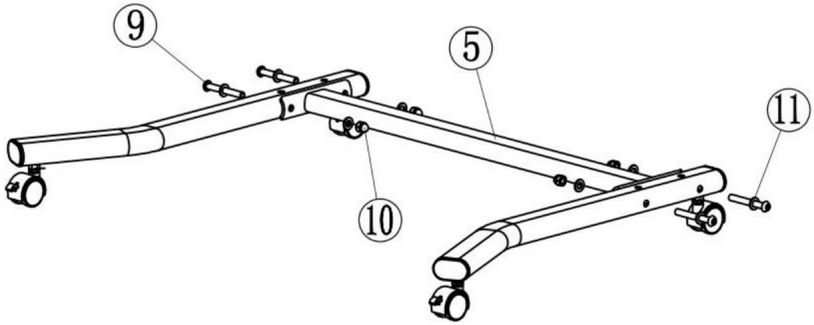

Abb. 3

Machine Translated by Google

Schritt 4: Zwei Beine montieren.

Montieren Sie die beiden Beine am linken/rechten Rohr der Unterseite, wie in Abb. 4 dargestellt.

Die Muttern festziehen, aber vorerst noch nicht festziehen.

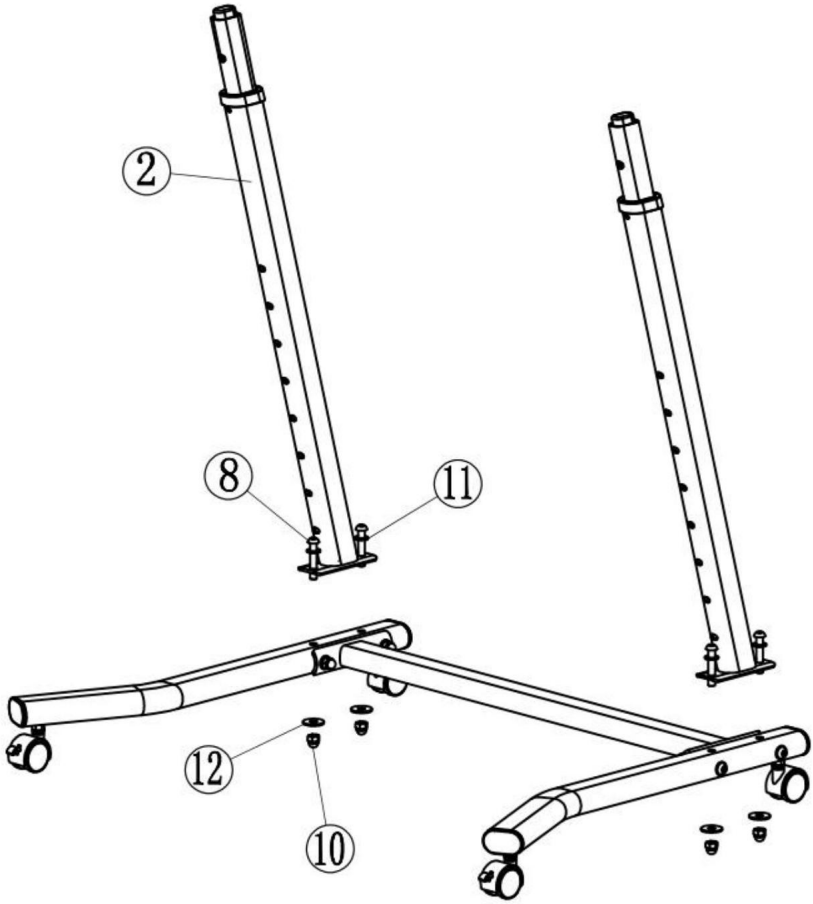

Abb. 4

Machine Translated by Google

Schritt 5: Installieren Sie die Tischplatte.

Legen Sie die Tischplatte auf die Beine und drücken Sie sie nach unten, bis der Knopf aus dem Loch kommt. Ziehen Sie dann die Schrauben fest, wie in Abb. 5 gezeigt (2 Stellen links und rechts).

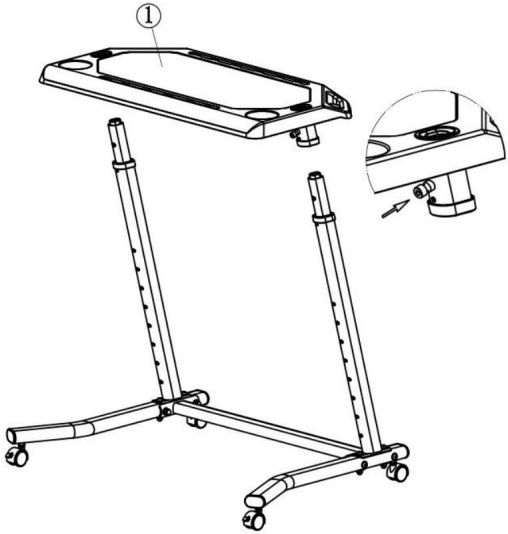

Abb. 5

Schritt 6: Kontern Sie die unteren Muttern.

Ziehen Sie die vier Muttern an der Unterseite des Rohrs mit einem Gabelschlüssel und einem Inbusschlüssel fest, wie in Abb. 6 gezeigt, wenn Sie die Tischplatte in die höchste Position heben.

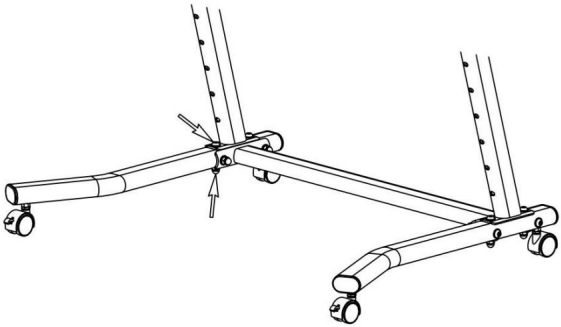

Abb. 6

Machine Translated by Google

Schritt 7 : Passen Sie die Höhe des Desktops an.

Drücken Sie einfach die Taste, um den Tisch anzuheben oder abzusenken. Lassen Sie die Taste bei der gewünschten Höhe los und prüfen Sie vor der Verwendung, ob die Höhenposition sicher verriegelt ist.

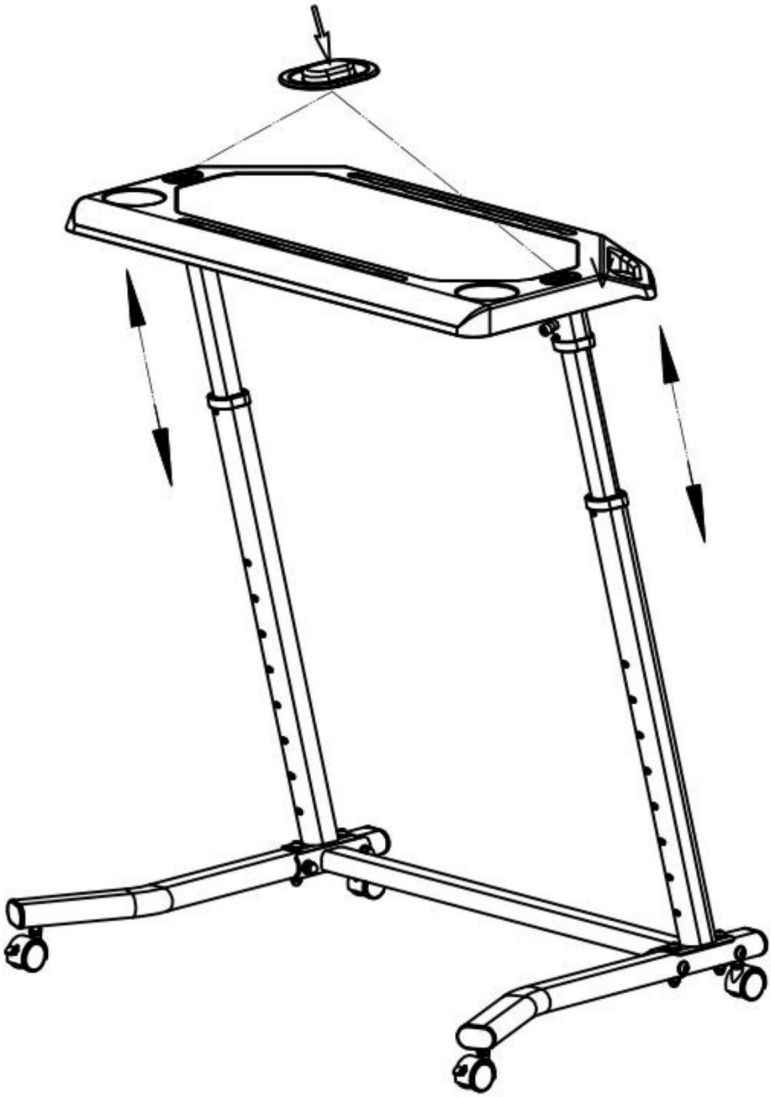

Abb. 7

Machine Translated by Google

WARTUNG UND LAGERUNG

1. Dieses Produkt kann sich bewegen, bitte achten Sie darauf, die Bremse zu verriegeln und nicht

Stellen Sie keine schweren Gegenstände auf die Schreibtischplatte, um Beschädigungen beim Lagern zu vermeiden.

2. Dieses Produkt muss in einem sauberen Innenraum gelagert werden, trocken halten, vermeiden

direkte Sonneneinstrahlung, halten Sie sich von Feuerquellen, Wasserquellen oder anderen gefährlichen Gegenständen fern.

3. Reinigen Sie das Produkt mit einem sauberen Tuch, um eine Beschädigung des

Oberflächenerscheinung. Vermeiden Sie die Reinigung mit Reiniger, Reinigungspulver oder anderen Chemikalien

Lösungsmittel.

Hinweise zur Entsorgung

Bitte entsorgen Sie die Verpackungsbeutel und Abfälle über den Hausmüll

Umwelt zu schützen. Bitte beachten Sie die Hinweise zur Entsorgung.

einschlägigen Gesetze und Vorschriften.

Hersteller: Shanghaimuxinmuyeyouxiangongsi

Adresse: Shuangchenglu 803nong11hao1602A-1609shi, Baoshanqu, Shanghai
200000 CN.

Nach AUS importiert: SIHAO PTY LTD. 1 ROKEVA STREETEASTWOOD NSW 2122
Australien

Importiert in die USA: Sanven Technology Ltd. Suite 250, 9166 Anaheim Place, Rancho Cucamonga, CA
91730

UK REP

YH CONSULTING LIMITED.

C/O YH Consulting Limited Office 147, Centurion

Haus, London Road, Staines-upon-Thames,

Surrey, TW18 4AX

Vertreter der EG

E-CrossStu GmbH

Mainzer Landstr.69,

60329 Frankfurt am Main.

Machine Translated by Google

VEVOR®

TOUGH TOOLS, HALF PRICE

Technischer Support und E-Garantie-Zertifikat

www.vevor.com/support

Machine Translated by Google

VEVOR®

TOUGH TOOLS, HALF PRICE

Supporto tecnico e certificato di garanzia elettronica www.vevor.com/support

SCRIVANIA PER IL CICLISMO

MODELLO: TY-DNJ003

Continuiamo a impegnarci per fornirvi strumenti a prezzi competitivi.
"Risparmia la metà", "Metà prezzo" o qualsiasi altra espressione simile da noi utilizzata rappresenta solo una stima del risparmio che potresti ottenere acquistando determinati utensili con noi rispetto ai principali marchi principali e non significa necessariamente coprire tutte le categorie di utensili da noi offerti. Ti ricordiamo gentilmente di verificare attentamente quando effettui un ordine con noi se stai effettivamente risparmiando la metà rispetto ai principali marchi principali.

Machine Translated by Google

VEVOR®
TOUGH TOOLS, HALF PRICE

SCRIVANIA PER IL CICLISMO

MODELLO: TY-DNJ003

HAI BISOGNO DI AIUTO? CONTATTACI!

Hai domande sui prodotti? Hai bisogno di supporto tecnico? Non esitare a contattarci:

Supporto tecnico e certificato di garanzia elettronica www.vevor.com/support

Questa è l'istruzione originale, si prega di leggere attentamente tutte le istruzioni del manuale prima di utilizzare. VEVOR si riserva una chiara interpretazione del nostro manuale utente. L'aspetto del prodotto sarà soggetto al prodotto ricevuto. Vi preghiamo di perdonarci se non vi informeremo di nuovo se ci sono aggiornamenti tecnologici o software sul nostro prodotto.

Machine Translated by Google

INTRODUZIONE

ÿ Per evitare lesioni, leggere attentamente le istruzioni e utilizzare il prodotto in un modo standardizzato.

ÿ Quando si passa il supporto per la riparazione della bicicletta a un altro utente, assicurarsi di includere il Manuale dell'utente

ÿ Il manuale utente potrebbe non descrivere i dettagli e il funzionamento del prodotto passaggi completamente. Contattaci quando hai bisogno di aiuto o maggiori informazioni. ÿ Le scrivanie fitness regolabili per bici sono progettate per collaborare con la bici trainer per posizionare iphone, ipad, notebook, ecc. Può essere utilizzato anche come scrivania improvvisata, scrittoio, solo per uso privato, non per uso commerciale. ÿ Questo prodotto si muove tramite la ruota universale, assicurarsi di bloccare il freno della ruota e posizionamento stabile prima dell'uso. Rilasciare il freno quando si mossa.

ÿ Posizionare questo prodotto su un terreno duro e piatto. Assicurarsi che l'installazione lo spazio è sufficiente per evitare che il prodotto urti gli oggetti circostanti.

ÿ Si prega di seguire scrupolosamente queste istruzioni durante il montaggio e l'utilizzo del prodotto. Il venditore non sarà responsabile per eventuali danni causati da un montaggio o un utilizzo improprio

ÿ Prestare attenzione al posizionamento delle mani per evitare lesioni durante la regolazione l'altezza e piegare il prodotto. ÿ Il carico massimo di questo articolo è di 20 kg (44 libbre), si prega di non mettere articoli in sovrappeso.

Attenzione

ÿ Se riscontri difetti nei prodotti o parti mancanti, ti preghiamo di contattarci immediatamente. ÿ Non lasciare che i bambini si arrampichino o utilizzino la scrivania, per evitare lesioni causate dallo scarico dei prodotti.

ÿ Assicurarsi di bloccare il freno della ruota per evitare movimenti del tavolo

o Gli elementi del desktop cadono quando si utilizza questo prodotto.

Salva le istruzioni.

Machine Translated by Google

LA FUNZIONE È INTRODOTTA

Le scrivanie fitness regolabili per bici sono progettate per offrire agli utenti una guida migliore esperienza, collaborare con il bike trainer per posizionare iPhone, iPad, notebook, ecc. così che puoi divertirti e lavorare mentre guidi. Può anche essere usato come scrivania improvvisata, scrittoio. Le sue caratteristiche principali sono le seguenti:

1. La parte inferiore ha 4 ruote universali che possono essere spostate liberamente. Ruota posteriore con Blocco freno per un posizionamento stabile.
2. Ampio piano del tavolo con tappetino antiscivolo. Gli slot per carte doppie anteriori e posteriori possono essere iPhone e iPad posizionati verticalmente.
3. I portabicchieri d'acqua sinistro e destro sono progettati per contenere bicchieri o brocche d'acqua
4. Il doppio bracciolo può essere utilizzato per avvolgere e fissare il cavo di alimentazione del telefono, può anche essere appeso asciugamano sopra.
5. L'altezza del tavolo può essere regolata a seconda delle esigenze.
6. La base inferiore rinforzata è più stabile.

PARAMETRI DEL PRODOTTO

Materiale del desktop	addominali
Altezza del desktop	31,5ÿ-44,7ÿ/ 800-1135mm
Struttura di fondazione	Tipo di telaio con ruota universale
Capacità di carico	ÿ44 libbre / 20 Kg
Colore	Nero

ELENCO DEI PEZZI

Quando si disimballa questo prodotto, assicurarsi che le parti elencate di seguito siano incluse e ispezionare attentamente eventuali danni che potrebbero essersi verificati durante il trasporto. Non tentare di montare o utilizzare il prodotto se una qualsiasi parte è mancante o danneggiato.

Machine Translated by Google

NO	Nome della parte	Quantità	Immagine
①	Da tavolo	1	
②	Gambe	2	
③	Tubo sinistro del telaio inferiore	1	
④	Tubo destro del telaio inferiore	1	
⑤	Tubo di collegamento del telaio inferiore	1	
⑥	Ruota girevole	2	
⑦	Ruota girevole (con freno)	2	
⑧	Vite (corta)	4	
⑨	Vite (lunga)	4	
⑩	Noci	8	
⑪	Rondella piatta (piccola)	12	
⑫	Rondella piatta (grande)	4	
⑬	Chiave esagonale da 5 mm	1	
⑭	Chiave esagonale da 6 mm	1	
⑮	Chiave inglese aperta	1	

Machine Translated by Google

ISTRUZIONI PER L'INSTALLAZIONE

Fase 1: Controllare il prodotto e gli accessori come indicato nella figura 1.

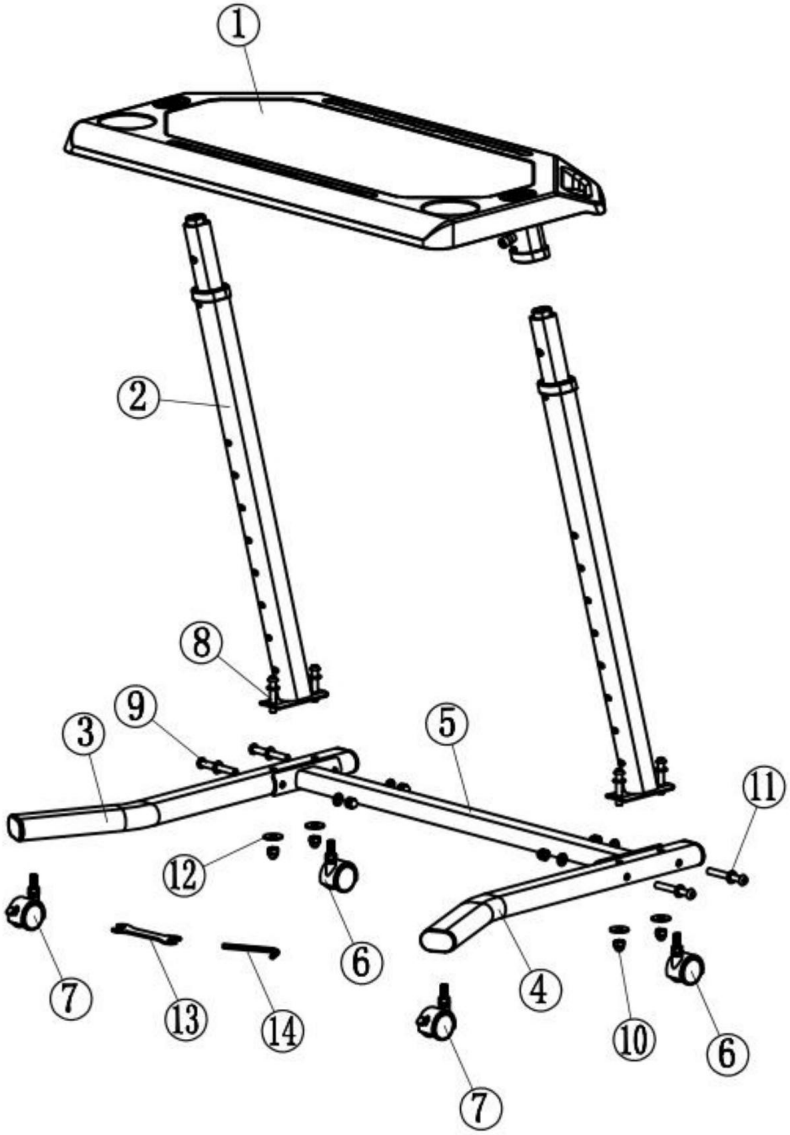

Figura 1

Machine Translated by Google

Fase 2: Installare la ruota orientabile.

Installare la ruota sul tubo sinistro/destro del telaio inferiore e avvitarla in senso orario.

Nota: Le due ruote con freno sono montate sul retro (lato corto del curva).

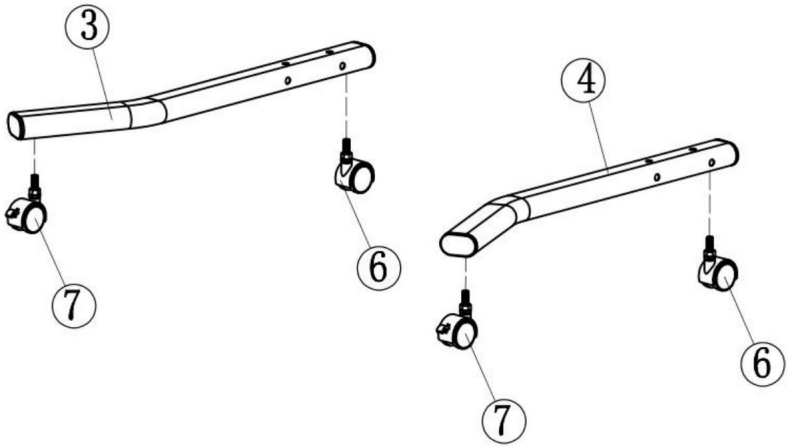

Figura 2

Fase 3: Montare il telaio inferiore.

Collegare il tubo sinistro e destro assemblati del telaio inferiore con Tubo di collegamento, quindi serrare i dadi come nella figura 3. Avvitare la ruota piroettante finché non è a livello con il terreno. Quindi bloccare i dadi sulla ruota.

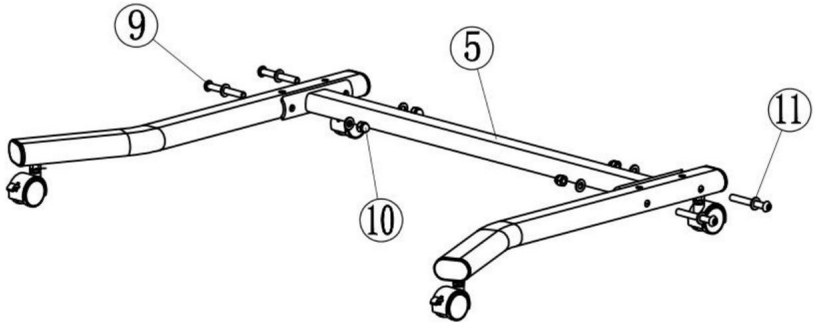

Figura 3

Machine Translated by Google

Fase 4: installare due gambe.

Installare le due gambe sul tubo sinistro/destro della parte inferiore come mostrato nella figura 4.

Per ora avvita i dadi ma non bloccarli.

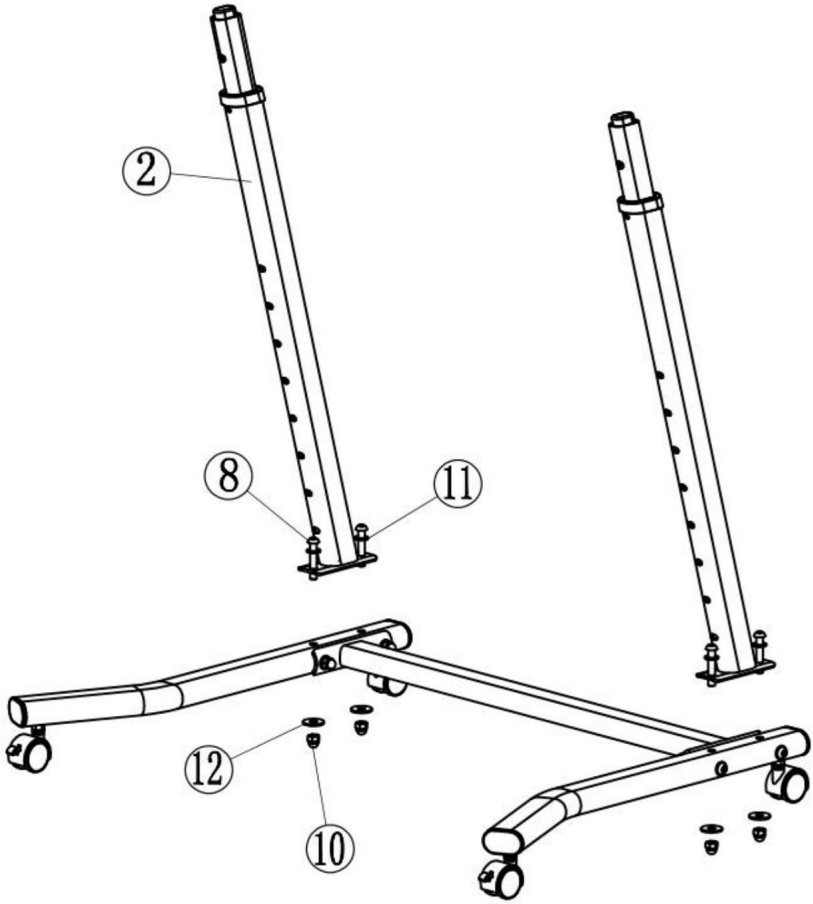

Figura 4

Machine Translated by Google

Fase 5: Installare il piano del tavolo.

Posizionare il piano del tavolo sulle gambe e premere verso il basso finché il pulsante non esce dal foro, quindi bloccare le viti come mostrato nella figura 5 (2 punti a sinistra e a destra).

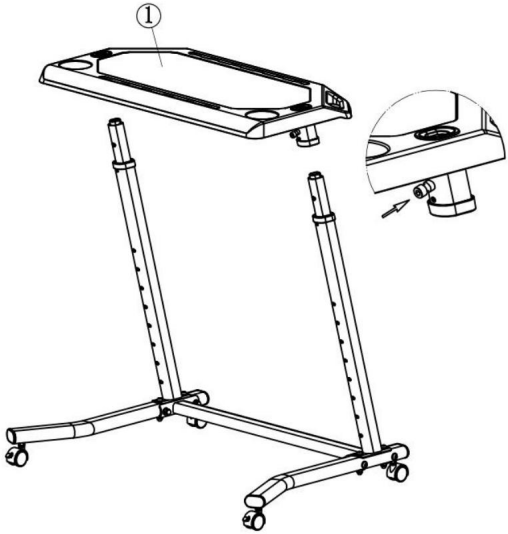

Figura 5

Fase 6: bloccare i dadi inferiori.

Bloccare i quattro dadi nella parte inferiore del tubo utilizzando una chiave inglese e una chiave esagonale come mostrato nella Fig. 6, quando si solleva il piano del tavolo nella posizione più alta.

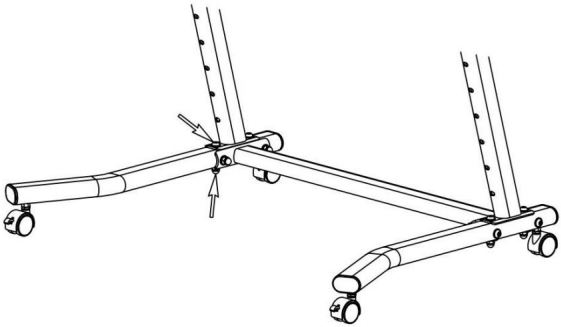

Figura 6

Machine Translated by Google

Fase 7 : Regolare l'altezza del desktop.

Basta premere il pulsante per alzare o abbassare il tavolo. Rilasciare il pulsante all'altezza desiderata e verificare che la posizione dell'altezza sia bloccata in modo sicuro prima dell'uso.

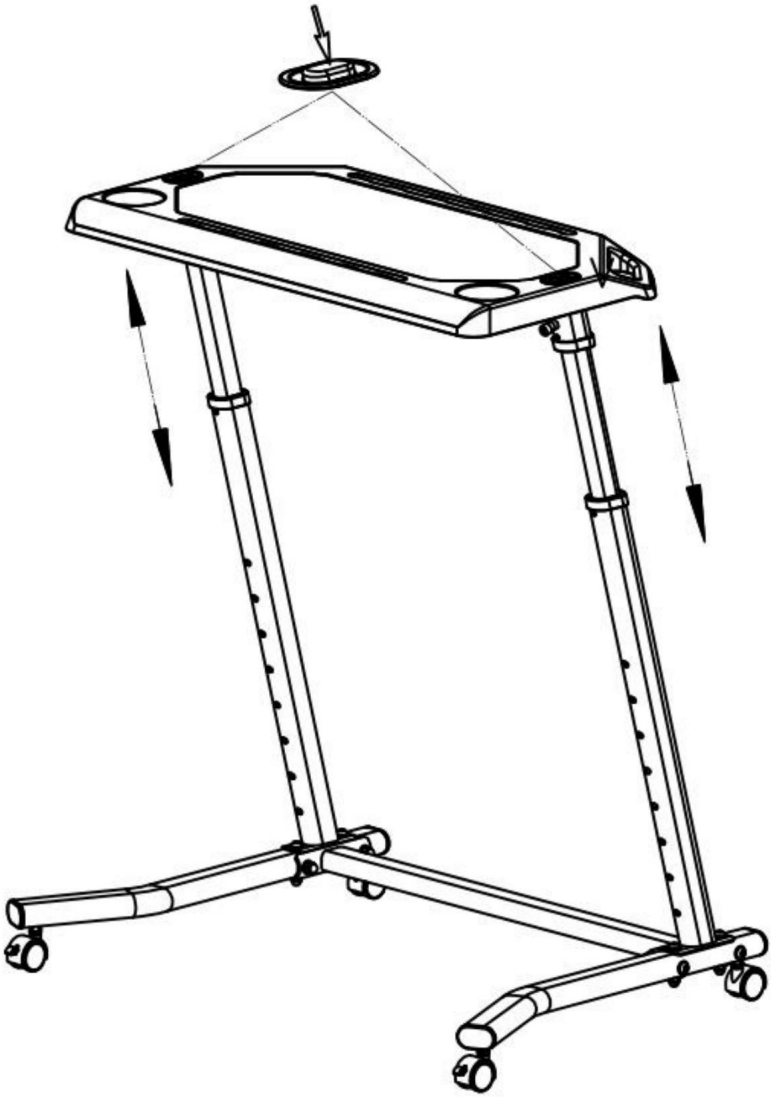

Figura 7

Machine Translated by Google

MANUTENZIONE E CONSERVAZIONE

1. Questo prodotto può muoversi, assicurarsi di tenere il freno bloccato e non posizionare oggetti pesanti sulla scrivania per evitare danni quando la si ripone.
2. Questo prodotto deve essere conservato in un ambiente interno pulito, asciutto, evitare luce solare diretta, stare lontano da fonti di fuoco, fonti d'acqua o altri oggetti pericolosi.
3. Quando si pulisce questo prodotto, si prega di pulire con un panno pulito per evitare di danneggiarlo. aspetto della superficie. Evitare di pulire con detergenti, polvere pulita o altri prodotti chimici solvente.

Istruzioni per lo smaltimento

Si prega di classificare il recupero dei sacchi di imballaggio e dei rifiuti attraverso i rifiuti centro o società di smaltimento rifiuti, per proteggere l'ambiente. Si prega di seguire leggi e regolamenti pertinenti.

Produttore: Shanghaimuxinmuyeyouxiangongsi

Indirizzo: Shuangchenglu 803nong11hao1602A-1609shi, baoshanqu, shanghai 200000 NC.

Importato in AUS: SIHAO PTY LTD. 1 ROKEVA STREETEASTWOOD NSW 2122 Australia

Importato negli USA: Sanven Technology Ltd. Suite 250, 9166 Anaheim Place, Rancho Cucamonga, CA 91730

RAPPRESENTANZA DEL REGNO UNITO	CONSULENZA YH LIMITATA. C/O YH Consulting Limited Ufficio 147, Centurion Casa, London Road, Staines-upon-Thames, Viale della Vittoria, 101 00186 Roma
Rappresentante della CE	E-CrossStu GmbH Via Magonza 69, 60329 Francoforte sul Meno.

Machine Translated by Google

VEVOR®

TOUGH TOOLS, HALF PRICE

Supporto tecnico e certificato di garanzia elettronica www.vevor.com/support

Machine Translated by Google

VEVOR®

TOUGH TOOLS, HALF PRICE

Soporte técnico y certificado de garantía electrónica www.vevor.com/support

ESCRITORIO DE CICLISMO

MODELO: TY-DNJ003

Seguimos comprometidos a brindarle herramientas a precios competitivos. "Ahorre la mitad", "mitad de precio" o cualquier otra expresión similar que utilicemos solo representa una estimación del ahorro que podría obtener al comprar ciertas herramientas con nosotros en comparación con las principales marcas y no necesariamente significa que cubra todas las categorías de herramientas que ofrecemos. Le recordamos que, al realizar un pedido con nosotros, verifique cuidadosamente si realmente está ahorrando la mitad en comparación con las principales marcas.

Machine Translated by Google

VEVOR®
TOUGH TOOLS, HALF PRICE

ESCRITORIO DE CICLISMO

MODELO: TY-DNJ003

¿NECESITAS AYUDA? ¡CONTÁCTANOS!

¿Tiene preguntas sobre el producto? ¿Necesita asistencia técnica? No dude en ponerse en contacto con nosotros:

Soporte técnico y certificado de garantía electrónica www.vevor.com/support

Estas son las instrucciones originales, lea atentamente todas las instrucciones del manual antes de utilizar el producto. VEVOR se reserva una interpretación clara de nuestro manual de usuario. La apariencia del producto estará sujeta al producto que recibió. Perdónenos por no informarle nuevamente si hay actualizaciones de tecnología o software en nuestro producto.

Machine Translated by Google

INTRODUCCIÓN

Para evitar lesiones, lea atentamente las instrucciones y utilice el producto de forma adecuada.

manera estandarizada.

Cuando pase el soporte de reparación de bicicletas a otro usuario, asegúrese de

incluye el manual del usuario

Es posible que el manual del usuario no describa los detalles y el funcionamiento del producto.

Pasos completos. Comuníquese con nosotros cuando necesite ayuda o más información. Los escritorios ajustables para ejercicios de bicicleta están diseñados para funcionar con la bicicleta.

Entrenador para colocar iphone, ipad, notebook, etc. También se puede utilizar como

Escritorio improvisado, tablero para escribir, solo para uso privado, no para uso comercial. Este producto se mueve mediante la rueda universal, asegúrese de bloquear el freno.

de la rueda y su colocación estable antes de su uso. Suelte el freno cuando

mover.

Coloque este producto sobre un suelo duro y plano. Asegúrese de que la instalación

El espacio es suficiente para evitar que el producto golpee los elementos circundantes.

Siga estrictamente estas instrucciones al ensamblar o utilizar este producto.

El vendedor no será responsable de ningún daño causado por un montaje o uso inadecuado.

Preste atención a la colocación de las manos para evitar lesiones al ajustar.

la altura y pliegue el producto. La capacidad máxima de carga de este artículo es de 20 kg (44 lb), no lo coloque

Artículos con sobrepeso.

Precauciones

Si encuentra defectos en los productos o piezas faltantes, comuníquese con nosotros de inmediato. No deje que los niños se suban o usen el escritorio para evitar lesiones.

por el vertedero de productos.

Asegúrese de bloquear el freno de la rueda para evitar que el escritorio se mueva.

o Los elementos del escritorio se caen al utilizar este producto.

Guarde las instrucciones.

Machine Translated by Google

SE INTRODUCE LA FUNCIÓN

Los escritorios de fitness para bicicletas ajustables están diseñados para brindarles a los usuarios una mejor experiencia de conducción.

Experiencia, cooperación con el entrenador de bicicletas para colocar el iPhone, iPad, computadora portátil, etc.

que puedes disfrutar tanto del entretenimiento como de la oficina mientras conduces. También se puede utilizar

como escritorio improvisado, tablero para escribir. Sus principales características son las siguientes:

1. La parte inferior tiene 4 ruedas universales que se pueden mover libremente. Rueda trasera con

Bloqueo de freno para una colocación estable.

2. Tablero grande con tapete antideslizante. Las ranuras para tarjetas dobles delanteras y traseras se pueden

iPhone y iPad colocados verticalmente.

3. Los portavasos de agua izquierdo y derecho están diseñados para sostener vasos o jarras de agua.

4. El reposabrazos doble se puede utilizar para enrollar y fijar el cable de alimentación del teléfono, también se puede colgar.

toalla sobre ella.

5. La altura del escritorio se puede ajustar según sea necesario.

6.La base inferior incorporada es más estable.

PARÁMETROS DEL PRODUCTO

Material de escritorio	abdominales
Altura del escritorio	31,5″-44,7″/800-1135 mm
Estructura de la base	Tipo de cuadro con rueda universal
Capacidad de carga	≤44 libras/20 kg
Color	Negro

LISTA DE PIEZAS

Al desembalar este producto, asegúrese de que estén incluidas las piezas que se enumeran a continuación.

e inspeccione cuidadosamente cualquier daño que pueda haberse producido durante el transporte.

No intente ensamblar ni utilizar el producto si falta alguna pieza o

dañado.

Machine Translated by Google

No	Nombre de la pieza	Cantidad	Imagen
①	Superficie de la mesa	1	
②	Piernas	2	
③	Tubo izquierdo del marco inferior	1	
④	Tubo derecho del marco inferior	1	
⑤	Tubo de conexión del marco inferior	1	
⑥	Rueda giratoria	2	
⑦	Rueda giratoria (con freno)	2	
⑧	Tornillo (corto)	4	
⑨	Tornillo (largo)	4	
⑩	Cojones	8	
⑪	Arandela plana (pequeña)	12	
⑫	Arandela plana (grande)	4	
⑬	Llave hexagonal de 5 mm	1	
⑭	Llave hexagonal de 6 mm	1	
⑮	Llave de boca abierta	1	

Machine Translated by Google

INSTRUCCIONES DE INSTALACIÓN

Paso 1: Verifique el producto y los accesorios según la figura 1.

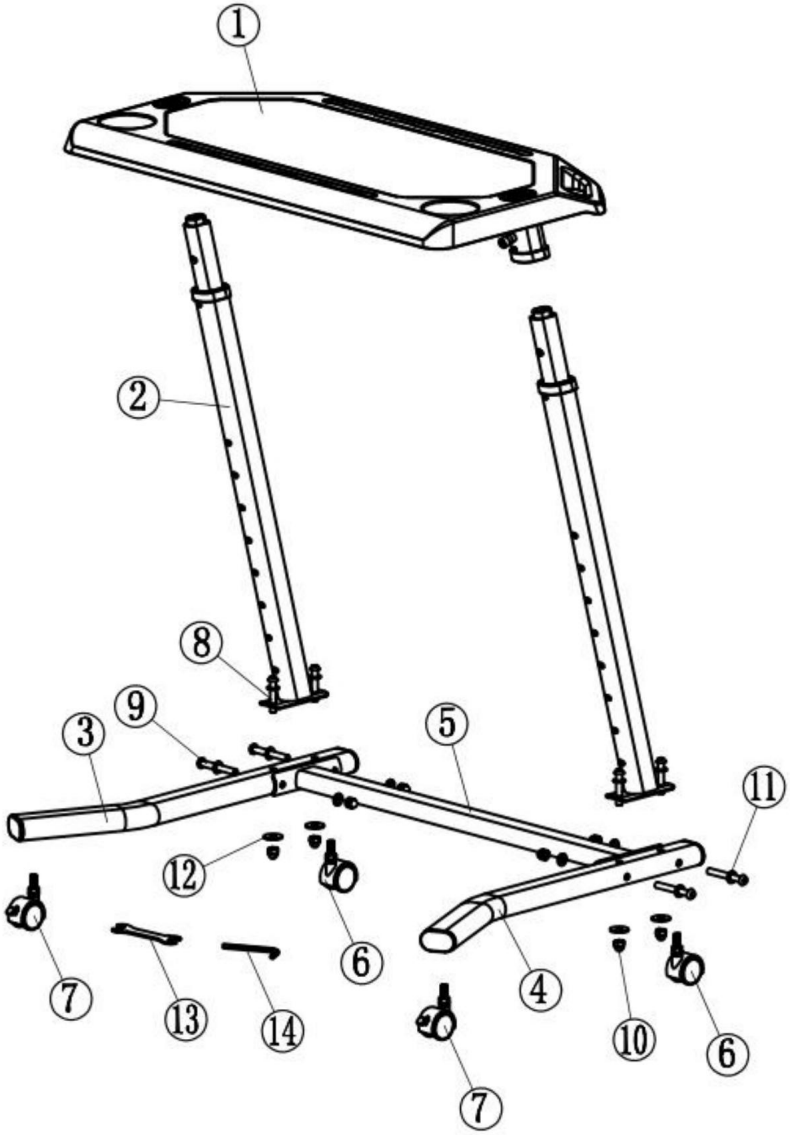

Figura 1

Machine Translated by Google

Paso 2: Instale la rueda giratoria.

Instale la rueda en el tubo izquierdo/derecho del marco inferior y atorníllela. dextrorso.

Nota: Las dos ruedas con freno están montadas en la parte trasera (lado corto del doblar).

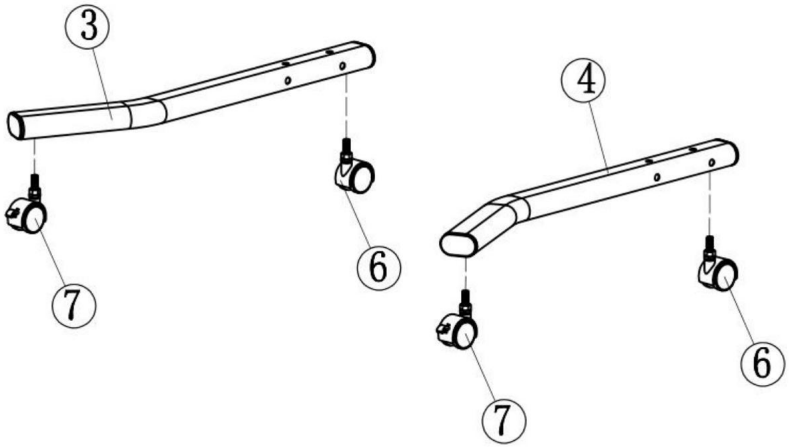

Figura 2

Paso 3: Ensamble el marco inferior.

Conecte el tubo izquierdo y derecho ensamblados del marco inferior con Tubo de conexión, luego apriete las tuercas como en la figura 3. Atornille la rueda giratoria hasta que esté nivelado con el suelo. Luego bloquee las tuercas en la rueda.

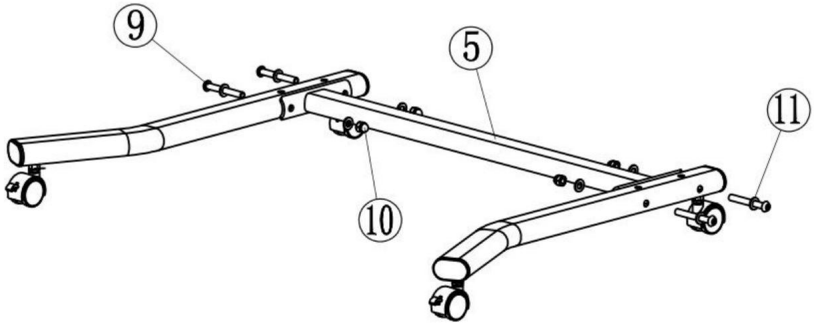

Figura 3

Machine Translated by Google

Paso 4: Instale dos patas.

Instale las dos patas en el tubo izquierdo/derecho de la parte inferior como se muestra en la figura 4.

Atornille las tuercas pero no las bloquee por ahora.

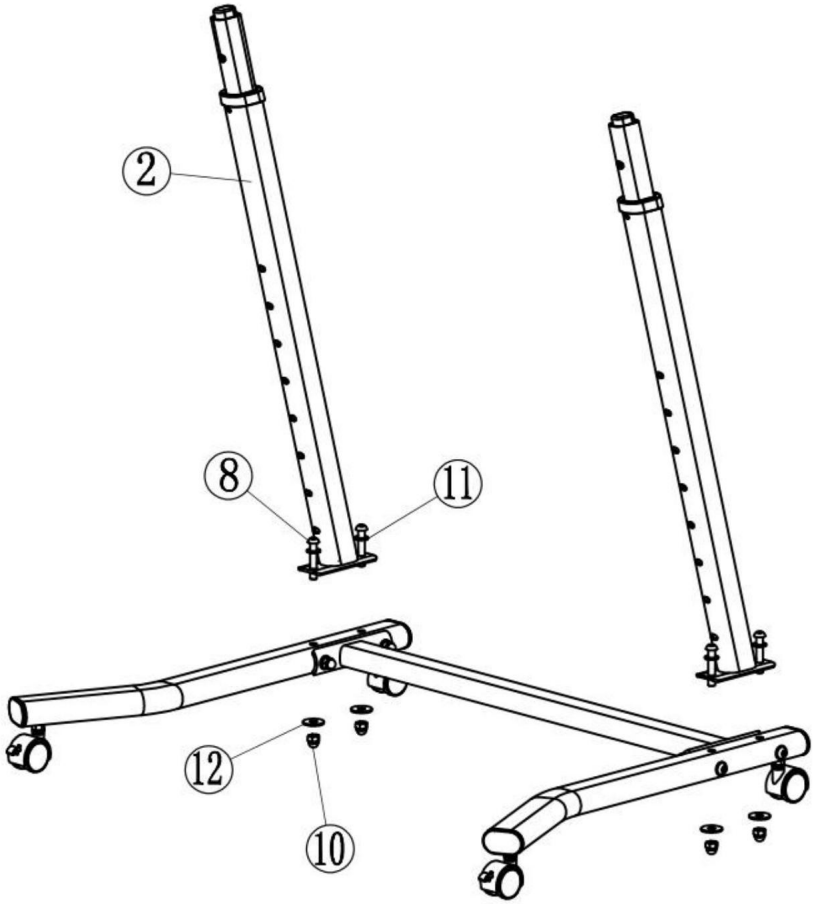

Figura 4

Machine Translated by Google

Paso 5: Instale el tablero de la mesa.

Coloque el tablero de la mesa sobre las patas y presione hacia abajo hasta que el botón salga del orificio, luego bloquee los tornillos como se muestra en la figura 5 (2 lugares a la izquierda y a la derecha).

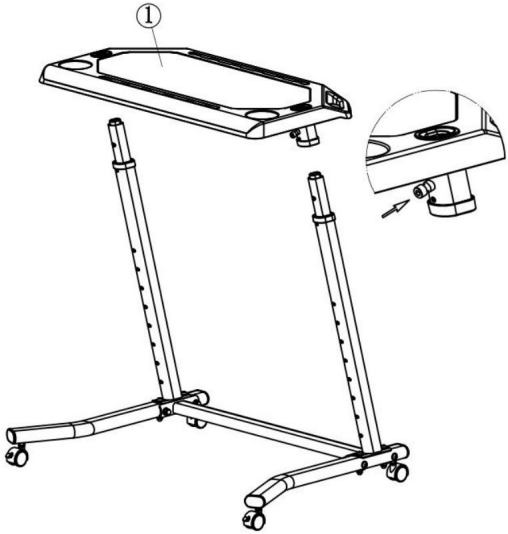

Figura 5

Paso 6: Bloquee las tuercas inferiores.

Bloquee las cuatro tuercas en la parte inferior del tubo usando una llave abierta y una llave hexagonal como se muestra en la Fig. 6, cuando levante el escritorio a la posición más alta.

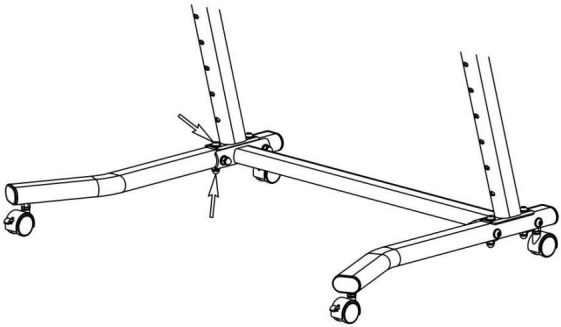

Figura 6

Machine Translated by Google

Paso 7 : Ajuste la altura del escritorio.

Simplemente presione el botón para subir o bajar la mesa. Suelte el botón a la altura que necesite y verifique que la posición de altura esté bloqueada de forma segura antes de usarla.

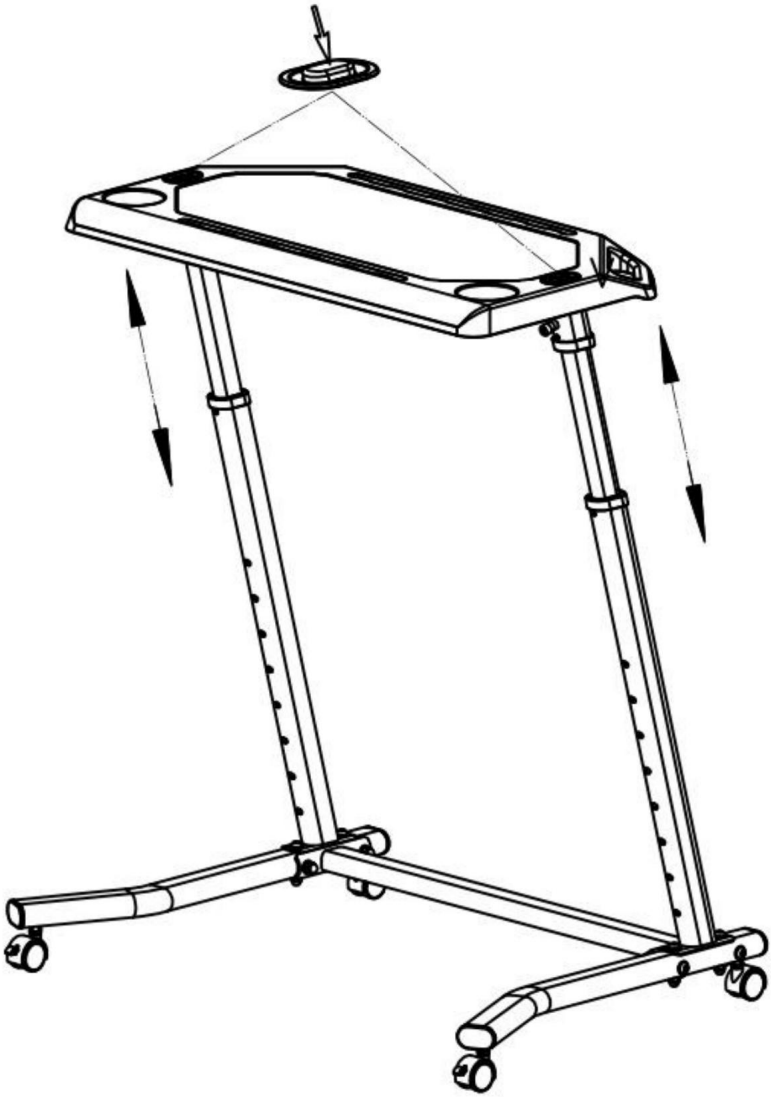

Figura 7

Machine Translated by Google

MANTENIMIENTO Y ALMACENAMIENTO

1. Este producto puede moverse, asegúrese de mantener el freno bloqueado y no

No coloque ningún objeto pesado sobre el escritorio para evitar que se dañe al guardarlo.

2. Este producto debe almacenarse en un ambiente interior limpio, mantenerse seco y evitar

luz solar directa, mantenerse alejado de fuentes de fuego, fuentes de agua u otros elementos peligrosos.

3. Al limpiar este producto, límpielo con un paño limpio para evitar dañarlo.

Aspecto de la superficie. Evite limpiar con limpiadores, polvos limpiadores u otros productos químicos. solvente.

Instrucciones de eliminación

Por favor, clasifique las bolsas de embalaje y los residuos para su recuperación a través de la basura.

centro de recogida de residuos o empresa de eliminación de residuos, para proteger el medio ambiente. Por favor, siga

leyes y reglamentos pertinentes.

Fabricante: Shanghaimuxinmuyeyouxiangongsi

Dirección: Shuangchenglu 803nong11hao1602A-1609shi, baoshanqu, shanghai
200000 MN.

Importado a Australia: SIHAO PTY LTD. 1 ROKEVA STREETEASTWOOD NSW 2122
Australia

Importado a EE. UU.: Sanven Technology Ltd. Suite 250, 9166 Anaheim Place, Rancho Cucamonga, CA

91730

REPRESENTANTE DEL REINO UNIDO	YH CONSULTING LIMITADA. C/O YH Consulting Limited Oficina 147, Centurion Casa, London Road, Staines-upon-Thames, Surrey, TW18 4AX

REPRESENTANTE CE	E-CrossStu GmbH Calle Mainz Landstr.69, 60329 Fráncfort del Meno.

Machine Translated by Google

VEVOR®

TOUGH TOOLS, HALF PRICE

Soporte técnico y certificado de garantía electrónica www.vevor.com/support

Machine Translated by Google

VEVOR®

TOUGH TOOLS, HALF PRICE

Wsparcie techniczne i certyfikat gwarancji elektronicznej www.vevor.com/support

BIURKO ROWEROWE

MODEL: TY-DNJ003

Nadal staramy się oferować Państwu narzędzia w konkurencyjnych cenach. „Oszczędź połowę", „Połowa ceny" lub inne podobne wyrażenia używane przez nas stanowią jedynie szacunkowe oszczędności, jakie możesz uzyskać, kupując u nas określone narzędzia w porównaniu z głównymi markami i niekoniecznie oznaczają one objęcie wszystkich kategorii narzędzi oferowanych przez nas. Uprzejmie przypominamy, aby dokładnie sprawdzić, czy składając u nas zamówienie faktycznie oszczędzasz połowę w porównaniu z głównymi markami.

Machine Translated by Google

VEVOR®
TOUGH TOOLS, HALF PRICE

BIURKO ROWEROWE

MODEL: TY-DNJ003

POTRZEBUJESZ POMOCY? SKONTAKTUJ SIĘ Z NAMI!

Masz pytania dotyczące produktu? Potrzebujesz wsparcia technicznego? Skontaktuj się z nami:

Wsparcie techniczne i certyfikat gwarancji elektronicznej www.vevor.com/support

To jest oryginalna instrukcja, przed użyciem należy uważnie przeczytać wszystkie instrukcje. VEVOR zastrzega sobie jasną interpretację naszej instrukcji obsługi. Wygląd produktu będzie zależał od produktu, który otrzymałeś. Prosimy o wybaczenie, że nie poinformujemy Cię ponownie, jeśli w naszym produkcie pojawią się jakiekolwiek aktualizacje technologiczne lub oprogramowania.

Machine Translated by Google

WSTĘP

Aby uniknąć obrażeń, należy uważnie przeczytać instrukcję i używać produktu zgodnie z przeznaczeniem. w sposób znormalizowany.

Przekazując stojak do naprawy roweru innemu użytkownikowi, pamiętaj, aby: dołącz instrukcję obsługi

Instrukcja obsługi może nie zawierać opisu szczegółów produktu i jego działania. kroki w pełni. Skontaktuj się z nami, gdy potrzebujesz pomocy lub więcej informacji. Regulowane biurka do ćwiczeń na rowerze zaprojektowane do współpracy z rowerem trener do umieszczania iPhone'a, iPada, notebooka itp. Może być również używany jako prowizoryczne biurko, tablica do pisania, wyłącznie do użytku prywatnego, nie do użytku komercyjnego. Ten produkt porusza się za pomocą uniwersalnego koła, należy pamiętać o zablokowaniu hamulca koła i stabilnego położenia przed użyciem. Zwolnij hamulec, gdy przenosić.

Umieść ten produkt na twardym i płaskim podłożu. Upewnij się, że instalacja jest wystarczająco dużo miejsca, aby uniknąć uderzania produktu w otaczające go przedmioty.

Prosimy ściśle przestrzegać tej instrukcji podczas montażu i użytkowania tego produktu. Sprzedawca nie ponosi odpowiedzialności za szkody powstałe na skutek niewłaściwego montażu lub użytkowania

Podczas regulacji należy zwrócić uwagę na ułożenie dłoni, aby uniknąć obrażeń. wysokość i złóż produkt. Maksymalne obciążenie tego przedmiotu wynosi 20 kg (44 funty), nie należy umieszczać go przedmioty o dużej wadze.

Ostrzeżenia

Jeśli znajdziesz wadę produktu lub brakujące części, skontaktuj się z nami natychmiast. Nie pozwalaj dzieciom wspinać się lub korzystać z biurka, aby uniknąć obrażeń. przez wysypisko produktów.

Pamiętaj o zablokowaniu hamulca koła, aby zapobiec przesuwaniu się pulpitu. lub elementy pulpitu mogą spaść podczas korzystania z tego produktu.

Zapisz instrukcję.

Machine Translated by Google

WPROWADZONO FUNKCJĘ

Regulowane biurka do ćwiczeń na rowerze zostały zaprojektowane tak, aby zapewnić użytkownikom lepszą jazdę doświadczenie, współpracuj z trenerem rowerowym, aby umieścić iPhone'a, iPada, notebooka itp. że możesz cieszyć się zarówno rozrywką, jak i pracą podczas jazdy. Można go również używać jako prowizoryczne biurko, tablica do pisania. Jego główne cechy są następujące:

1. Spód posiada 4 uniwersalne kółka, które można swobodnie przesuwać. Tylne koło z blokada hamulca zapewniająca stabilne ustawienie.
2. Duży blat stołu z matą antypoślizgową. Przednie i tylne podwójne gniazda na karty mogą być pionowo ustawiony iPhone i iPad.
3. Lewy i prawy uchwyt na kubek z wodą jest przeznaczony do trzymania kubków lub dzbanków z wodą
4. Podwójny podłokietnik można wykorzystać do owinięcia i zamocowania przewodu zasilającego telefon, można go również zawiesić ręcznik na nim.
5. Wysokość blatu można regulować w zależności od potrzeb.
6. Zbudowana dolna podstawa jest bardziej stabilna.

PAREMETRY PRODUKTU

Materiał pulpitu	ABS
Wysokość pulpitu	31,5″-44,7″/ 800-1135 mm
Konstrukcja fundamentu	Typ ramy z kołem uniwersalnym
Nośność	44 funtów / 20 kg
Kolor	Czarny

LISTA CZĘŚCI

Rozpakowując ten produkt, upewnij się, że w opakowaniu znajdują się wszystkie wymienione poniżej części. i dokładnie sprawdź, czy w czasie transportu nie doszło do żadnych uszkodzeń.

Nie próbuj montować ani używać produktu, jeżeli brakuje jakiejkolwiek części lub jest ona uszkodzona. uszkodzony.

Machine Translated by Google

NIE	Nazwa części	Ilość	Zdjęcie
①	Blat stołu	1	
②	Nogi	2	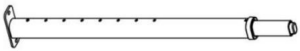
③	Lewa rura dolnej ramy	1	
④	Prawa rura dolnej ramy	1	
⑤	Rura przyłączeniowa dolnej ramy	1	
⑥	Koło jezdne	2	
⑦	Koło jezdne (z hamulcem)	2	
⑧	Śruba (krótka)	4	
⑨	Śruba (długa)	4	
⑩	Orzechy	8	
⑪	Podkładka płaska (mała)	12	
⑫	Podkładka płaska (duża)	4	
⑬	Klucz imbusowy 5 mm	1	
⑭	Klucz imbusowy 6 mm	1	
⑮	Klucz płaski	1	

Machine Translated by Google

INSTRUKCJA INSTALACJI

Krok 1: Sprawdź produkt i akcesoria zgodnie z rysunkiem 1.

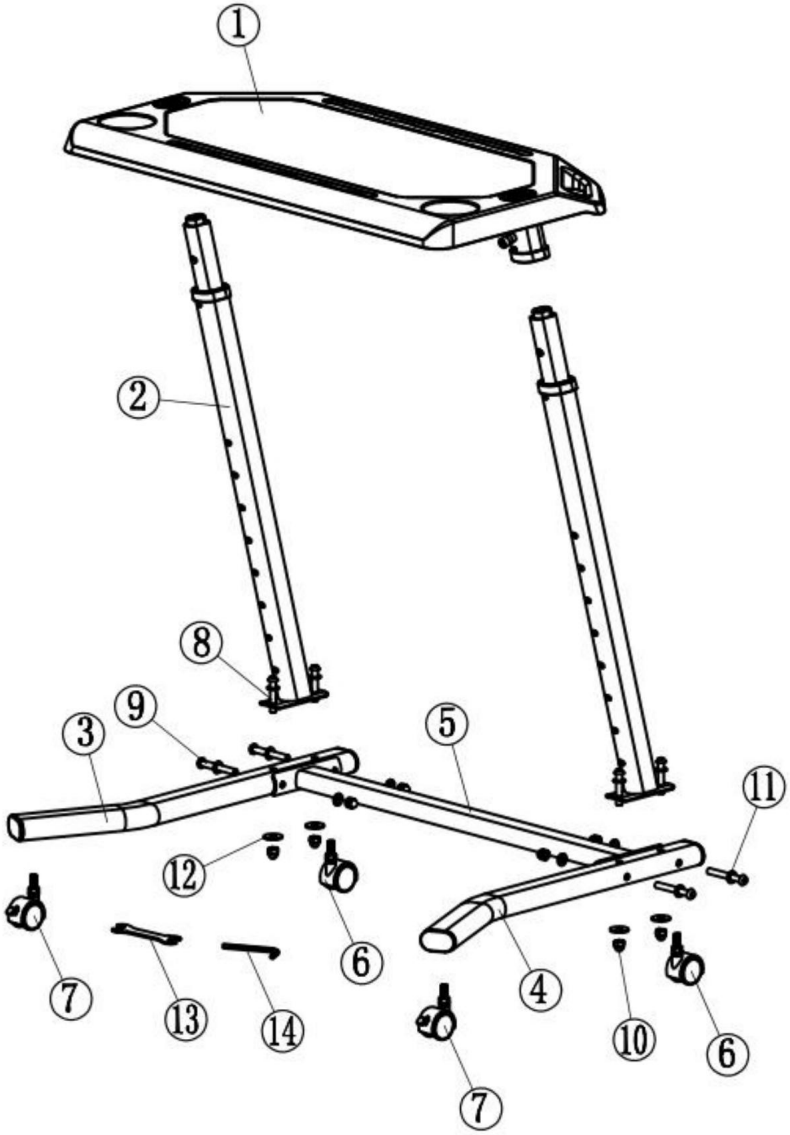

Rys. 1

Machine Translated by Google

Krok 2: Zamontuj koło jezdne.

Zamontuj koło na lewej/prawej rurce dolnej ramy i przykręć je.

zgodnie ze wskazówkami zegara.

Uwaga: Dwa koła z hamulcem zamontowane są z tyłu (krótsza strona)

schylać się).

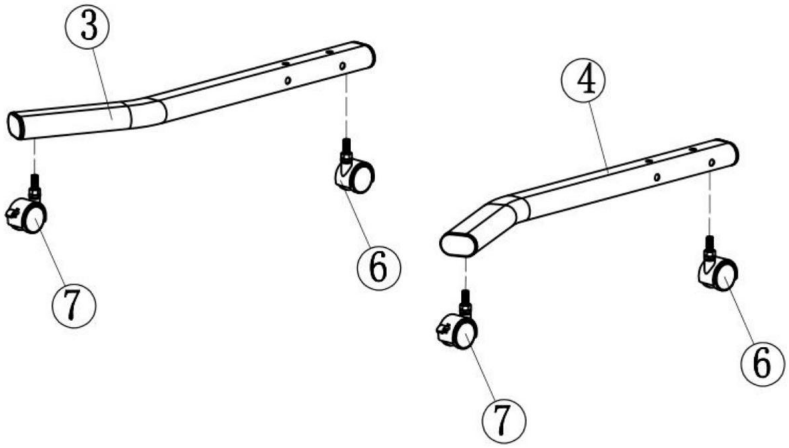

Rys. 2

Krok 3: Złóż dolną ramę.

Połącz zmontowaną lewą i prawą rurę dolnej ramy z

Rurę przyłączeniową, następnie dokręć nakrętki jak na rys. 3. Przykręć koło jezdne

aż będzie na równi z podłożem. Następnie dokręć nakrętki na kole.

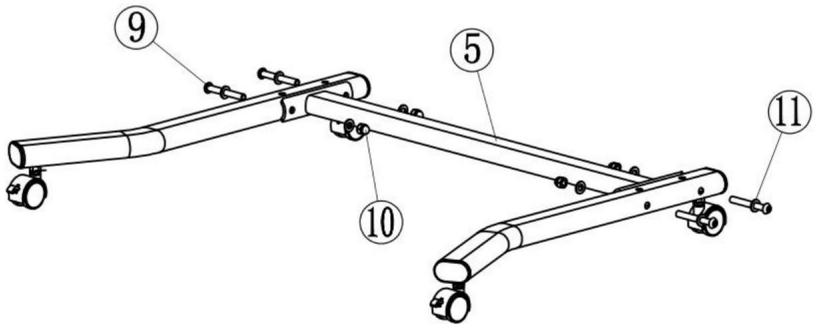

Rys. 3

Machine Translated by Google

Krok 4: Zamontuj dwie nogi.

Przymocuj obie nogi do lewej/prawej rurki u dołu, jak na rys. 4.

Przykręć nakrętki, ale na razie nie blokuj ich.

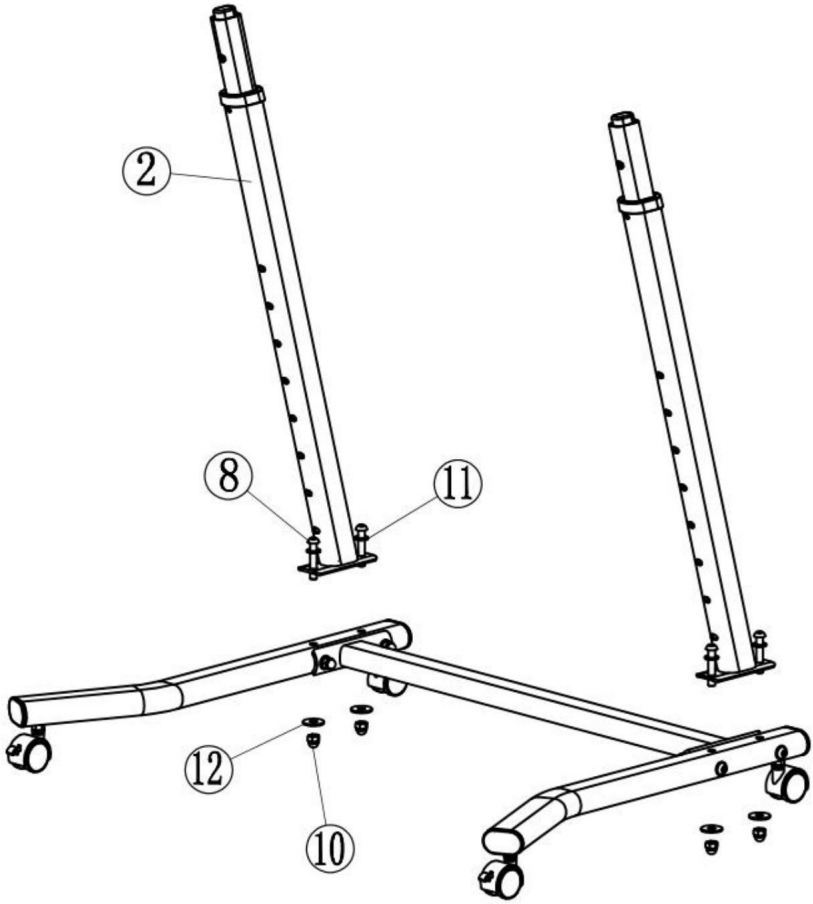

Rys. 4

Machine Translated by Google

Krok 5: Zainstaluj blat stołu.

Połóż blat stołu na nogach i dociśnij, aż przycisk wysunie się z otworu, a następnie zablokuj śruby, jak pokazano na rys. 5 (2 miejsca po lewej i prawej stronie).

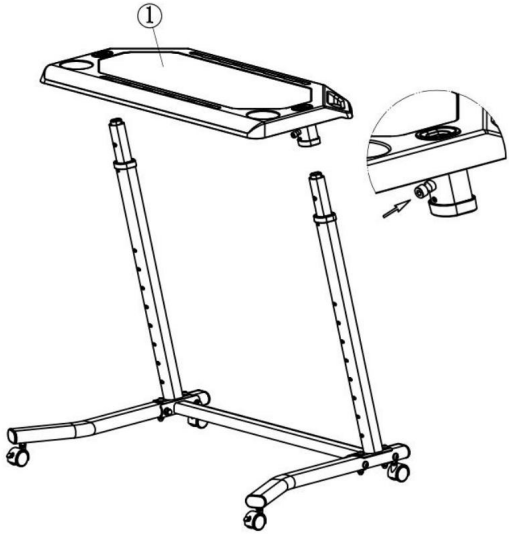

Rys. 5

Krok 6: Zablokuj dolne nakrętki.

Zablokuj cztery nakrętki u dołu rury za pomocą klucza płaskiego i klucza imbusowego, jak pokazano na rys. 6, po podniesieniu blatu do najwyższej pozycji.

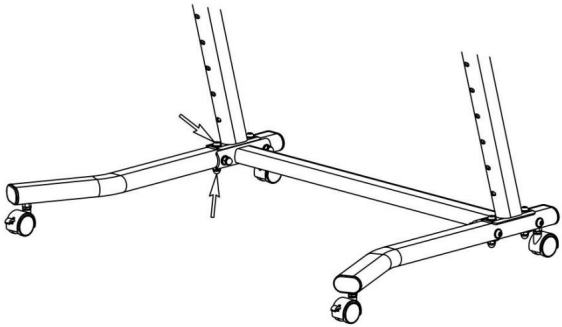

Rys. 6

Machine Translated by Google

Krok 7 : Dostosuj wysokość biurka.

Po prostu naciśnij przycisk, aby podnieść lub obniżyć stół. Zwolnij przycisk na potrzebnej wysokości i sprawdź, czy pozycja wysokości jest bezpiecznie zablokowana przed użyciem.

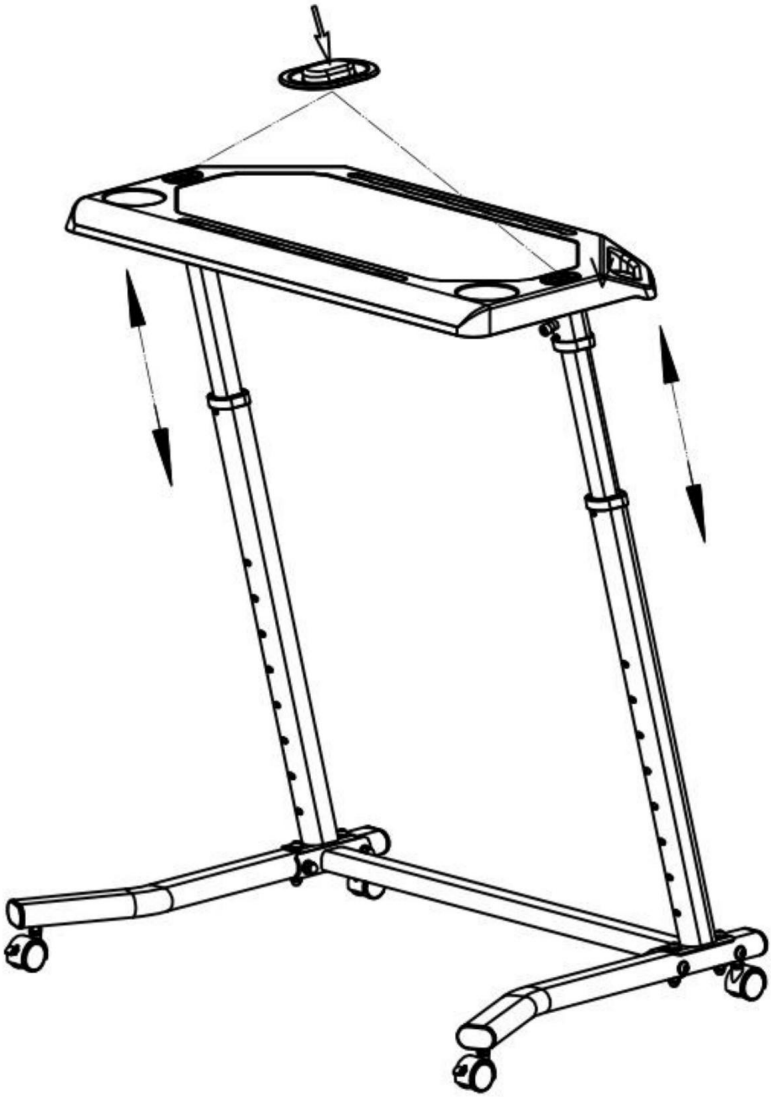

Ryc. 7

Machine Translated by Google

KONSERWACJA I PRZECHOWYWANIE

1. Ten produkt może się poruszać, pamiętaj o zablokowaniu hamulca i nie

Podczas przechowywania nie należy umieszczać ciężkich przedmiotów na biurku, aby uniknąć jego uszkodzenia.

2. Produkt należy przechowywać w czystym pomieszczeniu, w suchym miejscu, unikać

bezpośrednie działanie promieni słonecznych, trzymać z dala od źródeł ognia, źródeł wody i innych niebezpiecznych przedmiotów.

3. Podczas czyszczenia tego produktu należy używać czystej ściereczki, aby uniknąć uszkodzenia

wygląd powierzchni. Unikać czyszczenia środkiem czyszczącym, proszkiem czyszczącym lub innym środkiem chemicznym

rozpuszczalnik.

Instrukcje dotyczące utylizacji

Proszę o klasyfikację odzysku worków opakowaniowych i odpadów poprzez odpady

centrum lub firmę zajmującą się utylizacją odpadów, aby chronić środowisko. Proszę postępować zgodnie z

odpowiednie przepisy i regulacje.

Producent: Shanghaimuxinmuyeyouxiangongsi

Adres: Shuangchenglu 803nong11hao1602A-1609shi, baoshanqu, Szanghaj
200000 CN.

Importowane do AUS: SIHAO PTY LTD. 1 ROKEVA STREETEASTWOOD NSW 2122
Australia

Importowane do USA: Sanven Technology Ltd. Suite 250, 9166 Anaheim Place, Rancho
Cucamonga, CA 91730

REP WIELKIEJ BRYTANII	YH CONSULTING LIMITED. C/O YH Consulting Limited Biuro 147, Centurion Dom, London Road, Staines-upon-Thames, Surrey, TW18 4AX

Przedstawiciel UE	E-CrossStu GmbH Mainzer Landstr.69, 60329 Frankfurt nad Menem.

Machine Translated by Google

VEVOR®

TOUGH TOOLS, HALF PRICE

Wsparcie techniczne i certyfikat gwarancji elektronicznej www.vevor.com/support

Machine Translated by Google

VEVOR®

TOUGH TOOLS, HALF PRICE

Technische ondersteuning en e-garantiecertificaat www.vevor.com/support

FIETSBUREAU

MODEL: TY-DNJ003

Wij streven er voortdurend naar om u gereedschappen tegen concurrerende prijzen te leveren.
"Save Half", "Half Price" of andere soortgelijke uitdrukkingen die wij gebruiken, geven alleen een schatting weer van de besparingen die u kunt behalen door bepaalde gereedschappen bij ons te kopen in vergelijking met de grote topmerken en betekent niet noodzakelijkerwijs dat alle categorieën gereedschappen die wij aanbieden, worden gedekt.
Wij herinneren u eraan om zorgvuldig te controleren of u daadwerkelijk de helft bespaart in vergelijking met de grote topmerken wanneer u een bestelling bij ons plaatst.

Machine Translated by Google

VEVOR®
TOUGH TOOLS, HALF PRICE

FIETSBUREAU

MODEL: TY-DNJ003

HULP NODIG? NEEM CONTACT MET ONS OP!

Heeft u vragen over het product? Heeft u technische ondersteuning nodig? Neem dan gerust contact met ons op:

Technische ondersteuning en e-garantiecertificaat www.vevor.com/support

Dit is de originele instructie, lees alle handleidingen zorgvuldig door voordat u het product gebruikt. VEVOR behoudt zich een duidelijke interpretatie van onze gebruikershandleiding voor. Het uiterlijk van het product is afhankelijk van het product dat u hebt ontvangen. Vergeef ons dat we u niet opnieuw zullen informeren als er technologie- of software-updates voor ons product zijn.

Machine Translated by Google

INVOERING

ÿ Om letsel te voorkomen, lees de instructies zorgvuldig door en gebruik het product op een veilige manier.
gestandaardiseerde manier.

ÿ Wanneer u de fietsreparatiestandaard aan een andere gebruiker doorgeeft, zorg er dan voor dat:
Inclusief de gebruikershandleiding

ÿ De gebruikershandleiding beschrijft mogelijk niet de productdetails en de werking ervan
stappen volledig. Neem contact met ons op. wanneer u hulp of meer informatie nodig hebt. ÿ De verstelbare fietsfitnessbureaus zijn ontworpen om samen te werken met de fiets
trainer om iphone, ipad, notebook, etc. op te plaatsen. Het kan ook gebruikt worden als een
provisorisch bureau, schrijfbord, alleen voor privégebruik, niet voor commercieel gebruik. ÿ Dit product beweegt door het universele wiel, zorg ervoor dat u de rem vergrendelt
van het wiel en stabiele plaatsing voor gebruik. Laat de rem los wanneer u
beweging.

ÿ Plaats dit product op de grond die hard en vlak is. Zorg voor de installatie
er voldoende ruimte is om te voorkomen dat het product tegen omringende voorwerpen botst.

ÿ Volg deze instructies strikt op bij het monteren of gebruiken van dit product.
De verkoper is niet aansprakelijk voor schade die ontstaat door onjuiste montage of gebruik.

ÿ Let op de plaatsing van de handen om letsel te voorkomen wanneer u de instellingen aanpast.
de hoogte en vouw het product op. ÿ Het
maximale draagvermogen van dit artikel is 20 kg (44 lb), plaats het niet
te zware artikelen.

Voorzorgsmaatregelen

ÿ Als u defecten aan producten of ontbrekende onderdelen constateert, neem dan onmiddellijk contact met ons op.

ÿ Laat kinderen niet op het bureau klimmen of het gebruiken, om verwondingen te voorkomen.
door het dumpen van producten.

ÿ Zorg ervoor dat u de rem van het wiel vastzet om te voorkomen dat het bureaublad beweegt
of bureaubladartikelen vallen bij gebruik van dit product.

Bewaar de instructies.

Machine Translated by Google

FUNCTIE IS GEÏNTRODUCEERD

De verstelbare fietsfitnessbureaus zijn ontworpen om gebruikers een beter rijcomfort te bieden ervaring, samenwerken met de fietstrainer om iphone, ipad, notebook, etc. te plaatsen zodat dat u zowel van entertainment als van kantoor kunt genieten tijdens het rijden. Het kan ook worden gebruikt als een geïmproviseerd bureau, schrijfbord. De belangrijkste kenmerken zijn als volgt:

1. De onderkant heeft 4 universele wielen die vrij kunnen worden bewogen. Achterwiel met Remblokkering voor een stabiele plaatsing.
2. Groot tafelblad met antislipmat. De dubbele kaartsleuven aan de voor- en achterkant kunnen worden verticaal geplaatste iPhone en iPad.
3. De linker- en rechterbekerhouders zijn ontworpen om waterbekers of kannen in te bewaren
4. Dubbele armsteun kan worden gebruikt om het telefoonsnoer op te wikkelen en vast te zetten, kan ook worden opgehangen handdoek erop.
5. De hoogte van het bureaublad kan naar wens worden aangepast.
6. De ingebouwde onderkant is stabieler.

PRODUCTPARAMETERS

Materiaal van het bureaublad	ABS
Hoogte van het bureaublad	31,5ÿ-44,7ÿ/ 800-1135mm
Funderingsstructuur	Frametype met universeel wiel
Laadvermogen	ÿ44lbs / 20 kg
Kleur	Zwart

ONDERDELENLIJST

Controleer bij het uitpakken van dit product of de hieronder vermelde onderdelen aanwezig zijn en controleer zorgvuldig op eventuele schade die tijdens het transport is ontstaan.

Probeer het product niet te monteren of te gebruiken als er een onderdeel ontbreekt of beschadigd.

Machine Translated by Google

Nee	Onderdeelnaam	Hoeveelheid	Afbeelding
1	Tafelblad	1	
2	Benen	2	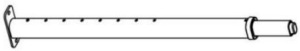
3	Linkerbuis van het onderste frame	1	
4	Rechterbuis van het onderste frame	1	
5	Verbindingsbuis van het onderste frame	1	
6	Zwenkwiel	2	
7	Zwenkwiel (met rem)	2	
8	Schroef (kort)	4	
9	Schroef (lang)	4	
10	Noten	8	
11	Platte ring (klein)	12	
12	Platte ring (groot)	4	
13	5 mm inbussleutel	1	
14	6 mm inbussleutel	1	
15	Steeksleutel	1	

Machine Translated by Google

INSTALLATIE-INSTRUCTIES

Stap 1: Controleer het product en de accessoires volgens figuur 1.

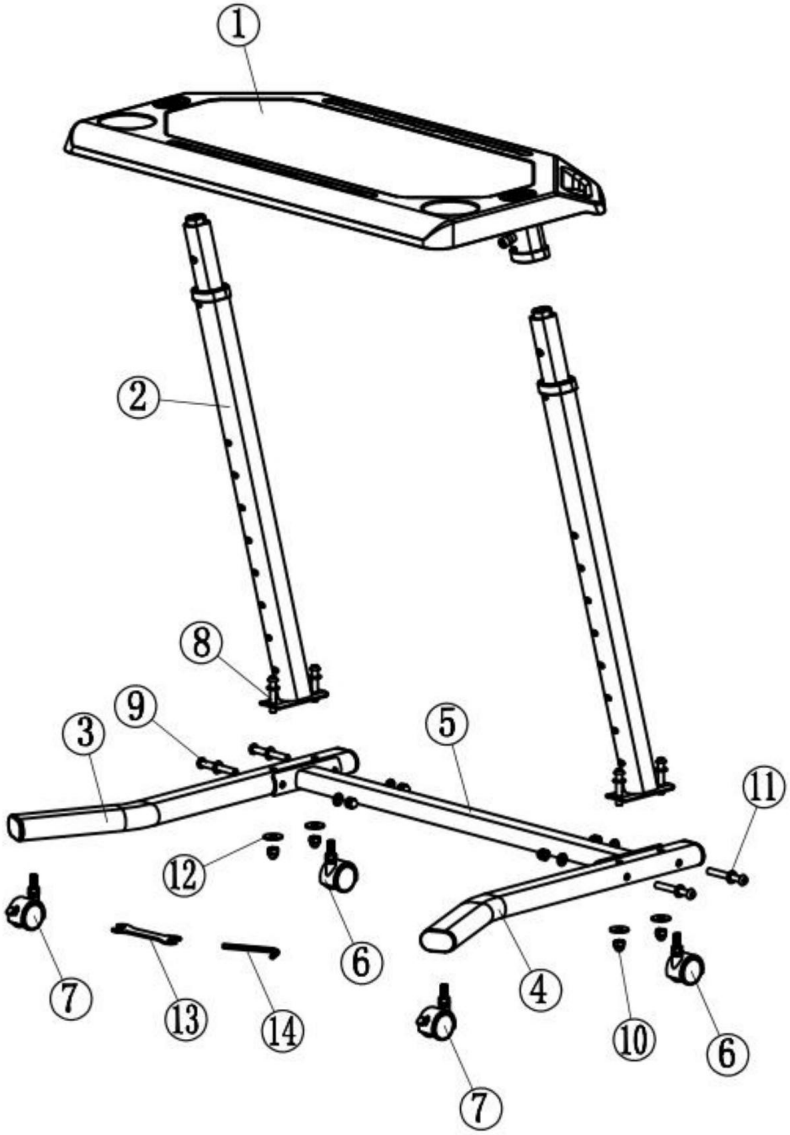

Figuur 1

Machine Translated by Google

Stap 2: Monteer het zwenkwiel.

Monteer het wiel op de linker-/rechterbuis van het onderste frame en schroef het vast rechtsom.

Let op: De twee wielen met rem zijn aan de achterkant (korte zijde van de kromming).

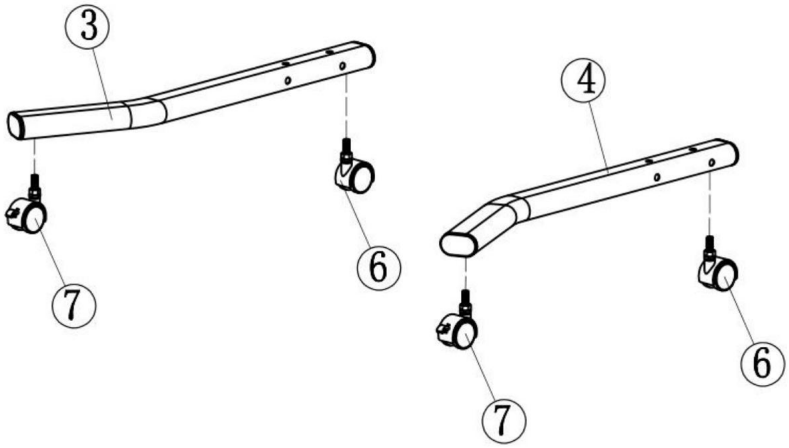

Figuur 2

Stap 3: Monteer het onderste frame.

Verbind de gemonteerde linker- en rechterbuis van het onderste frame met Verbindingsbuis, draai vervolgens de moeren vast zoals afgebeeld in figuur 3. Schroef het zwenkwiel vast tot het gelijk is met de grond. Draai vervolgens de moeren op het wiel vast.

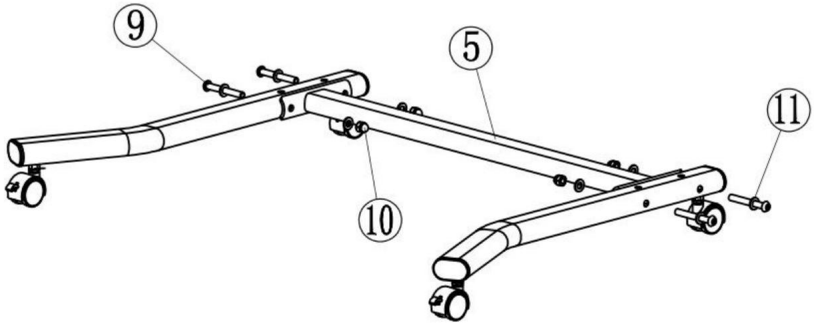

Figuur 3

Machine Translated by Google

Stap 4: Monteer twee poten.

Bevestig de twee poten aan de linker-/rechterbuis van de onderkant zoals afgebeeld in figuur 4.

Draai de moeren vast, maar zet ze nog niet vast.

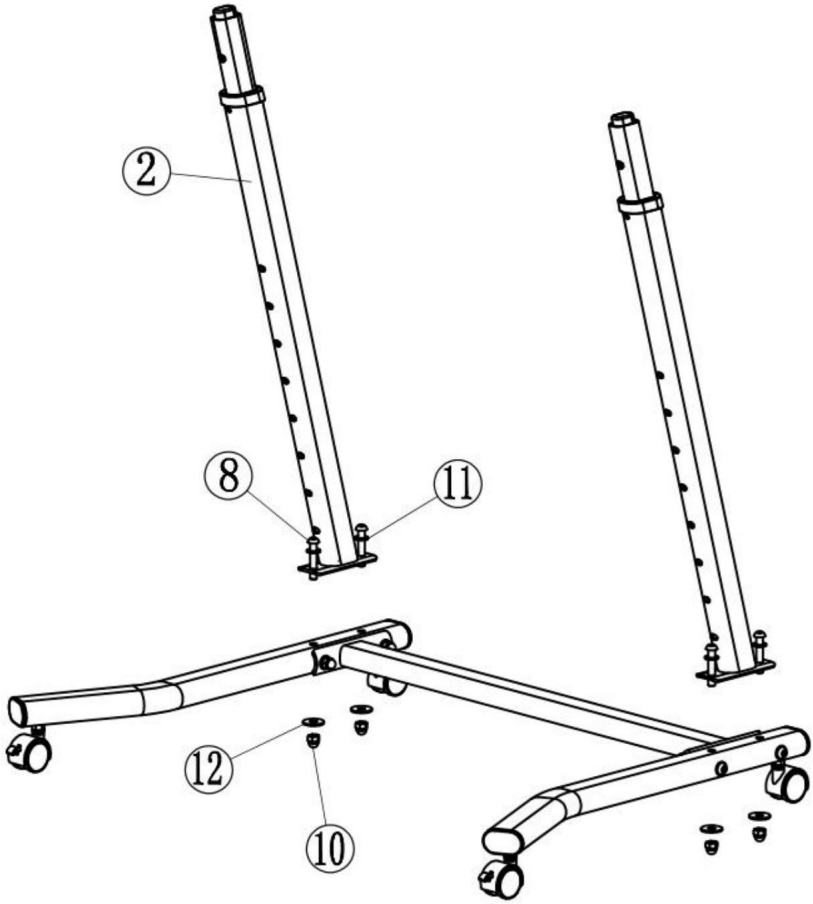

Figuur 4

Machine Translated by Google

Stap 5: Plaats het tafelblad.

Plaats het tafelblad op de poten en druk het naar beneden totdat de knop uit het gat komt. Draai vervolgens de schroeven vast zoals afgebeeld in figuur 5 (2 plaatsen aan de linker- en rechterkant).

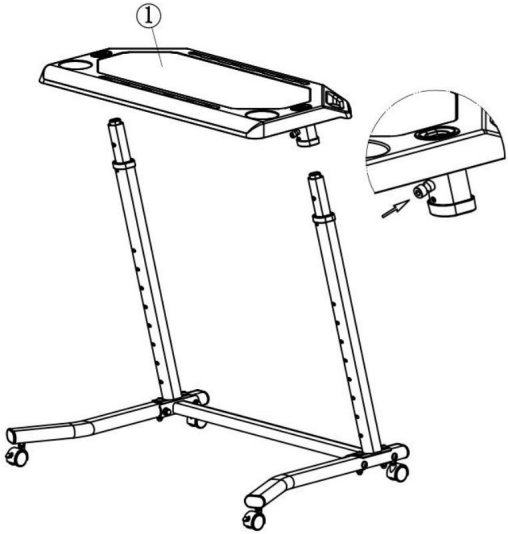

Figuur 5

Stap 6: Draai de onderste moeren vast.

Zet de vier moeren aan de onderkant van de buis vast met een steeksleutel en een inbussleutel zoals afgebeeld in figuur 6. Zet het bureaublad vervolgens in de hoogste stand.

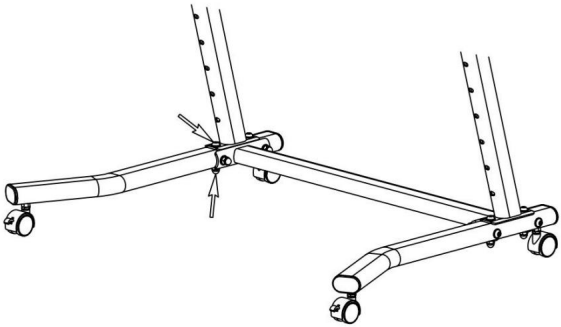

Figuur 6

Machine Translated by Google

Stap 7 : Pas de hoogte van het bureaublad aan.

Druk eenvoudig op de knop om de tafel te verhogen of te verlagen. Laat de knop los op de gewenste hoogte en controleer of de hoogtepositie stevig is vergrendeld voor gebruik.

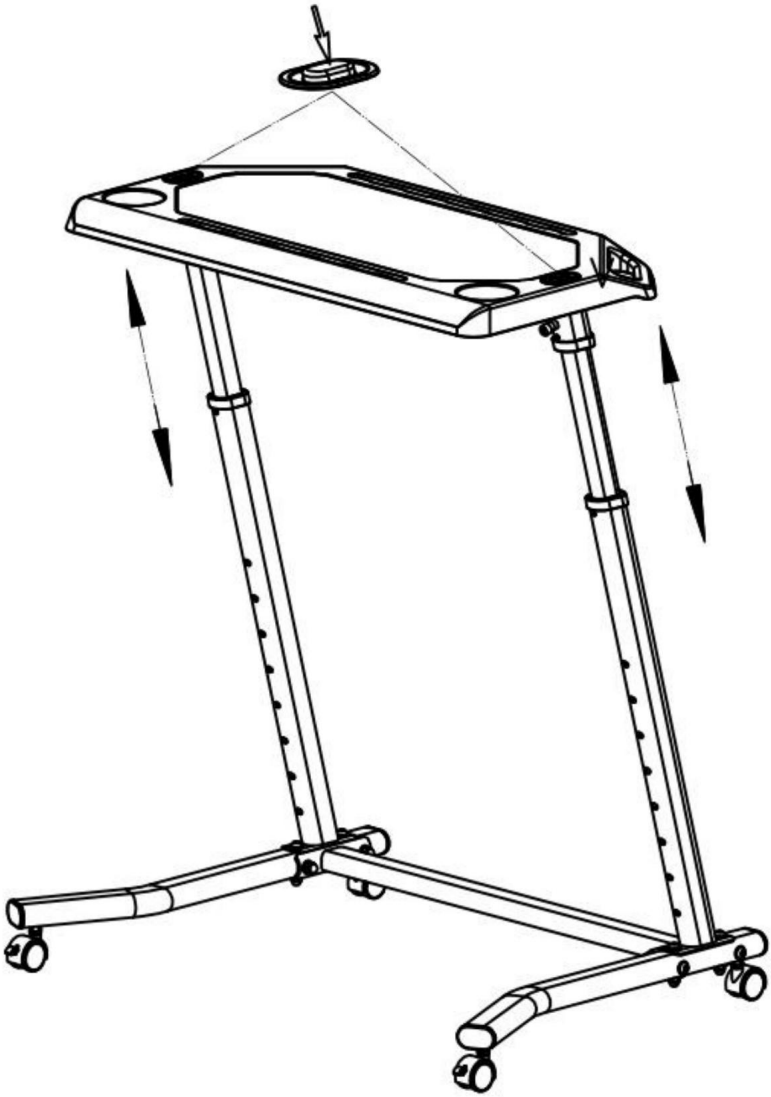

Figuur 7

Machine Translated by Google

ONDERHOUD EN OPSLAG

1. Dit product kan bewegen, zorg ervoor dat de rem vergrendeld blijft en niet

Plaats geen zware voorwerpen op het bureaublad om schade te voorkomen wanneer u het opbergt.

2. Dit product moet worden bewaard in een schone binnenomgeving, droog worden gehouden en moet worden vermeden

Direct zonlicht, blijf uit de buurt van vuurbronnen, waterbronnen of andere gevaarlijke voorwerpen.

3. Reinig dit product met een schone doek om schade aan het product te voorkomen.

oppervlakte-uiterlijk. Vermijd schoonmaken met reiniger, schoon poeder of andere chemische

oplosmiddel.

Instructies voor verwijdering

Gelieve de verpakkingszakken en het afval te classificeren via de afvalinzameling centrum of afvalverwerkingsbedrijf, om het milieu te beschermen. Volg alstublieft relevante wet- en regelgeving.

Fabrikant: Shanghaimuxinmuyeyouxiangongsi

Adres: Shuangchenglu 803nong11hao1602A-1609shi, baoshanqu, shanghai 200000 CN.

Geïmporteerd naar AUS: SIHAO PTY LTD. 1 ROKEVA STREETEASTWOOD NSW 2122 Australië

Geïmporteerd naar de VS: Sanven Technology Ltd. Suite 250, 9166 Anaheim Place, Rancho Cucamonga, CA 91730

VK REP

YH CONSULTING LIMITED.

C/O YH Consulting Limited Kantoor 147, Centurion Huis, London Road, Staines-upon-Thames, Surrey, TW18 4AX

EC-REP

E-CrossStu GmbH

Mainzer Landstr.69,
60329 Frankfurt am Main.

Machine Translated by Google

VEVOR®

TOUGH TOOLS, HALF PRICE

Technische ondersteuning en e-garantiecertificaat www.vevor.com/support

Machine Translated by Google

VEVOR®

TOUGH TOOLS, HALF PRICE

Teknisk support och e-garanticertifikat www.vevor.com/support

CYKELDESK

MODELL: TY-DNJ003

Vi fortsätter att vara engagerade i att ge dig verktyg till konkurrenskraftiga priser. "Spara hälften", "halva priset" eller andra liknande uttryck som används av oss representerar bara en uppskattning av besparingar du kan dra nytta av att köpa vissa verktyg hos oss jämfört med de stora toppmärkena och betyder inte nödvändigtvis att täcka alla kategorier av verktyg som erbjuds av oss. Du påminns vänligen om att noggrant kontrollera när du gör en beställning hos oss om du faktiskt sparar hälften i jämförelse med de främsta stora varumärkena.

Machine Translated by Google

VEVOR®
TOUGH TOOLS, HALF PRICE

CYKELDESK

MODELL: TY-DNJ003

BEHÖVER HJÄLP? KONTAKTA OSS!

Har du produktfrågor? Behöver du teknisk support? Kontakta oss gärna:

Teknisk support och e-garanticertifikat
www.vevor.com/support

Detta är den ursprungliga instruktionen, läs alla instruktioner noggrant innan du använder den. VEVOR reserverar sig för en tydlig tolkning av vår användarmanual. Utseendet på produkten är beroende av den produkt du fått. Ursäkta oss att vi inte kommer att informera dig igen om det finns någon teknik eller mjukvaruuppdateringar på vår produkt.

Machine Translated by Google

INTRODUKTION

ÿ För att undvika skador, läs noggrant igenom instruktionerna och använd produkten i en standardiserat sätt.

ÿ När du lämnar över cykelreparationsstället till en annan användare, se till att göra det inkludera användarhandboken

ÿ Användarmanualen kanske inte beskrivs produktdetaljer och funktion steg fullt ut. Kontakta oss när du behöver hjälp eller mer information. ÿ De justerbara cykelträningsborden designade för att samarbeta med cykeln tränare för att placera iphone, ipad, anteckningsbok etc. Den kan även användas som en provisoriskt skrivbord, skrivtavla, endast för privat bruk, inte för kommersiellt bruk. ÿ Denna produkt rör sig med universalhjulet, se till att låsa bromsen av hjulet och stabil placering före användning. Släpp bromsen när du flytta.

ÿ Placera denna produkt på marken som är hård och platt. Säkerställ installationen utrymmet är tillräckligt för att undvika att produkten träffar de omgivande föremålen.

ÿ Vänligen följ denna instruktion strikt när du monterar eller använder denna produkt. Säljaren ansvarar inte för skador som orsakats av felaktig montering eller användning

ÿ Var uppmärksam på handplaceringen för att undvika skador när du justerar höjden och vik produkten. ÿ Den maximala bärigheten för denna artikel är 20 kg (44lb), vänligen lägg inte överviktiga föremål.

Varningar

ÿ Om du hittar defekter i produkter eller saknade delar, vänligen kontakta oss omedelbart. ÿ Lämna inte barn att klättra eller använda skrivbordet för att förhindra skador genom dumpningen av produkter.

ÿ Se till att låsa hjulets broms för att förhindra att skrivbordet rör sig eller skrivbordsobjekt faller när du använder denna produkt.

Spara instruktionerna.

Machine Translated by Google

FUNKTION ÄR INTRODUCERAD

De justerbara cykelträningsborden designade för att ge användarna en bättre körning erfarenhet, samarbeta med cykeltränaren för att placera iphone,ipad, anteckningsbok, etc. så att du kan njuta av både underhållning och kontor medan du cyklar. Den kan också användas som ett provisoriskt skrivbord, skrivtavla. Dess huvudsakliga egenskaper är följande:

1. Botten har 4 universalhjul som kan flyttas fritt. Bakhjul med bromslås för stabil placering.
2. Stor bordsskiva med halkfri matta. De främre och bakre dubbla kortplatserna kan vara vertikalt placerad iphone och ipad.
3. De vänstra och högra vattenkoppshållarna är utformade för att hålla vattenkoppar eller kannor
4. Dubbla armstöd kan användas för att linda och fixa telefonens nätsladd, kan också hänga handduk på den.
5. Skrivbordets höjd kan justeras efter behov.
6. Uppbyggd bottenbas är mer stabil.

PRODUKTPAREMETRAR

Material på skrivbordet	ABS
Höjd på skrivbordet	31,5"-44,7"/800-1135 mm
Fotstruktur	Ramtyp med universalhjul
Lastkapacitet	ÿ44lbs / 20 kg
Färg	Svart

DELLISTA

När du packar upp den här produkten, se till att delarna som anges nedan ingår och inspektera noggrant för eventuella skador som kan ha uppstått under transporten. Försök inte att montera eller använda produkten om någon del saknas eller skadad.

Machine Translated by Google

Inga	Delens namn	Antal	Bild
1	Bordsskiva	1	
2	Ben	2	
3	Vänster rör på Bottenramen	1	
4	Höger rör av bottenram	1	
5	Anslutningsrör för bottenram	1	
6	Svänghjul	2	
7	Svänghjul (med broms)	2	
8	Skruv (kort)	4	
9	Skruv (lång)	4	
10	Nötter	8	
11	Platt bricka (liten)	12	
12	Platt bricka (stor)	4	
13	5 mm insexnyckel	1	
14	6 mm insexnyckel	1	
15	Öppen skiftnyckel	1	

Machine Translated by Google

INSTALLATIONSINSTRUKTIONER

Steg 1: Kontrollera produkt och tillbehör enligt figur 1.

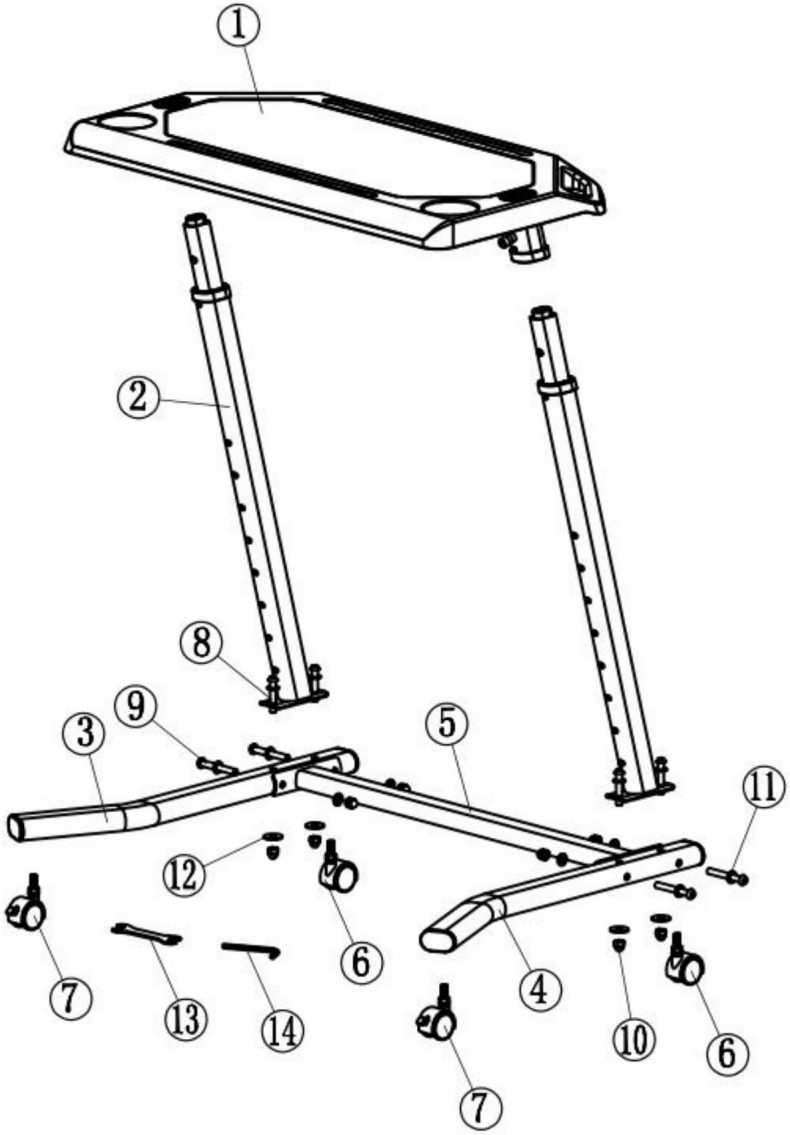

Fig 1

Machine Translated by Google

Steg 2: Installera Caster-hjulet.

Montera hjulet på vänster/höger rör på bottenramen och skruva fast det medurs.

Obs: De två hjulen med broms är monterade på baksidan (kortsidan av böja).

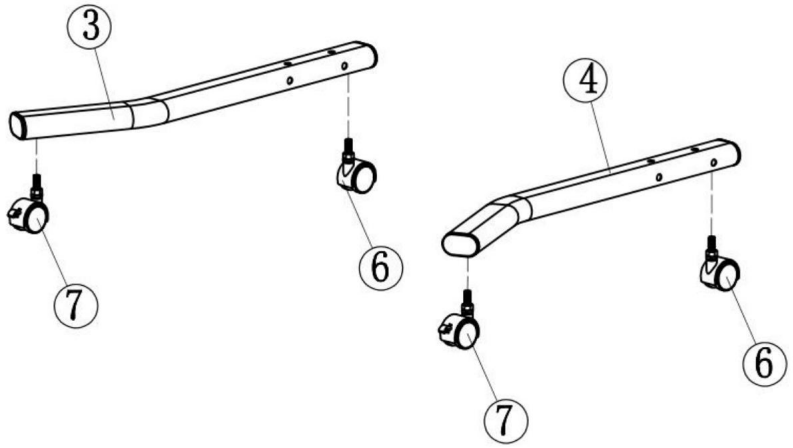

Fig 2

Steg 3:.Sätt ihop bottenramen.

Anslut det sammansatta vänstra och högra röret på bottenramen med Anslutningsrör, dra sedan åt muttrarna som i fig 3. Skruva på länkhjulet tills den är i nivå med marken. Lås sedan muttrarna på hjulet.

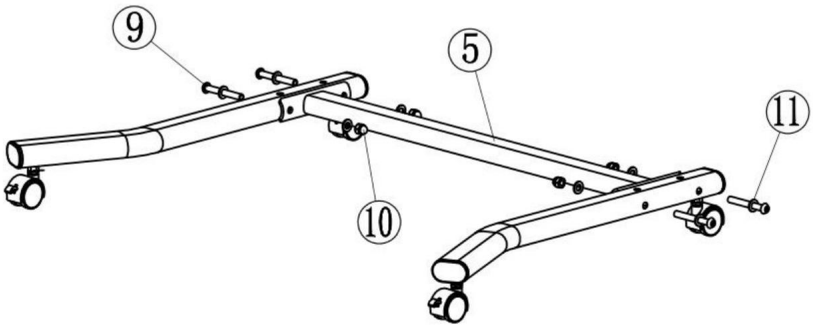

Fig 3

Machine Translated by Google

Steg 4: Installera två ben.

Montera de två benen på det vänstra/högra röret på botten som fig 4.

Skruva fast muttrarna men lås den inte för tillfället.

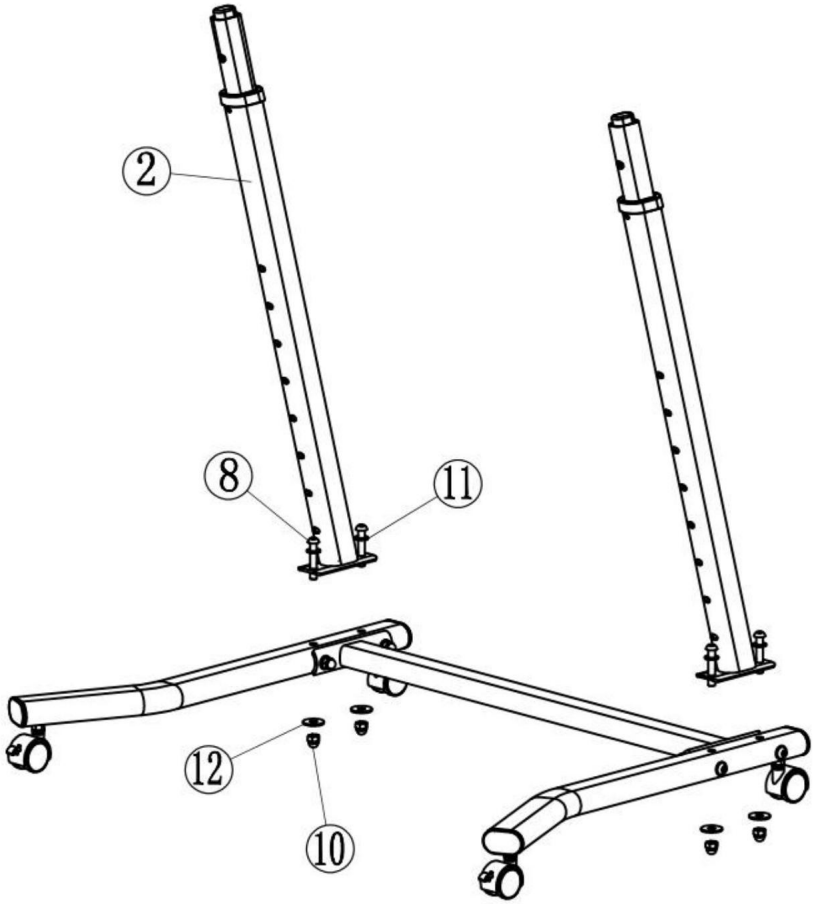

Fig 4

Machine Translated by Google

Steg 5: Installera bordsskivan.

Placera bordsskivan på benen och tryck ner tills knappen kommer ut ur hålet, lås sedan skruvarna enligt fig 5 (2 ställen till vänster och höger).

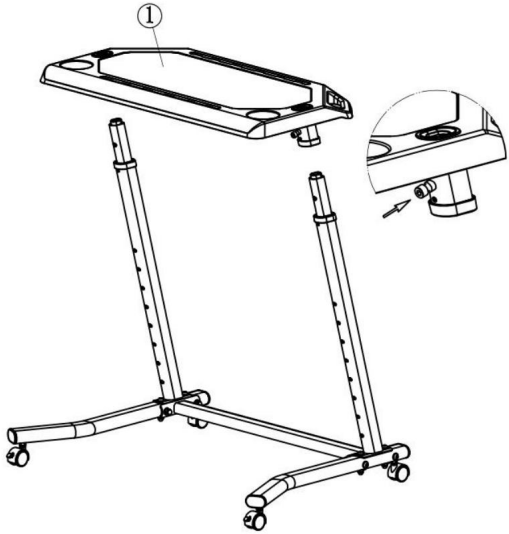

Fig 5

Steg 6: Lås de nedre muttrarna.

Lås de fyra muttrarna i botten av röret med en öppen skiftnyckel och en insexnyckel som visas i Fig. 6, när du lyfter skrivbordet till det högsta läget.

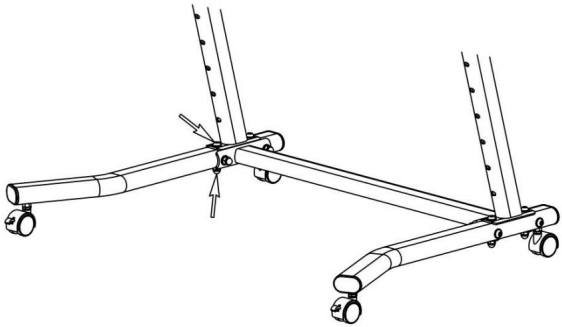

Fig 6

Machine Translated by Google

Steg 7 : Justera höjden på skrivbordet.

Tryck bara på knappen för att höja eller sänka bordet. Släpp knappen i den höjd du behöver och kontrollera att höjdläget är säkert låst före användning.

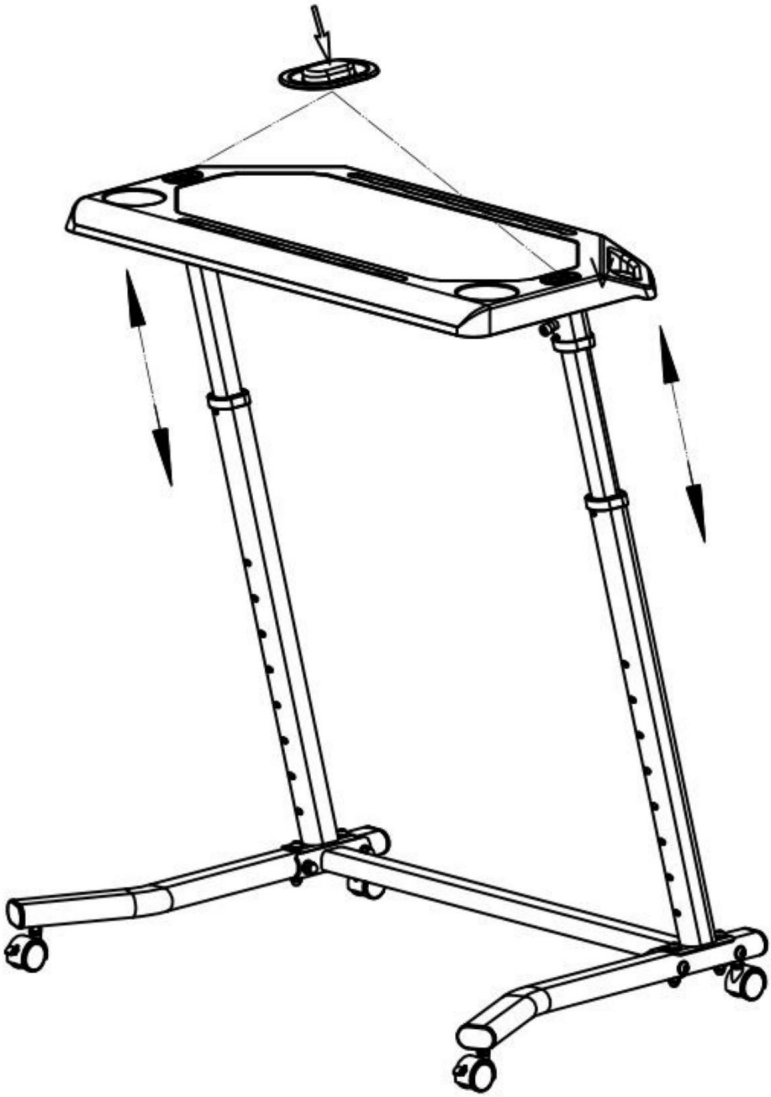

Fig 7

Machine Translated by Google

UNDERHÅLL OCH FÖRVARING

1. Denna produkt kan röra sig, se till att hålla bromsen låst och gör det inte placera tunga föremål på skrivbordet för att undvika skador när du förvarar det.
2. Denna produkt måste förvaras i en ren inomhusmiljö, håll torr, undvik direkt solljus, håll dig borta från brandkälla, vattenkälla eller andra farliga föremål.
3. När du rengör denna produkt, vänligen rengör med en ren trasa för att undvika skada ytutseende. Undvik att rengöra med rengöringsmedel, rent pulver eller annan kemikalie lösningsmedel.

Avfallshanteringsinstruktioner

Vänligen klassificera återvinna förpackningspåsar och avfall genom avfallet centrum eller avfallshanteringsföretag, för att skydda miljön. Vänligen följ relevanta lagar och förordningar.

Tillverkare: Shanghaimuxinmuyeyouxiangongsi

Adress: Shuangchenglu 803nong11hao1602A-1609shi, baoshanqu, shanghai 200 000 CN.

Importerad till AUS: SIHAO PTY LTD. 1 ROKEVA STREETEASTWOOD NSW 2122 Australien

Importerad till USA: Sanven Technology Ltd. Suite 250, 9166 Anaheim Place, Rancho Cucamonga, CA 91730

UK REP

YH CONSULTING LIMITED.
C/O YH Consulting Limited Office 147, Centurion House, London Road, Staines-upon-Thames, Surrey, TW18 4AX

EC REP

E-CrossStu GmbH
Mainzer Landstr.69,
60329 Frankfurt am Main.

Machine Translated by Google

VEVOR®

TOUGH TOOLS, HALF PRICE

Teknisk support och e-garanticertifikat

www.vevor.com/support