VEVOR®

TOUGH TOOLS, HALF PRICE

Technical Support and E-Warranty Certificate www.vevor.com/support

CRUCIBLE

MODEL: GG-3KG

We continue to be committed to provide you tools with competitive price.
"Save Half", "Half Price" or any other similar expressions used by us only represents an estimate of savings you might benefit from buying certain tools with us compared to the major top brands and does not necessarily mean to cover all categories of tools offered by us. You are kindly reminded to verify carefully when you are placing an order with us if you are actually saving half in comparison with the top major brands.

VEVOR®

TOUGH TOOLS, HALF PRICE

CRUCIBLE

MODEL: GG-3KG

NEED HELP? CONTACT US!

Have product questions? Need technical support? Please feel free to contact us:

Technical Support and E-Warranty Certificate
www.vevor.com/support

This is the original instruction, please read all manual instructions carefully before operating. VEVOR reserves a clear interpretation of our user manual. The appearance of the product shall be subject to the product you received. Please forgive us that we won't inform you again if there are any technology or software updates on our product.

	Warning-To reduce the risk of injury, users must read the instructions manual carefully.

ATTENTION

- Be careful not to give mechanical external force to impact, and do not fall or collide from a high place.
- Do not get wet with water and store in a dry place.
- After melting and drying, do not let it come into contact with water.
- After use, the remaining metal should be removed as much as possible, and no residual liquid should be left in the crucible.

DESCRIPTION

- High Purity Graphite: High-purity graphite and high density, our crucible is not easy to be doped with impurities during the smelting process and can be used to melting high-purity precious metals.
- Great Thermal Conductivity: This small graphite crucible has excellent thermal conductivity properties, which can highly shorten the melting time and save energy.
- Reliable Quality: Using high-quality craftsmanship, our graphite furnace can be used up to a maximum temperature of 1300℃. Not easy to crack during high-temperature casting, long service life. Pour opening groove design makes it easy to use.
- Stable Properties: Compared to clay graphite crucibles, our high-purity graphite crucibles can still maintain stability when exposed to strong acids and alkalis and are not prone to be corroded and oxidized.
- Wide Application: In metallurgy, foundry, machinery, chemical, and other industrial sectors, graphite crucibles are widely used in non-ferrous metal smelting, such as gold, silver, copper, aluminum, and lead.

PRODUCT PAREMETERS

Model	GG-3KG
Maximum operating temperature	1300℃
Load-bearing	3kg

PRODUCT SIZE

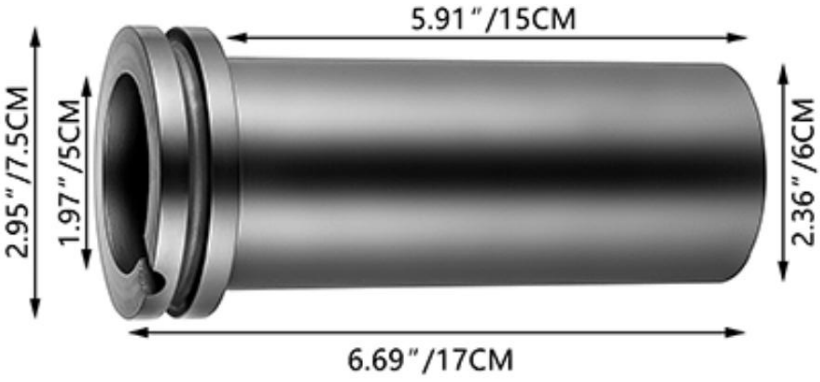

Manufacturer: Shanghaimuxinmuyeyouxiangongsi
Address: Shuangchenglu 803nong11hao1602A-1609shi, baoshanqu, shanghai 200000 CN.
Imported to AUS: SIHAO PTY LTD. 1 ROKEVA STREETEASTWOOD NSW 2122 Australia
Imported to USA: Sanven Technology Ltd. Suite 250, 9166 Anaheim Place, Rancho Cucamonga, CA 91730

UK	REP

YH CONSULTING LIMITED.
C/O YH Consulting Limited Office 147,
Centurion House, London Road,
Staines-upon-Thames, Surrey, TW18 4AX

EC	REP

E-CrossStu GmbH
Mainzer Landstr.69,
60329 Frankfurt am Main.

VEVOR®

TOUGH TOOLS, HALF PRICE

Technical Support and E-Warranty Certificate

www.vevor.com/support

Machine Translated by Google

VEVOR®

TOUGH TOOLS, HALF PRICE

Technischer Support und E-Garantie-Zertifikat www.vevor.com/support

TIEGEL

MODELL: GG-3KG

Wir sind weiterhin bestrebt, Ihnen Werkzeuge zu wettbewerbsfähigen Preisen anzubieten. „Sparen Sie die Hälfte“, „Halber Preis“ oder andere ähnliche Ausdrücke, die wir verwenden, stellen nur eine Schätzung der Ersparnis dar, die Sie beim Kauf bestimmter Werkzeuge bei uns im Vergleich zu den großen Topmarken erzielen können, und decken nicht unbedingt alle von uns angebotenen Werkzeugkategorien ab. Wir möchten Sie freundlich daran erinnern, bei Ihrer Bestellung bei uns sorgfältig zu prüfen, ob Sie im Vergleich zu den großen Topmarken tatsächlich die Hälfte sparen.

Machine Translated by Google

Machine Translated by Google

VEVOR®
TOUGH TOOLS, HALF PRICE

TIEGEL

MODELL: GG-3KG

Brauchen Sie Hilfe? Kontaktieren Sie uns!

Haben Sie Fragen zum Produkt? Benötigen Sie technischen Support? Bitte kontaktieren Sie uns:

Technischer Support und E-Garantie-Zertifikat www.vevor.com/support

Dies ist die Originalanleitung. Bitte lesen Sie alle Anweisungen sorgfältig durch, bevor Sie das Gerät in Betrieb nehmen. VEVOR behält sich eine klare Auslegung unserer Bedienungsanleitung vor. Das Erscheinungsbild des Produkts richtet sich nach dem Produkt, das Sie erhalten haben. Bitte verzeihen Sie uns, dass wir Sie nicht erneut informieren, wenn es Technologie- oder Software-Updates für unser Produkt gibt.

Machine Translated by Google

	Warnung-Um das Verletzungsrisiko zu verringern, müssen Benutzer die Lesen Sie die Bedienungsanleitung sorgfältig durch.

AUFMERKSAMKEIT

ÿ Achten Sie darauf, keine mechanische äußere Kraft auf den Aufprall auszuüben und nicht zu fallen oder von einem hohen Ort aus kollidieren.

ÿ Nicht mit Wasser nass machen und an einem trockenen Ort aufbewahren.

ÿ Nach dem Schmelzen und Trocknen nicht mit Wasser in Berührung kommen lassen. ÿ Nach dem Gebrauch sollte das restliche Metall so weit wie möglich entfernt werden und Es darf keine Restflüssigkeit im Tiegel verbleiben.

BESCHREIBUNG

ÿ Hochreiner Graphit: Hochreiner Graphit und hohe Dichte, unser Tiegel ist nicht leicht mit Verunreinigungen während des Schmelzprozesses dotiert werden und kann zum Schmelzen von hochreinen Edelmetallen verwendet. ÿ

Hohe Wärmeleitfähigkeit: Dieser kleine Graphittiegel hat eine ausgezeichnete Wärmeleitfähigkeitseigenschaften, die die Schmelzzeit stark verkürzen können und Energie sparen.

ÿ Zuverlässige Qualität: Durch die hochwertige Verarbeitung kann unser Graphitofen bis zu einer maximalen Temperatur von 1300 °C verwendet werden. Nicht leicht zu knacken während Hochtemperaturguss, lange Lebensdauer. Design der Gießöffnungsnut erleichtert die Verwendung.

ÿ Stabile Eigenschaften: Im Vergleich zu Tongraphittiegeln sind unsere hochreinen Graphittiegel bleiben auch bei Kontakt mit starken Säuren stabil und Laugen und sind nicht anfällig für Korrosion und Oxidation. ÿ Breite

Anwendung: In der Metallurgie, Gießerei, Maschinenbau, Chemie und anderen In vielen Industriezweigen werden Graphittiegel häufig in der Nichteisenmetallverarbeitung eingesetzt. Schmelzen, wie Gold, Silber, Kupfer, Aluminium und Blei.

Machine Translated by Google

PRODUKTPARAMETER

Modell	GG-3KG
Maximale Betriebstemperatur	1300ÿ
Tragfähig	3 kg

PRODUKTGRÖSSE

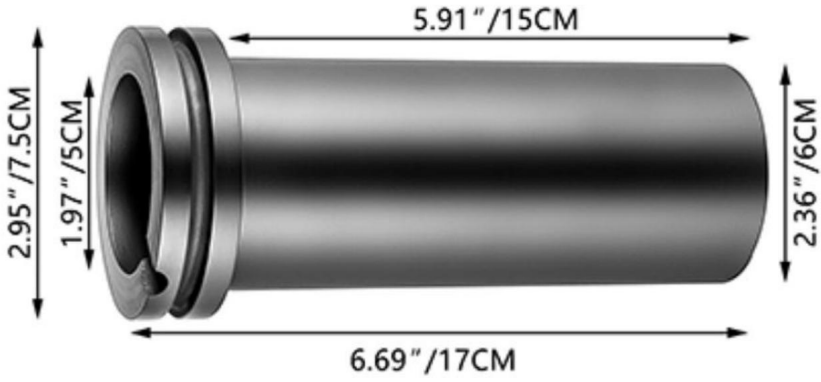

Machine Translated by Google

Hersteller: Shanghaimuxinmuyeyouxiangongsi

Adresse: Shuangchenglu 803nong11hao1602A-1609shi, baoshanqu, Shanghai 200000 CN.

Nach AUS importiert: SIHAO PTY LTD. 1 ROKEVA STREETEASTWOOD NSW 2122 Australien

Importiert in die USA: Sanven Technology Ltd. Suite 250, 9166 Anaheim Ort, Rancho Cucamonga, CA 91730

UK REP

YH CONSULTING LIMITED.
C/O YH Consulting Limited Office 147,
Centurion House, London Road,
Staines-upon-Thames, Surrey, TW18 4AX

Vertreter der EG

E-CrossStu GmbH
Mainzer Landstr.69,
60329 Frankfurt am Main.

Machine Translated by Google

Machine Translated by Google

VEVOR®

TOUGH TOOLS, HALF PRICE

Technischer Support und E-Garantie-Zertifikat

www.vevor.com/support

Machine Translated by Google

VEVOR®

TOUGH TOOLS, HALF PRICE

Assistance technique et certificat de garantie électronique www.vevor.com/support

CREUSET

MODÈLE : GG-3KG

Nous continuons à nous engager à vous fournir des outils à des prix compétitifs.
« Économisez la moitié », « Moitié prix » ou toute autre expression similaire utilisée par nous ne représente qu'une estimation des économies que vous pourriez réaliser en achetant certains outils chez nous par rapport aux grandes marques et ne couvre pas nécessairement toutes les catégories d'outils que nous proposons.
Nous vous rappelons de bien vouloir vérifier soigneusement lorsque vous passez une commande chez nous si vous économisez réellement la moitié par rapport aux grandes marques.

Machine Translated by Google

Machine Translated by Google

VEVOR®
TOUGH TOOLS, HALF PRICE

CREUSET

MODÈLE : GG-3KG

BESOIN D'AIDE? CONTACTEZ-NOUS!

Vous avez des questions sur nos produits ? Vous avez besoin d'assistance technique ? N'hésitez pas

à nous contacter : Assistance technique et certificat de garantie électronique www.vevor.com/support

Il s'agit de la notice d'utilisation d'origine. Veuillez lire attentivement toutes les instructions du manuel avant de l'utiliser. VEVOR se réserve le droit d'interpréter clairement notre manuel d'utilisation. L'apparence du produit dépend du produit que vous avez reçu. Veuillez nous excuser, nous ne vous informerons plus en cas de mise à jour technologique ou logicielle de notre produit.

Machine Translated by Google

	Avertissement - Pour réduire le risque de blessure, les utilisateurs doivent lire le Lisez attentivement le manuel d'instructions.

ATTENTION

Veillez à ne pas appliquer de force mécanique externe sur l'impact, et à ne pas tomber ou entrer en collision à partir d'un endroit élevé.

Ne pas mouiller avec de l'eau et conserver dans un endroit sec. Après la fusion et le séchage, ne pas le laisser entrer en contact avec de l'eau. Après utilisation, le métal restant doit être éliminé autant que possible, et aucun liquide résiduel ne doit rester dans le creuset.

DESCRIPTION

Graphite de haute pureté : Graphite de haute pureté et haute densité, notre creuset n'est pas facile à doper avec des impuretés pendant le processus de fusion et peut être utilisé pour faire fondre des métaux précieux de haute pureté.

Excellente conductivité thermique : ce petit creuset en graphite a une excellente propriétés de conductivité thermique, qui peuvent considérablement réduire le temps de fusion et économiser de l'énergie.

Qualité fiable : Grâce à un savoir-faire de haute qualité, notre four en graphite peut peut être utilisé jusqu'à une température maximale de 1300 . Pas facile à craquer pendant Coulée à haute température, longue durée de vie. Conception de rainure d'ouverture de coulée le rend facile à utiliser.

Propriétés stables : par rapport aux creusets en argile et graphite, notre creuset de haute pureté les creusets en graphite peuvent encore maintenir leur stabilité lorsqu'ils sont exposés à des acides forts et les alcalis et ne sont pas sujets à la corrosion et à l'oxydation. Large application : dans la métallurgie, la fonderie, les machines, les produits chimiques et autres secteurs industriels, les creusets en graphite sont largement utilisés dans les métaux non ferreux fusion, comme l'or, l'argent, le cuivre, l'aluminium et le plomb.

Machine Translated by Google

PARAMÈTRES DU PRODUIT

Modèle	GG-3KG
Température de fonctionnement maximale	1300
Porteur	3kg

TAILLE DU PRODUIT

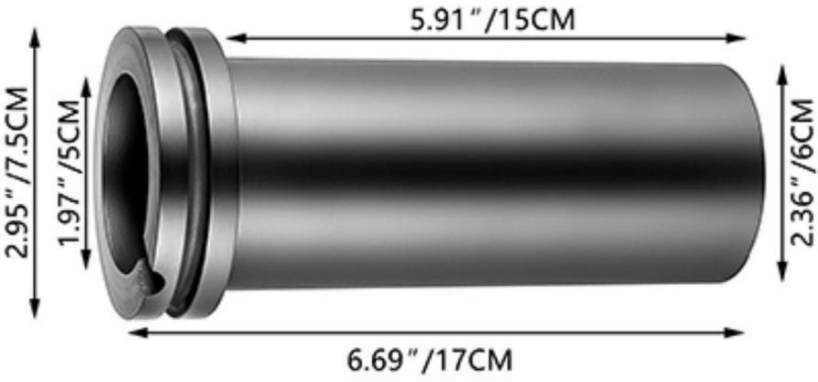

Machine Translated by Google

Fabricant : Shanghaimuxinmuyeyouxiangongsi

Adresse : Shuangchenglu 803nong11hao1602A-1609shi, baoshanqu, shanghai 200000 CN.

Importé en Australie : SIHAO PTY LTD. 1 ROKEVA STREETEASTWOOD NSW 2122 Australie

Importé aux États-Unis : Sanven Technology Ltd. Suite 250, 9166 Anaheim Lieu, Rancho Cucamonga, CA 91730

REPRÉSENTANT	DU ROYAUME-UNI

YH CONSULTING LIMITÉE.

A/S YH Consulting Limited Bureau 147,
Centurion House, London Road,
Staines-upon-Thames, Surrey, TW18 4AX

REPRÉSENTANT	DE LA CE

E-CrossStu GmbH

Mainzer Landstr.69,
60329 Francfort-sur-le-Main.

Machine Translated by Google

Machine Translated by Google

VEVOR®

TOUGH TOOLS, HALF PRICE

Assistance technique et certificat de garantie électronique www.vevor.com/support

Machine Translated by Google

VEVOR®

TOUGH TOOLS, HALF PRICE

Technische ondersteuning en e-garantiecertificaat www.vevor.com/support

SMELTKROES

MODEL: GG-3KG

Wij streven er voortdurend naar om u gereedschappen tegen concurrerende prijzen te leveren. "Save Half", "Half Price" of andere soortgelijke uitdrukkingen die wij gebruiken, geven alleen een schatting weer van de besparingen die u kunt behalen door bepaalde gereedschappen bij ons te kopen in vergelijking met de grote topmerken en betekent niet noodzakelijkerwijs dat alle categorieën gereedschappen die wij aanbieden, worden gedekt. Wij herinneren u eraan om zorgvuldig te controleren of u daadwerkelijk de helft bespaart in vergelijking met de grote topmerken wanneer u een bestelling bij ons plaatst.

Machine Translated by Google

Machine Translated by Google

VEVOR®
TOUGH TOOLS, HALF PRICE

SMELTKROES

MODEL: GG-3KG

HULP NODIG? NEEM CONTACT MET ONS OP!

Heeft u vragen over het product? Heeft u technische ondersteuning nodig? Neem dan gerust contact met

ons op: **Technische ondersteuning en E-garantiecertificaat**
www.vevor.com/support

Dit is de originele instructie, lees alle handleidingen zorgvuldig door voordat u het product gebruikt. VEVOR behoudt zich een duidelijke interpretatie van onze gebruikershandleiding voor. Het uiterlijk van het product is afhankelijk van het product dat u hebt ontvangen. Vergeef ons dat we u niet opnieuw zullen informeren als er technologie- of software-updates voor ons product zijn.

Machine Translated by Google

	Waarschuwing - Om het risico op letsel te verminderen, moeten gebruikers de volgende instructies lezen: Lees de gebruiksaanwijzing zorgvuldig door.

AANDACHT

ÿ Wees voorzichtig dat u geen mechanische externe kracht op de impact uitoefent en laat het niet vallen of botsen vanaf een hoge plaats.

ÿ Niet nat maken met water en op een droge plaats bewaren. ÿ Na het smelten en drogen niet in contact laten komen met water. ÿ Na gebruik moet het resterende metaal zoveel mogelijk worden verwijderd en Er mag geen restvloeistof in de kroes achterblijven.

BESCHRIJVING

ÿ Grafiet met hoge zuiverheid: grafiet met een hoge zuiverheid en hoge dichtheid, onze smeltkroes is niet gemakkelijk te worden gedoteerd met onzuiverheden tijdens het smeltproces en kan worden gebruikt voor het smelten van zeer zuivere edelmetalen. ÿ

Grote thermische geleidbaarheid: Deze kleine grafietkroes heeft uitstekende thermische geleidbaarheidseigenschappen, die de smelttijd aanzienlijk kunnen verkorten en energie besparen.

ÿ Betrouwbare kwaliteit: dankzij het vakmanschap van hoge kwaliteit kan onze grafietoven worden gebruikt tot een maximumtemperatuur van 1300ÿ. Niet gemakkelijk te barsten tijdens hoge temperatuur gieten, lange levensduur. Gietopening groef ontwerp maakt het gemakkelijk te gebruiken.

ÿ Stabiele eigenschappen: vergeleken met kroezen van kleigrafiet zijn onze zeer zuivere Grafietkroezen kunnen nog steeds hun stabiliteit behouden wanneer ze worden blootgesteld aan sterke zuren en alkaliën en zijn niet gevoelig voor corrosie en oxidatie. ÿ Brede toepassing: in de metallurgie, gieterij, machinebouw, chemische en andere In de industriële sectoren worden grafietkroezen veel gebruikt in non-ferrometalen smelten, zoals goud, zilver, koper, aluminium en lood.

Machine Translated by Google

PRODUCTPARAMETERS

Model	GG-3KG
Maximale bedrijfstemperatuur	1300ÿ
Dragend	3 kg

PRODUCTGROOTTE

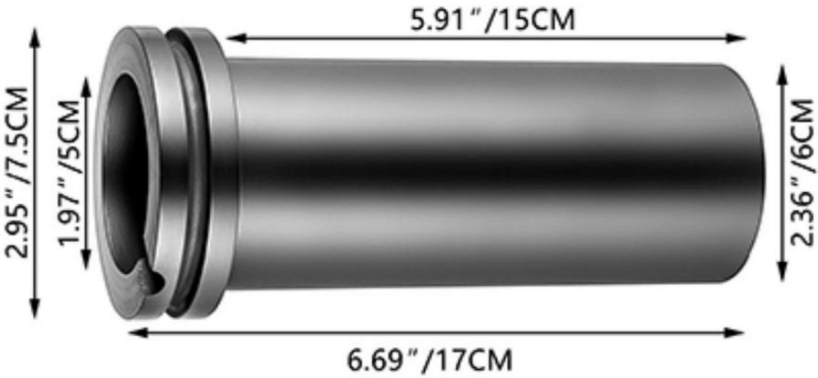

Machine Translated by Google

Fabrikant: Shanghaimuxinmuyeyouxiangongsi

Adres: Shuangchenglu 803nong11hao1602A-1609shi, baoshanqu, shanghai 200000 CN.

Geïmporteerd naar AUS: SIHAO PTY LTD. 1 ROKEVA STREETEASTWOOD NSW 2122 Australië

Geïmporteerd naar de VS: Sanven Technology Ltd. Suite 250, 9166 Anaheim Plaats, Rancho Cucamonga, CA 91730

VK REP

YH CONSULTING LIMITED.

C/O YH Consulting Limited Kantoor 147,
Centurion House, London Road,
Staines-upon-Thames, Surrey, TW18 4AX

EC-REP

E-CrossStu GmbH

Mainzer Landstr.69,
60329 Frankfurt am Main.

Machine Translated by Google

Machine Translated by Google

VEVOR®

TOUGH TOOLS, HALF PRICE

Technische ondersteuning en e-garantiecertificaat www.vevor.com/support

Machine Translated by Google

VEVOR®

TOUGH TOOLS, HALF PRICE

Teknisk support och e-garanticertifikat www.vevor.com/support

DEGEL

MODELL: GG-3KG

Vi fortsätter att vara engagerade i att ge dig verktyg till konkurrenskraftiga priser. "Spara hälften", "halva priset" eller andra liknande uttryck som används av oss representerar bara en uppskattning av besparingar du kan dra nytta av att köpa vissa verktyg hos oss jämfört med de stora toppmärkena och betyder inte nödvändigtvis att täcka alla kategorier av verktyg som erbjuds av oss. Du påminns vänligen om att noggrant kontrollera när du gör en beställning hos oss om du faktiskt sparar hälften i jämförelse med de främsta stora varumärkena.

Machine Translated by Google

Machine Translated by Google

VEVOR®
TOUGH TOOLS, HALF PRICE

DEGEL

MODELL: GG-3KG

BEHÖVER HJÄLP? KONTAKTA OSS!

Har du produktfrågor? Behöver du teknisk support? Kontakta oss gärna: **Teknisk support och e-garanticertifikat www.vevor.com/support**

Detta är den ursprungliga instruktionen, läs alla instruktioner noggrant innan du använder den. VEVOR reserverar sig för en tydlig tolkning av vår användarmanual. Utseendet på produkten är beroende av den produkt du fått. Ursäkta oss att vi inte kommer att informera dig igen om det finns någon teknik eller mjukvaruuppdateringar på vår produkt.

Machine Translated by Google

	Varning - För att minska risken för skador måste användarna läsa bruksanvisningen noggrant.

UPPMÄRKSAMHET

ÿ Var försiktig så att du inte utsätter mekanisk yttre kraft för att stöta, och inte falla eller kollidera från högt ställe.

ÿ Bli inte blöt med vatten och förvara på en torr plats. ÿ Efter smältning och torkning, låt den inte komma i kontakt med vatten. ÿ Efter användning ska den återstående metallen avlägsnas så mycket som möjligt, och ingen restvätska ska lämnas kvar i degeln.

BESKRIVNING

ÿ Grafit med hög renhet: grafit med hög renhet och hög densitet, vår degel är inte lätt att dopas med föroreningar under smältprocessen och kan vara används för att smälta ädelmetaller med hög renhet. ÿ Bra värmeledningsförmåga: Denna lilla grafitdegel har utmärkt värmeledningsförmåga, vilket kan förkorta smälttiden kraftigt och spara energi.

ÿ Pålitlig kvalitet: Genom att använda högkvalitativt hantverk kan vår grafitugn användas upp till en maximal temperatur på 1300 ÿ. Inte lätt att knäcka under högtemperaturgjutning, lång livslängd. Häll öppningsspåret design gör den lätt att använda.

ÿ Stabila egenskaper: Jämfört med lergrafitdeglar, vår höga renhet grafitdeglar kan fortfarande bibehålla stabiliteten när de utsätts för starka syror och alkalier och är inte benägna att korroderas och oxideras. ÿ Bred tillämpning: Inom metallurgi, gjuteri, maskiner, kemikalier och annat industrisektorer används grafitdeglar i stor utsträckning i icke-järnmetaller smältning, såsom guld, silver, koppar, aluminium och bly.

Machine Translated by Google

PRODUKTPAREMETRAR

Modell	GG-3KG
Maximal drifttemperatur	1300 ÿ
Bärande	3 kg

PRODUKTSTORLEK

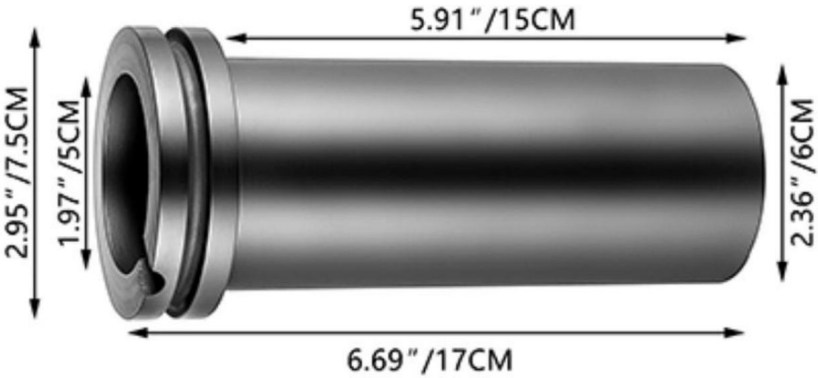

Machine Translated by Google

Tillverkare: Shanghaimuxinmuyeyouxiangongsi

Adress: Shuangchenglu 803nong11hao1602A-1609shi, baoshanqu, shanghai 200000 CN.

Importerad till AUS: SIHAO PTY LTD. 1 ROKEVA STREETEASTWOOD NSW 2122 Australien

Importerad till USA: Sanven Technology Ltd. Suite 250, 9166 Anaheim Place, Rancho Cucamonga, CA 91730

UK REP

YH CONSULTING LIMITED.

C/O YH Consulting Limited Office 147,
Centurion House, London Road,
Staines-upon-Thames, Surrey, TW18 4AX

EC REP

E-CrossStu GmbH

Mainzer Landstr.69,
60329 Frankfurt am Main.

Machine Translated by Google

Machine Translated by Google

VEVOR®

TOUGH TOOLS, HALF PRICE

Teknisk support och e-garanticertifikat

www.vevor.com/support

Machine Translated by Google

VEVOR®

TOUGH TOOLS, HALF PRICE

Soporte técnico y certificado de garantía electrónica www.vevor.com/support

CRISOL

MODELO: GG-3KG

Seguimos comprometidos a brindarle herramientas a precios competitivos. "Ahorre la mitad", "mitad de precio" o cualquier otra expresión similar que utilicemos solo representa una estimación del ahorro que podría obtener al comprar ciertas herramientas con nosotros en comparación con las principales marcas y no necesariamente significa que cubra todas las categorías de herramientas que ofrecemos. Le recordamos que, al realizar un pedido con nosotros, verifique cuidadosamente si realmente está ahorrando la mitad en comparación con las principales marcas.

Machine Translated by Google

Machine Translated by Google

VEVOR®
TOUGH TOOLS, HALF PRICE

CRISOL

MODELO: GG-3KG

¿NECESITA AYUDA? ¡CONTÁCTENOS!

¿Tiene preguntas sobre el producto? ¿Necesita asistencia técnica? No dude en ponerse en contacto con

nosotros: Asistencia técnica y certificado de garantía electrónica
www.vevor.com/support

Estas son las instrucciones originales, lea atentamente todas las instrucciones del manual antes de utilizar el producto. VEVOR se reserva una interpretación clara de nuestro manual de usuario. La apariencia del producto estará sujeta al producto que recibió. Perdónenos por no informarle nuevamente si hay actualizaciones de tecnología o software en nuestro producto.

Machine Translated by Google

	Advertencia: Para reducir el riesgo de lesiones, los usuarios deben leer las Lea atentamente el manual de instrucciones.

ATENCIÓN

Tenga cuidado de no aplicar fuerza mecánica externa al impacto y no dejar caer ni Chocar desde un lugar alto.

No mojar con agua y almacenar en un lugar seco. Después de fundir y secar, no dejar que entre en contacto con el agua. Después del uso, se debe eliminar el metal restante tanto como sea posible y No debe quedar ningún líquido residual en el crisol.

DESCRIPCIÓN

Grafito de alta pureza: Grafito de alta pureza y alta densidad, nuestro crisol no es Es fácil doparlo con impurezas durante el proceso de fundición y puede ser utilizado para fundir metales preciosos de alta pureza.

Gran conductividad térmica: este pequeño crisol de grafito tiene una excelente propiedades de conductividad térmica, que pueden acortar en gran medida el tiempo de fusión y Ahorrar energía.

Calidad confiable: utilizando una artesanía de alta calidad, nuestro horno de grafito puede Se puede utilizar hasta una temperatura máxima de 1300 . No se agrieta fácilmente durante Fundición a alta temperatura, larga vida útil. Diseño de ranura de apertura de vertido. Hace que sea fácil de usar.

Propiedades estables: En comparación con los crisoles de grafito de arcilla, nuestro crisol de grafito de alta pureza... Los crisoles de grafito aún pueden mantener la estabilidad cuando se exponen a ácidos fuertes. y álcalis y no son propensos a corroerse ni oxidarse. Amplia aplicación: en metalurgia, fundición, maquinaria, química y otros En los sectores industriales, los crisoles de grafito se utilizan ampliamente en metales no ferrosos. fundición, como oro, plata, cobre, aluminio y plomo.

Machine Translated by Google

PARÁMETROS DEL PRODUCTO

Modelo	GG-3 kg
Temperatura máxima de funcionamiento	1300
De soporte de carga	3 kilos

TAMAÑO DEL PRODUCTO

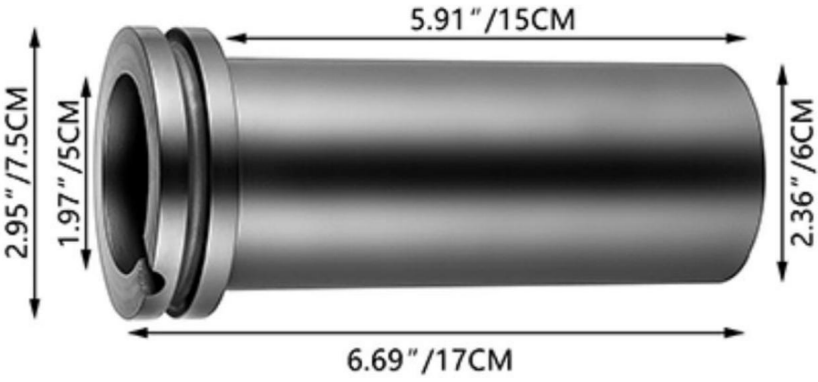

Machine Translated by Google

Fabricante: Shanghaimuxinmuyeyouxiangongsi

Dirección: Shuangchenglu 803nong11hao1602A-1609shi, baoshanqu, shanghai 200000 CN.

Importado a Australia: SIHAO PTY LTD. 1 ROKEVA STREETEASTWOOD

Nueva Gales del Sur 2122 Australia

Importado a EE. UU.: Sanven Technology Ltd. Suite 250, 9166 Anaheim Lugar, Rancho Cucamonga, CA 91730

REPRESENTANTE DEL REINO UNIDO	YH CONSULTING LIMITADA. C/O YH Consulting Limited Oficina 147, Centurion House, London Road, Staines-upon-Thames, Surrey, TW18 4AX

REPRESENTANTE CE	E-CrossStu GmbH Mainzer Landstr.69, 60329 Fráncfort del Meno.

Machine Translated by Google

Machine Translated by Google

VEVOR®

TOUGH TOOLS, HALF PRICE

Soporte técnico y certificado de garantía electrónica www.vevor.com/support

Machine Translated by Google

VEVOR®

TOUGH TOOLS, HALF PRICE

Supporto tecnico e certificato di garanzia elettronica www.vevor.com/support

CROGIOLO

MODELLO: GG-3KG

Continuiamo a impegnarci per fornirvi strumenti a prezzi competitivi.
"Risparmia la metà", "Metà prezzo" o qualsiasi altra espressione simile da noi utilizzata rappresenta solo una stima del risparmio che potresti ottenere acquistando determinati utensili con noi rispetto ai principali marchi principali e non significa necessariamente coprire tutte le categorie di utensili da noi offerti. Ti ricordiamo gentilmente di verificare attentamente quando effettui un ordine con noi se stai effettivamente risparmiando la metà rispetto ai principali marchi principali.

Machine Translated by Google

Machine Translated by Google

VEVOR®
TOUGH TOOLS, HALF PRICE

CROGIOLO

MODELLO: GG-3KG

HAI BISOGNO DI AIUTO? CONTATTACI!

Hai domande sul prodotto? Hai bisogno di supporto tecnico? Non esitare a contattarci:
Supporto tecnico e certificato di garanzia elettronica www.vevor.com/support

Questa è l'istruzione originale, si prega di leggere attentamente tutte le istruzioni del manuale prima di utilizzare. VEVOR si riserva una chiara interpretazione del nostro manuale utente. L'aspetto del prodotto sarà soggetto al prodotto ricevuto. Vi preghiamo di perdonarci se non vi informeremo di nuovo se ci sono aggiornamenti tecnologici o software sul nostro prodotto.

Machine Translated by Google

	Attenzione: per ridurre il rischio di lesioni, gli utenti devono leggere attentamente le istruzioni per l'uso. attentamente il manuale di istruzioni.

ATTENZIONE

ÿ Fare attenzione a non sottoporre l'impatto a forza meccanica esterna e a non cadere o scontrarsi da un luogo elevato.

ÿ Non bagnare con acqua e conservare in luogo asciutto. ÿ Dopo la fusione e l'asciugatura, non lasciare che entri in contatto con l'acqua. ÿ Dopo l'uso, il metallo rimanente deve essere rimosso il più possibile e nel crogiolo non deve rimanere alcun liquido residuo.

DESCRIZIONE

ÿ Grafite ad alta purezza: grafite ad alta purezza e alta densità, il nostro crogiolo non è facilmente drogabile con impurità durante il processo di fusione e può essere utilizzato per fondere metalli preziosi ad alta purezza. ÿ Ottima conduttività termica: questo piccolo crogiolo di grafite ha un'eccellente proprietà di conduttività termica, che possono ridurre notevolmente il tempo di fusione e risparmiare energia.

ÿ Qualità affidabile: utilizzando una lavorazione artigianale di alta qualità, il nostro forno di grafite può essere utilizzato fino a una temperatura massima di 1300ÿ. Non facile da rompere durante fusione ad alta temperatura, lunga durata. Design della scanalatura di apertura del versamento rende facile l'utilizzo.

ÿ Proprietà stabili: rispetto ai crogioli in grafite e argilla, i nostri crogioli ad alta purezza i crogioli di grafite possono comunque mantenere la stabilità se esposti ad acidi forti e alcali e non sono inclini a corrodersi e ossidarsi. ÿ Ampia applicazione: in metallurgia, fonderia, macchinari, prodotti chimici e altro settori industriali, i crogioli in grafite sono ampiamente utilizzati nei metalli non ferrosi fusione, come oro, argento, rame, alluminio e piombo.

Machine Translated by Google

PARAMETRI DEL PRODOTTO

Modello	GG-3KG
Temperatura massima di esercizio	1300ÿ
Portante	3kg

DIMENSIONE DEL PRODOTTO

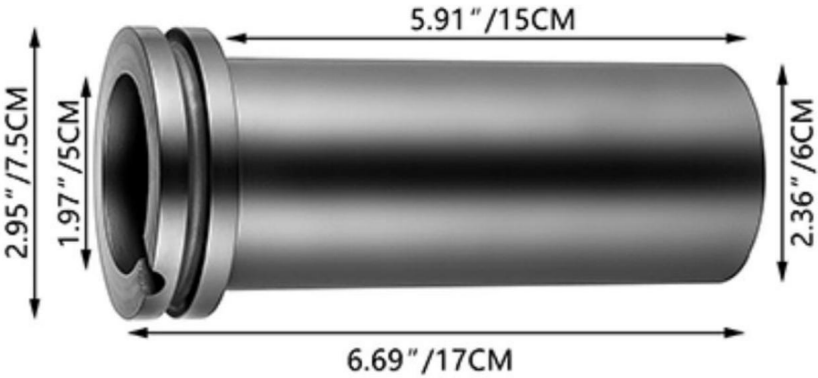

Machine Translated by Google

Produttore: Shanghaimuxinmuyeyouxiangongsi

Indirizzo: Shuangchenglu 803nong11hao1602A-1609shi, baoshanqu, shanghai 200000 CN.

Importato in AUS: SIHAO PTY LTD. 1 ROKEVA STREETEASTWOOD

Nuovo Galles del Sud 2122 Australia

Importato negli USA: Sanven Technology Ltd. Suite 250, 9166 Anaheim Luogo, Rancho Cucamonga, CA 91730

RAPPRESENTANZA DEL REGNO UNITO	CONSULENZA YH LIMITATA. C/O YH Consulting Limited Ufficio 147, Centurion House, London Road, Staines-upon-Thames, Surrey, TW18 4AX

Rappresentante della CE	E-CrossStu GmbH Mainzer Landstr.69, 60329 Francoforte sul Meno.

Machine Translated by Google

Machine Translated by Google

VEVOR®

TOUGH TOOLS, HALF PRICE

Supporto tecnico e certificato di garanzia elettronica www.vevor.com/support

Machine Translated by Google

VEVOR®

TOUGH TOOLS, HALF PRICE

Wsparcie techniczne i certyfikat gwarancji elektronicznej www.vevor.com/support

TYGIEL

MODEL: GG-3KG

Nadal staramy się oferować Państwu narzędzia w konkurencyjnych cenach. „Oszczędź połowę", „Połowa ceny" lub inne podobne wyrażenia używane przez nas stanowią jedynie szacunkowe oszczędności, jakie możesz uzyskać, kupując u nas określone narzędzia w porównaniu z głównymi markami i niekoniecznie oznaczają one objęcie wszystkich kategorii narzędzi oferowanych przez nas. Uprzejmie przypominamy, aby dokładnie sprawdzić, czy składając u nas zamówienie faktycznie oszczędzasz połowę w porównaniu z głównymi markami.

Machine Translated by Google

Machine Translated by Google

VEVOR®
TOUGH TOOLS, HALF PRICE

TYGIEL

MODEL: GG-3KG

POTRZEBUJESZ POMOCY? SKONTAKTUJ SIĘ Z NAMI!

Masz pytania dotyczące produktu? Potrzebujesz wsparcia technicznego? Skontaktuj się z nami: Wsparcie

techniczne i certyfikat E-Gwarancji www.vevor.com/support

To jest oryginalna instrukcja, przed użyciem należy uważnie przeczytać wszystkie instrukcje. VEVOR zastrzega sobie jasną interpretację naszej instrukcji obsługi. Wygląd produktu będzie zależał od produktu, który otrzymałeś. Prosimy o wybaczenie, że nie poinformujemy Cię ponownie, jeśli w naszym produkcie pojawią się jakiekolwiek aktualizacje technologiczne lub oprogramowania.

Machine Translated by Google

	Ostrzeżenie – aby zmniejszyć ryzyko obrażeń, użytkownicy muszą zapoznać się z treścią niniejszej instrukcji. Przeczytaj uważnie instrukcję obsługi.

UWAGA

Uważaj, aby nie narazić uderzenia na działanie siły zewnętrznej i nie upaść ani nie zderzyć się z dużej wysokości.

Nie moczyć wodą i przechowywać w suchym miejscu. Po stopieniu i wysuszeniu nie dopuścić do kontaktu z wodą. Po użyciu należy usunąć w jak największym stopniu resztki metalu, w tyglu nie powinny pozostać żadne resztki płynu.

OPIS

Wysokiej czystości grafit: Wysokiej czystości grafit i wysoka gęstość sprawiają, że nasz tygiel nie jest łatwo ulegać domieszkowaniu podczas procesu wytopu i może być stosowany do topienia metali szlachetnych o wysokiej czystości. Doskonała przewodność cieplna: Ten mały tygiel grafitowy ma doskonałą właściwości przewodnictwa cieplnego, które mogą znacznie skrócić czas topnienia i oszczędzaj energię.

Niezawodna jakość: Dzięki zastosowaniu wysokiej jakości wykonania nasz piec grafitowy może być używany do maksymalnej temperatury 1300°C. Niełatwo pęknąć podczas odlewanie w wysokiej temperaturze, długa żywotność. Konstrukcja rowka otworu wlewowego ułatwia użytkowanie.

Stabilne właściwości: W porównaniu do tygli z gliny grafitowej nasze tygle o wysokiej czystości tygle grafitowe mogą zachować stabilność nawet po wystawieniu na działanie silnych kwasów i alkaliów, a także nie są podatne na korozję i utlenianie. Szerokie zastosowanie: w metalurgii, odlewnictwie, maszynach, przemyśle chemicznym i innych w sektorach przemysłowych tygle grafitowe są szeroko stosowane w metalach nieżelaznych wytopu, np. złota, srebra, miedzi, aluminium i ołowiu.

Machine Translated by Google

PAREMETRY PRODUKTU

Model	GG-3KG
Maksymalna temperatura pracy	1300℃
Nośny	3kg

ROZMIAR PRODUKTU

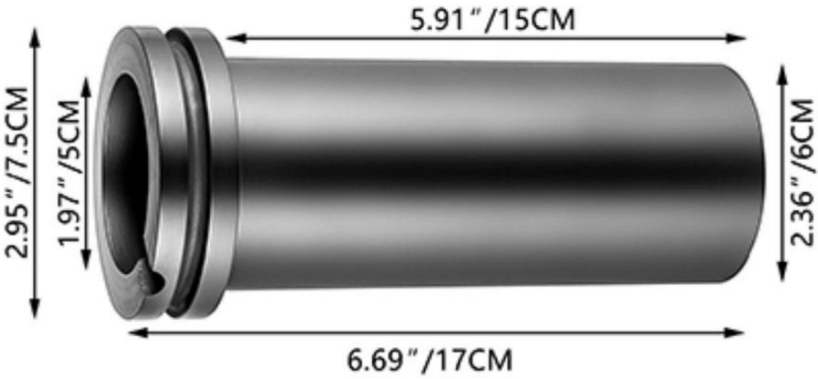

Machine Translated by Google

Producent: Shanghaimuxinmuyeyouxiangongsi

Adres: Shuangchenglu 803nong11hao1602A-1609shi, baoshanqu, szanghaj 200000 CN.

Importowane do AUS: SIHAO PTY LTD. 1 ROKEVA STREETEASTWOOD NSW 2122 Australia

Importowane do USA: Sanven Technology Ltd. Suite 250, 9166 Anaheim Miejsce, Rancho Cucamonga, CA 91730

REP WIELKIEJ BRYTANII	YH CONSULTING LIMITED. C/O YH Consulting Limited Biuro 147, Centurion House, London Road, Staines-upon-Thames, Surrey, TW18 4AX

Przedstawiciel UE	E-CrossStu GmbH Mainzer Landstr.69, 60329 Frankfurt nad Menem.

Machine Translated by Google

Machine Translated by Google

VEVOR®

TOUGH TOOLS, HALF PRICE

Wsparcie techniczne i certyfikat gwarancji elektronicznej www.vevor.com/support