VEVOR®

TOUGH TOOLS, HALF PRICE

Technical Support and E-Warranty Certificate www.vevor.com/support

RAISED GARDEN BED

We continue to be committed to provide you tools with competitive price.
"Save Half", "Half Price" or any other similar expressions used by us only represents an estimate of savings you might benefit from buying certain tools with us compared to the major top brands and does not necessarily mean to cover all categories of tools offered by us. You are kindly reminded to verify carefully when you are placing an order with us if you are actually saving half in comparison with the top major brands.

VEVOR® RAISED GARDEN BED

MODEL:ZZC804019

NEED HELP? CONTACT US!

Have product questions? Need technical support? Please feel free to contact us:

Technical Support and E-Warranty Certificate
www.vevor.com/support

This is the original instruction, please read all manual instructions carefully before operating. VEVOR reserves a clear interpretation of our user manual. The appearance of the product shall be subject to the product you received. Please forgive us that we won't inform you again if there are any technology or software updates on our product.

NOTES

1. The work may have burrs that injure the hands, please wear gloves before installation.
2. Check whether the parts are complete before installation.

MODEL AND PARAMETERS

Model	ZZC804019
Contour Feature	Rectangle
Material	Steel(0.5mm)
Color	Dark Grey
Product Size	L200xW100xH48cm

ASSEMBLY

PART	No.	NAME	QTY
	A	vertical layout	4
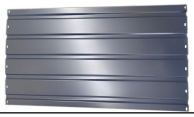	B	short slab	2
	C	Long board	4
	D	connecting link	4
	E	Bolt(M5x10mm)	72
	F	Nuts (M5)	72
	G	Rubber strip	1

Assemble the parts as shown below:

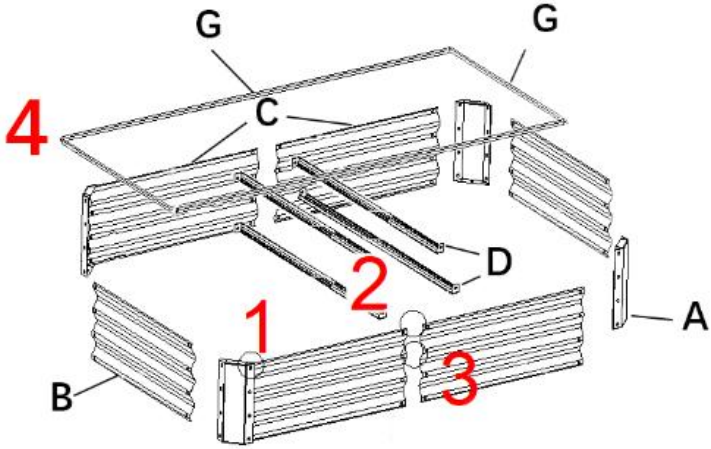

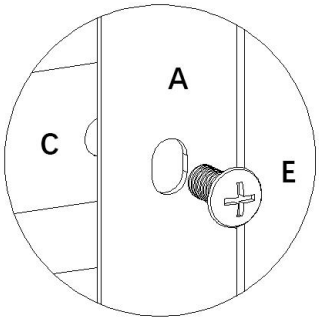

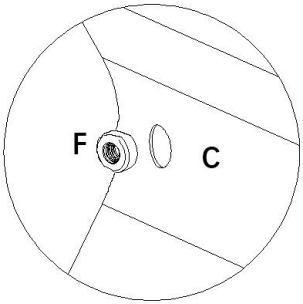

1.The connection at the position of the column.

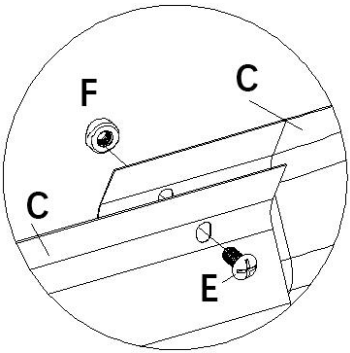

2.The connection of the straight plates.

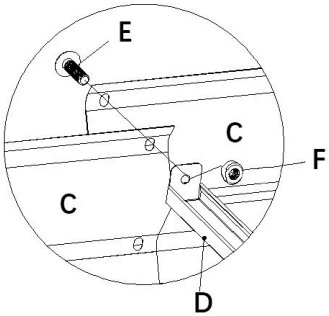

3.The connection of a connecting rod to a straight plate.

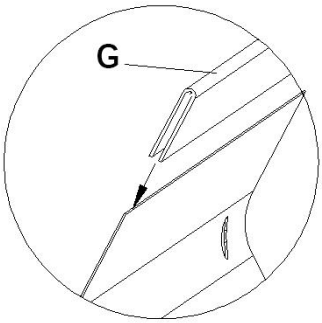

4.Install the rubber cladding strip.

Address: Baoshanqu Shuangchenglu 803long 11hao 1602A-1609shi Shanghai

Imported to AUS: SIHAO PTY LTD, 1 ROKEVA STREETEASTWOOD NSW 2122 Australia

Imported to USA: Sanven Technology Ltd, Suite 250, 9166 Anaheim Place, Rancho Cucamonga, CA 91730

EC	REP

SHUNSHUN GmbH
Römeräcker 9 Z2021, 76351
Linkenheim-Hochstetten, Germany

UK	REP

Pooledas Group Ltd
Unit 5 Albert Edward House, The
Pavilions Preston, United Kingdom

Made In China

VEVOR®

TOUGH TOOLS, HALF PRICE

Technical Support and E-Warranty Certificate

www.vevor.com/support

Machine Translated by Google

VEVOR®

TOUGH TOOLS, HALF PRICE

Supporto tecnico e certificato di garanzia elettronica www.vevor.com/support

LETTO DA GIARDINO RIALZATO

Continuiamo a impegnarci per fornirvi strumenti a prezzi competitivi.
"Risparmia la metà", "Metà prezzo" o qualsiasi altra espressione simile da noi utilizzata rappresenta solo una stima del risparmio che potresti ottenere acquistando determinati utensili con noi rispetto ai principali marchi principali e non significa necessariamente coprire tutte le categorie di utensili da noi offerti. Ti ricordiamo gentilmente di verificare attentamente quando effettui un ordine con noi se stai effettivamente risparmiando la metà rispetto ai principali marchi principali.

Machine Translated by Google

Machine Translated by Google

VEVOR®

LETTO DA GIARDINO RIALZATO

MODELLO:ZZC804019

HAI BISOGNO DI AIUTO? CONTATTACI!

Hai domande sui prodotti? Hai bisogno di supporto tecnico? Non esitare a contattarci:

Supporto tecnico e certificato di garanzia elettronica www.vevor.com/support

Questa è l'istruzione originale, si prega di leggere attentamente tutte le istruzioni del manuale prima di utilizzare. VEVOR si riserva una chiara interpretazione del nostro manuale utente. L'aspetto del prodotto sarà soggetto al prodotto ricevuto. Vi preghiamo di perdonarci se non vi informeremo di nuovo se ci sono aggiornamenti tecnologici o software sul nostro prodotto.

Machine Translated by Google

NOTE

1. Il lavoro potrebbe presentare sbavature che potrebbero ferire le mani, si prega di indossare guanti prima dell'installazione.

2. Controllare che i pezzi siano completi prima dell'installazione.

MODELLO E PARAMETRI

Modello	Numero di modello: ZZC804019
Caratteristica del contorno	Rettangolo
Materiale	Acciaio (0,5 mm)
Colore	Grigio scuro
Dimensioni del prodotto	L200xP100xA48cm

ASSEMBLAGGIO

PARTE	NO.	NOME	Quantità
	UN	disposizione verticale	4
	B	lastra corta	2
	C	Tavola lunga	4
	D	collegamento di collegamento	4
	E	Bullone (M5x10mm)	72
	F	Dadi (M5)	72
	G	Striscia di gomma	1

Machine Translated by Google

Assemblare le parti come mostrato di seguito:

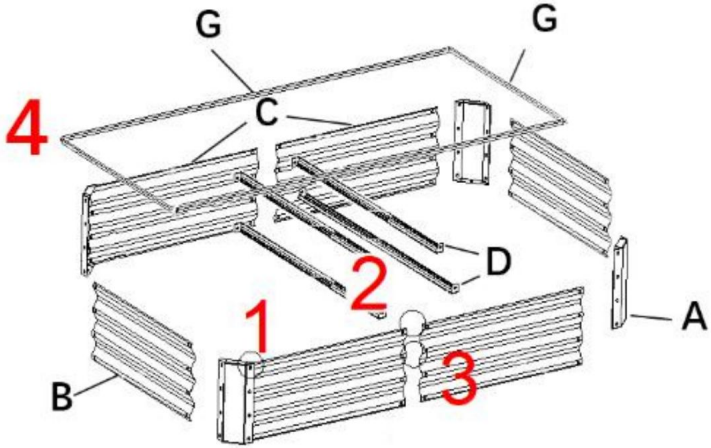

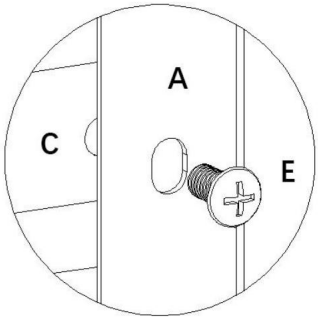

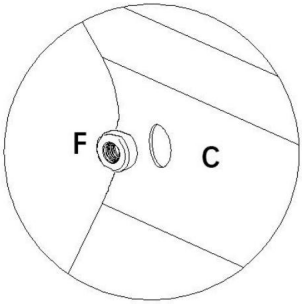

1. Il collegamento nella posizione della colonna.

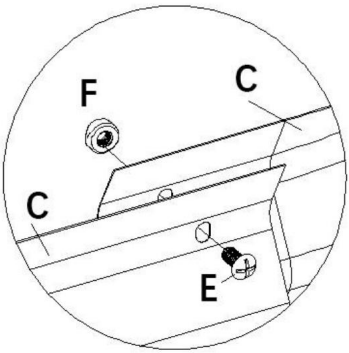

2.Il collegamento delle piastre dritte.

Machine Translated by Google

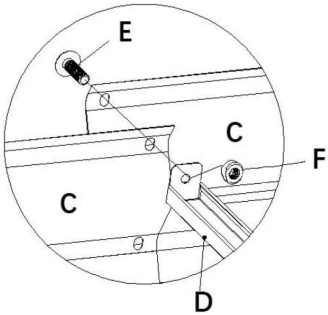

3.Il collegamento di una biella a una piastra dritta.

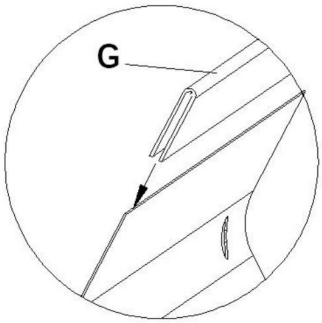

4. Installare la striscia di rivestimento in gomma.

Indirizzo: Baoshanqu Shuangchenglu 803long 11hao 1602A-1609shi Sciangai

Importato in AUS: SIHAO PTY LTD, 1 ROKEVA STREETEASTWOOD

Nuovo Galles del Sud 2122 Australia

Importato negli USA: Sanven Technology Ltd, Suite 250, 9166 Anaheim Luogo, Rancho Cucamonga, CA 91730

Rappresentante della CE	Azienda Via Roma 9 Z2021, 76351 Linkenheim-Hochstetten, Germania
RAPPRESENTANZA DEL REGNO UNITO	Gruppo Pooledas Ltd Unità 5 Albert Edward House, La Padiglioni Preston, Regno Unito

Made in China

Machine Translated by Google

Machine Translated by Google

VEVOR®

TOUGH TOOLS, HALF PRICE

Supporto tecnico e certificato di garanzia elettronica www.vevor.com/support

Machine Translated by Google

VEVOR®

TOUGH TOOLS, HALF PRICE

Wsparcie techniczne i certyfikat gwarancji elektronicznej www.vevor.com/support

PODNIESIONE GRZAŁKI OGRODOWE

Nadal staramy się oferować Państwu narzędzia w konkurencyjnych cenach. „Oszczędź połowę", „Połowa ceny" lub inne podobne wyrażenia używane przez nas stanowią jedynie szacunkowe oszczędności, jakie możesz uzyskać, kupując u nas określone narzędzia w porównaniu z głównymi markami i niekoniecznie oznaczają one objęcie wszystkich kategorii narzędzi oferowanych przez nas. Uprzejmie przypominamy, aby dokładnie sprawdzić, czy składając u nas zamówienie faktycznie oszczędzasz połowę w porównaniu z głównymi markami.

Machine Translated by Google

Machine Translated by Google

VEVOR®

PODNIESIONE GRZAŁKI OGRODOWE

MODEL:ZZC804019

POTRZEBUJESZ POMOCY? SKONTAKTUJ SIĘ Z NAMI!

Masz pytania dotyczące produktu? Potrzebujesz wsparcia technicznego? Skontaktuj się z nami:

Wsparcie techniczne i certyfikat gwarancji elektronicznej www.vevor.com/support

To jest oryginalna instrukcja, przed użyciem należy uważnie przeczytać wszystkie instrukcje. VEVOR zastrzega sobie jasną interpretację naszej instrukcji obsługi. Wygląd produktu będzie zależał od produktu, który otrzymałeś. Prosimy o wybaczenie, że nie poinformujemy Cię ponownie, jeśli w naszym produkcie pojawią się jakiekolwiek aktualizacje technologiczne lub oprogramowania.

Machine Translated by Google

UWAGI

1. Praca może posiadać zadziory mogące zranić dłonie, dlatego przed montażem należy założyć rękawiczki.

2. Przed montażem sprawdź, czy części są kompletne.

MODEL I PARAMETRY

Model	ZZC804019
Funkcja konturu	Prostokąt
Tworzywo	Stal (0,5 mm)
Kolor	Ciemnoszary
Rozmiar produktu	Dł. 200 x szer. 100 x wys. 48 cm

MONTAŻ

CZĘŚĆ	NIE.	NAZWA	ILOŚĆ
	A	układ pionowy	4
	B	krótka płyta	2
	C	Długa deska	4
	D	ogniwo łączące	4
	mi	Śruba (M5x10mm)	72
	F	Nakrętki (M5)	72
	G	Pasek gumowy	1

Machine Translated by Google

Złóż części tak, jak pokazano poniżej:

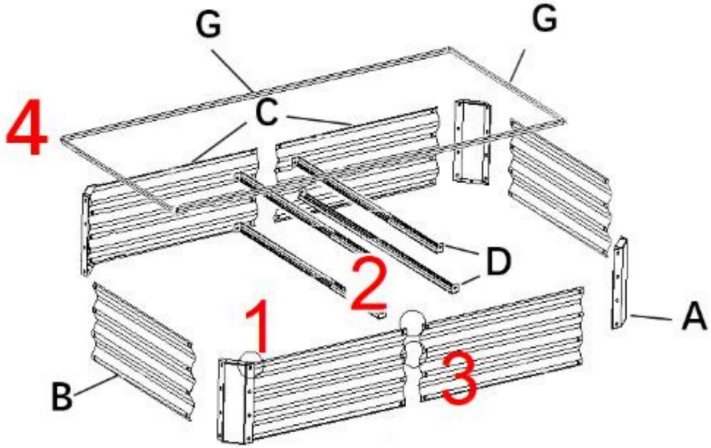

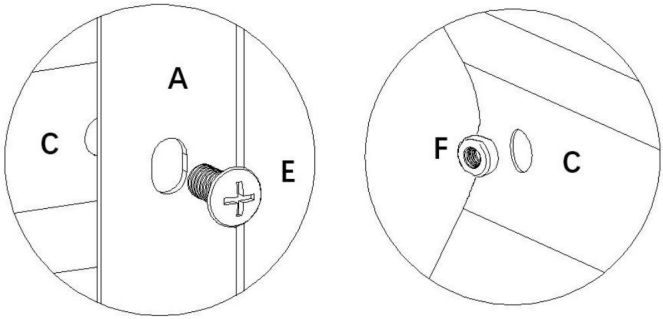

1.Połączenie w miejscu położenia kolumny.

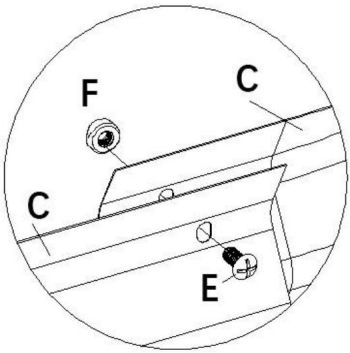

2.Połączenie prostych płyt.

Machine Translated by Google

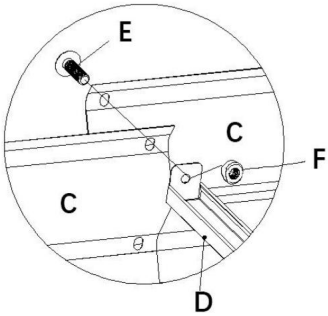

3. Połączenie korbowodu z prostą płytą.

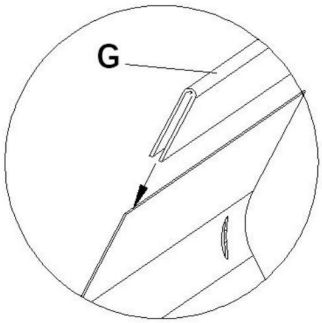

4. Zamontuj gumową osłonę.

Adres: Baoshanqu Shuangchenglu 803long 11hao 1602A-1609shi Szanghaj

Importowane do AUS: SIHAO PTY LTD, 1 ROKEVA STREETEASTWOOD NSW 2122 Australia

Importowane do USA: Sanven Technology Ltd, Suite 250, 9166 Anaheim Miejsce, Rancho Cucamonga, CA 91730

Przedstawiciel UE	SHUNSHUN GmbH Rzymska 9 Z2021, 76351 Linkenheim-Hochstetten, Niemcy
REP WIELKIEJ BRYTANII	Grupa Pooledas Ltd. Jednostka 5 Dom Alberta Edwarda, Pawilony Preston, Wielka Brytania

Wyprodukowano w Chinach

Machine Translated by Google

Machine Translated by Google

VEVOR®

TOUGH TOOLS, HALF PRICE

Wsparcie techniczne i certyfikat gwarancji elektronicznej www.vevor.com/support

Machine Translated by Google

VEVOR®

TOUGH TOOLS, HALF PRICE

Technischer Support und E-Garantie-Zertifikat www.vevor.com/support

HOCHBETT

Wir sind weiterhin bestrebt, Ihnen Werkzeuge zu wettbewerbsfähigen Preisen anzubieten. „Sparen Sie die Hälfte“, „Halber Preis“ oder andere ähnliche Ausdrücke, die wir verwenden, stellen nur eine Schätzung der Ersparnis dar, die Sie beim Kauf bestimmter Werkzeuge bei uns im Vergleich zu den großen Topmarken erzielen können, und decken nicht notwendigerweise alle von uns angebotenen Werkzeugkategorien ab. Wir möchten Sie freundlich daran erinnern, bei Ihrer Bestellung bei uns sorgfältig zu prüfen, ob Sie im Vergleich zu den großen Topmarken tatsächlich die Hälfte sparen.

Machine Translated by Google

Machine Translated by Google

VEVOR® HOCHBETT

MODELL:ZZC804019

Brauchen Sie Hilfe? Kontaktieren Sie uns!

Sie haben Fragen zu unseren Produkten? Sie benötigen technischen Support? Dann kontaktieren Sie uns gerne:

Technischer Support und E-Garantie-Zertifikat
www.vevor.com/support

Dies ist die Originalanleitung. Bitte lesen Sie alle Anweisungen sorgfältig durch, bevor Sie das Gerät in Betrieb nehmen. VEVOR behält sich eine klare Auslegung unserer Bedienungsanleitung vor. Das Erscheinungsbild des Produkts richtet sich nach dem Produkt, das Sie erhalten haben. Bitte verzeihen Sie uns, dass wir Sie nicht erneut informieren, wenn es Technologie- oder Software-Updates für unser Produkt gibt.

Machine Translated by Google

ANMERKUNGEN

1. Das Werkstück kann Grate aufweisen, die die Hände verletzen. Bitte tragen Sie vor der Installation Handschuhe.
2. Prüfen Sie vor dem Einbau, ob die Teile vollständig sind.

MODELL UND PARAMETER

Modell	ZZC804019
Konturelement	Rechteck
Material	Stahl (0,5 mm)
Farbe	Dunkelgrau
Produktgröße	L200xB100xH48cm

MONTAGE

TEIL	NEIN.	NAME	Menge
	A	vertikales Layout	4
	B	kurze Platte	2
	C	Langes Brett	4
	D	Verbindungsglied	4
	E	Schraube (M5 x 10 mm)	72
	F	Muttern (M5)	72
	G	Gummistreifen	1

Machine Translated by Google

Montieren Sie die Teile wie unten gezeigt:

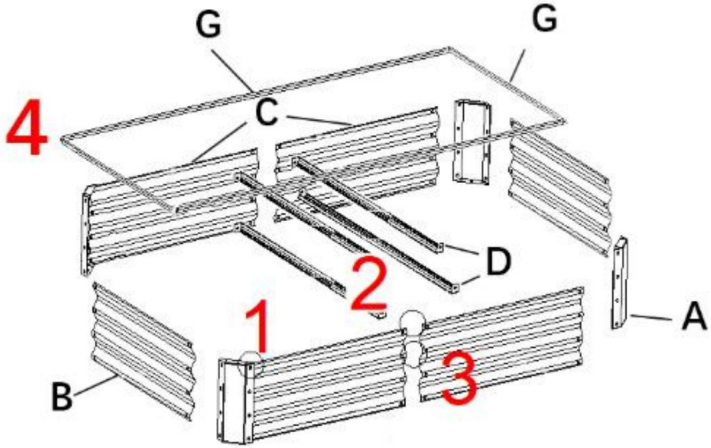

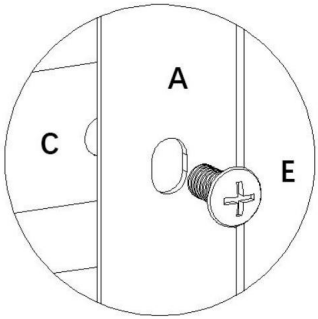

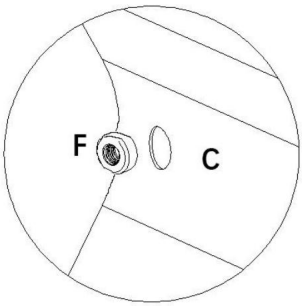

1.Die Verbindung an der Position der Säule.

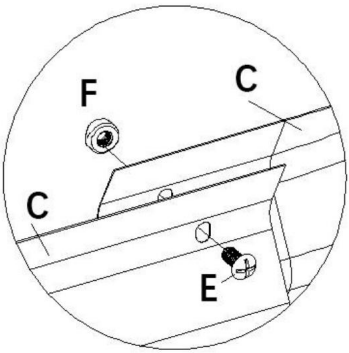

2.Die Verbindung der geraden Platten.

Machine Translated by Google

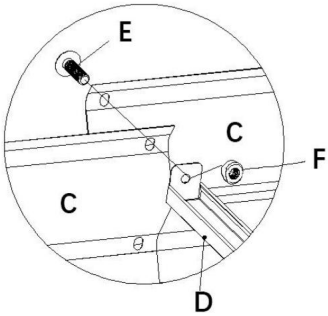

3. Die Verbindung einer Pleuelstange mit einer geraden Platte.

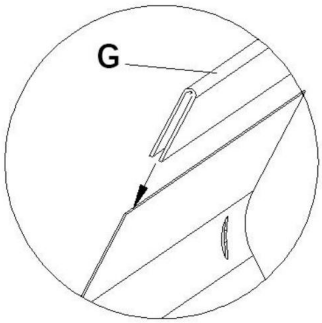

4.Installieren Sie den Gummiverkleidungsstreifen.

Adresse: Baoshanqu Shuangchenglu 803long 11hao 1602A-1609shi Schanghai

Nach AUS importiert: SIHAO PTY LTD, 1 ROKEVA STREETEASTWOOD NSW 2122 Australien

Importiert in die USA: Sanven Technology Ltd, Suite 250, 9166 Anaheim Ort, Rancho Cucamonga, CA 91730

Vertreter der EG	SHUNSHUN GmbH Römeräcker 9 Z2021, 76351 Linkenheim-Hochstetten, Deutschland
UK REP	Pooledas Group Ltd Einheit 5 Albert Edward House, Das Pavilions Preston, Vereinigtes Königreich

In China hergestellt

Machine Translated by Google

Machine Translated by Google

VEVOR®

TOUGH TOOLS, HALF PRICE

Technischer Support und E-Garantie-Zertifikat

www.vevor.com/support

Machine Translated by Google

VEVOR®

TOUGH TOOLS, HALF PRICE

Assistance technique et certificat de garantie électronique www.vevor.com/support

JARDINAGE SURÉLEVÉ

Nous continuons à nous engager à vous fournir des outils à des prix compétitifs.
« Économisez la moitié », « Moitié prix » ou toute autre expression similaire utilisée par nous ne représente qu'une estimation des économies que vous pourriez réaliser en achetant certains outils chez nous par rapport aux grandes marques et ne couvre pas nécessairement toutes les catégories d'outils que nous proposons.
Nous vous rappelons de bien vouloir vérifier soigneusement lorsque vous passez une commande chez nous si vous économisez réellement la moitié par rapport aux grandes marques.

Machine Translated by Google

Machine Translated by Google

VEVOR®

JARDINAGE SURÉLEVÉ

MODÈLE : ZZC804019

BESOIN D'AIDE? CONTACTEZ-NOUS!

Vous avez des questions sur nos produits ? Vous avez besoin d'assistance technique ? N'hésitez pas à nous contacter :

Assistance technique et certificat de garantie électronique www.vevor.com/support

Il s'agit de la notice d'utilisation d'origine. Veuillez lire attentivement toutes les instructions du manuel avant de l'utiliser. VEVOR se réserve le droit d'interpréter clairement notre manuel d'utilisation. L'apparence du produit dépend du produit que vous avez reçu. Veuillez nous excuser, nous ne vous informerons plus en cas de mise à jour technologique ou logicielle de notre produit.

Machine Translated by Google

REMARQUES

1. Le travail peut présenter des bavures qui blessent les mains, veuillez porter des gants avant l'installation.
2. Vérifiez si les pièces sont complètes avant l'installation.

MODÈLE ET PARAMÈTRES

Modèle	ZZC804019
Fonction de contour	Rectangle
Matériel	Acier (0,5 mm)
Couleur	Gris foncé
Taille du produit	L200xL100xH48cm

ASSEMBLÉE

PARTIE	Non.	NOM	Qté
	UN	disposition verticale	4
	B	dalle courte	2
	C	Planche longue	4
	D	lien de connexion	4
	E	Boulon (M5x10mm)	72
	F	Écrous (M5)	72
	G	Bande de caoutchouc	1

Machine Translated by Google

Assemblez les pièces comme indiqué ci-dessous :

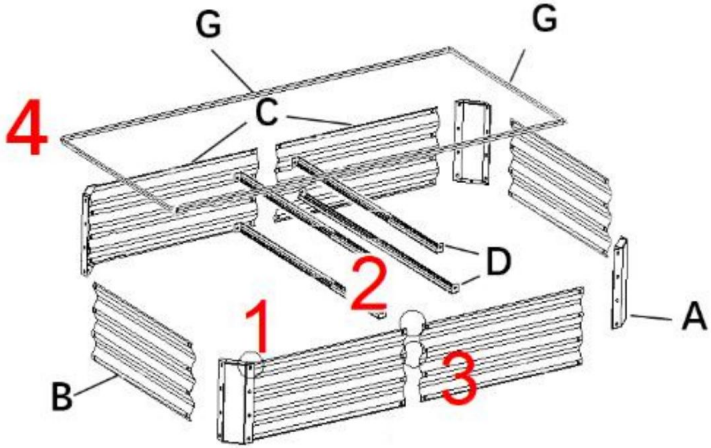

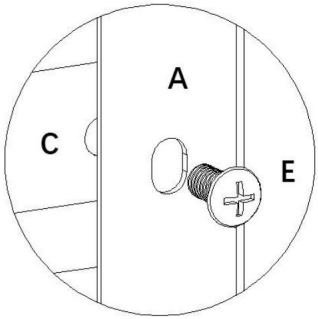

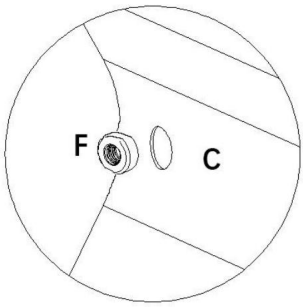

1. La connexion à la position de la colonne.

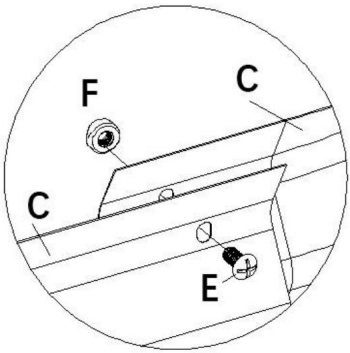

2.La connexion des plaques droites.

Machine Translated by Google

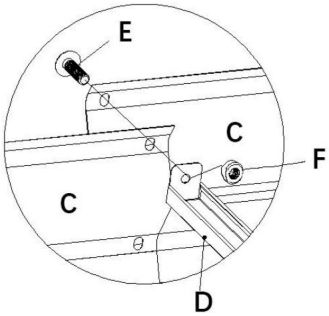

3. La connexion d'une bielle à une plaque droite.

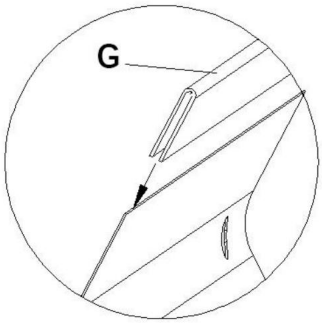

4.Installez la bande de revêtement en caoutchouc.

Adresse : Baoshanqu Shuangchenglu 803long 11hao 1602A-1609shi Shanghai

Importé en Australie : SIHAO PTY LTD, 1 ROKEVA STREET, ASTWOOD NSW 2122 Australie

Importé aux États-Unis : Sanven Technology Ltd, Suite 250, 9166 Anaheim Lieu, Rancho Cucamonga, CA 91730

REPRÉSENTANT DE LA CE	SHUNSHUN GmbH Römeräcker 9 Z2021, 76351 Linkenheim-Hochstetten, Allemagne
REPRÉSENTANT DU ROYAUME-UNI	Groupe Pooledas Ltd Unité 5 Maison Albert Edward, La Pavillons Preston, Royaume-Uni

Fabriqué en Chine

Machine Translated by Google

Machine Translated by Google

VEVOR®

TOUGH TOOLS, HALF PRICE

Assistance technique et certificat de garantie électronique www.vevor.com/support

Machine Translated by Google

VEVOR®

TOUGH TOOLS, HALF PRICE

Technische ondersteuning en e-garantiecertificaat www.vevor.com/support

Verhoogd tuinbed

Wij streven er voortdurend naar om u gereedschappen tegen concurrerende prijzen te leveren. "Save Half", "Half Price" of andere soortgelijke uitdrukkingen die wij gebruiken, geven alleen een schatting van de besparingen die u kunt behalen door bepaalde gereedschappen bij ons te kopen in vergelijking met de grote topmerken en betekent niet noodzakelijkerwijs dat alle categorieën gereedschappen die wij aanbieden, worden gedekt. Wij herinneren u eraan om zorgvuldig te controleren of u daadwerkelijk de helft bespaart in vergelijking met de grote topmerken wanneer u een bestelling bij ons plaatst.

Machine Translated by Google

Machine Translated by Google

VEVOR®

Verhoogd tuinbed

MODEL:ZZC804019

HULP NODIG? NEEM CONTACT MET ONS OP!

Heeft u vragen over het product? Heeft u technische ondersteuning nodig? Neem dan gerust contact met ons op:

Technische ondersteuning en e-garantiecertificaat www.vevor.com/support

Dit is de originele instructie, lees alle handleidingen zorgvuldig door voordat u het product gebruikt. VEVOR behoudt zich een duidelijke interpretatie van onze gebruikershandleiding voor. Het uiterlijk van het product is afhankelijk van het product dat u hebt ontvangen. Vergeef ons dat we u niet opnieuw zullen informeren als er technologie- of software-updates voor ons product zijn.

Machine Translated by Google

OPMERKINGEN

1. Er kunnen bramen in het werkstuk zitten die uw handen kunnen verwonden. Draag daarom handschoenen voordat u met de installatie begint.

2. Controleer of de onderdelen compleet zijn voordat u ze installeert.

MODEL EN PARAMETERS

Model	ZZC804019
Contourfunctie	Rechthoek
Materiaal	Staal (0,5 mm)
Kleur	Donkergrijs
Productgrootte	L200xB100xH48cm

MONTAGE

DEEL	Nee.	NAAM	Hoeveelheid
	A	verticale lay-out	4
	B	korte plaat	2
	C	Lang bord	4
	D	verbindende schakel	4
	Ik	Bout (M5x10mm)	72
	F	Moeren (M5)	72
	G	Rubberen strip	1

Machine Translated by Google

Monteer de onderdelen zoals hieronder afgebeeld:

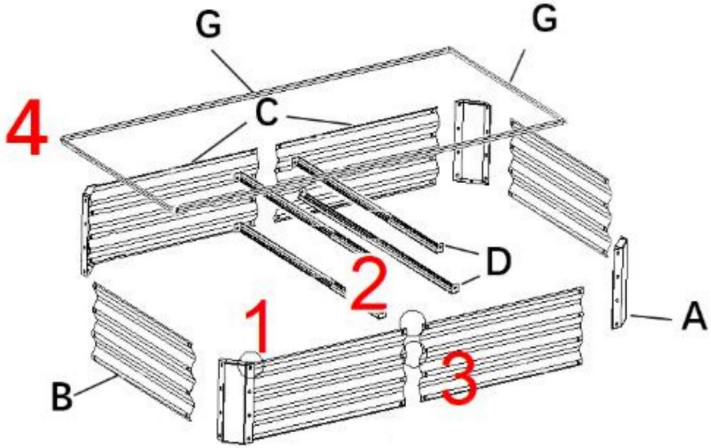

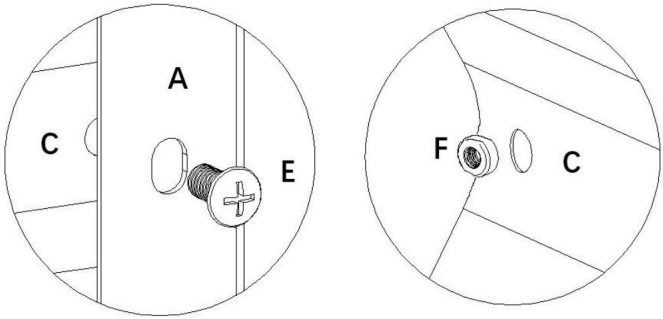

1. De verbinding op de positie van de kolom.

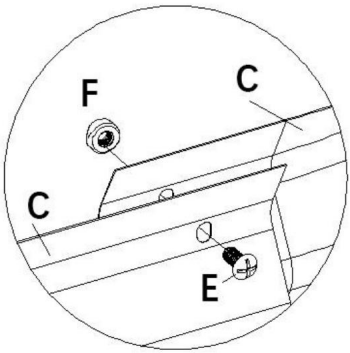

2.De verbinding van de rechte platen.

Machine Translated by Google

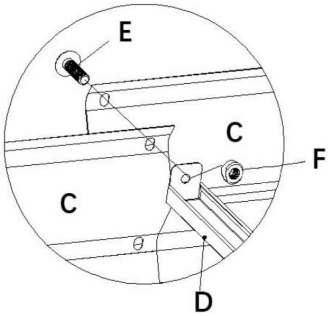

3.De verbinding van een drijfstang met een rechte plaat.

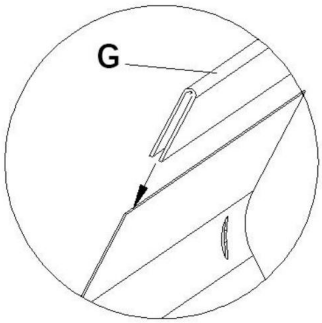

4. Plaats de rubberen bekledingsstrip.

Adres: Baoshanqu Shuangchenglu 803long 11hao 1602A-1609shi Sjanghai

Geïmporteerd naar AUS: SIHAO PTY LTD, 1 ROKEVA STREETEASTWOOD NSW 2122 Australië

Geïmporteerd naar de VS: Sanven Technology Ltd, Suite 250, 9166 Anaheim Plaats, Rancho Cucamonga, CA 91730

EC-REP	SHUNSHUN GmbH Romeräcker 9 Z2021, 76351 Linkenheim-Hochstetten, Duitsland
VK REP	Pooledas Groep Ltd Eenheid 5 Albert Edward House, De Paviljoens Preston, Verenigd Koninkrijk

Gemaakt in China

Machine Translated by Google

Machine Translated by Google

VEVOR®

TOUGH TOOLS, HALF PRICE

Technische ondersteuning en e-garantiecertificaat www.vevor.com/support

Machine Translated by Google

VEVOR®

TOUGH TOOLS, HALF PRICE

Teknisk support och e-garanticertifikat www.vevor.com/support

HÖG TRÄDGÅRDSSÄNG

Vi fortsätter att vara engagerade i att ge dig verktyg till konkurrenskraftiga priser. "Spara hälften", "halva priset" eller andra liknande uttryck som används av oss representerar bara en uppskattning av besparingar du kan dra nytta av att köpa vissa verktyg hos oss jämfört med de stora toppmärkena och betyder inte nödvändigtvis att täcka alla kategorier av verktyg som erbjuds av oss. Du påminns vänligen om att noggrant kontrollera när du gör en beställning hos oss om du faktiskt sparar hälften i jämförelse med de främsta stora varumärkena.

Machine Translated by Google

Machine Translated by Google

VEVOR®

HÖG TRÄDGÅRDSSÄNG

MODELL: ZZC804019

BEHÖVER HJÄLP? KONTAKTA OSS!

Har du produktfrågor? Behöver du teknisk support? Kontakta oss gärna:

Teknisk support och e-garanticertifikat
www.vevor.com/support

Detta är den ursprungliga instruktionen, läs alla instruktioner noggrant innan du använder den. VEVOR reserverar sig för en tydlig tolkning av vår användarmanual. Utseendet på produkten är beroende av den produkt du fått. Ursäkta oss att vi inte kommer att informera dig igen om det finns någon teknik eller mjukvaruuppdateringar på vår produkt.

Machine Translated by Google

ANMÄRKNINGAR

1. Arbetet kan ha grader som skadar händerna, använd handskar innan installation.
2. Kontrollera om delarna är kompletta innan installation.

MODELL OCH PARAMETRAR

Modell	ZZC804019
Konturfunktion	Rektangel
Material	Stål (0,5 mm)
Färg	Mörkgrå
Produktstorlek	L200xB100xH48cm

MONTERING

DEL	Inga.	NAMN	ANTAL
	A	vertikal layout	4
	B	kort platta	2
	C	Lång bräda	4
	D	förbindelseled	4
	E	Bult (M5x10mm)	72
	F	Muttrar (M5)	72
	G	Gummilist	1

Machine Translated by Google

Montera delarna enligt nedan:

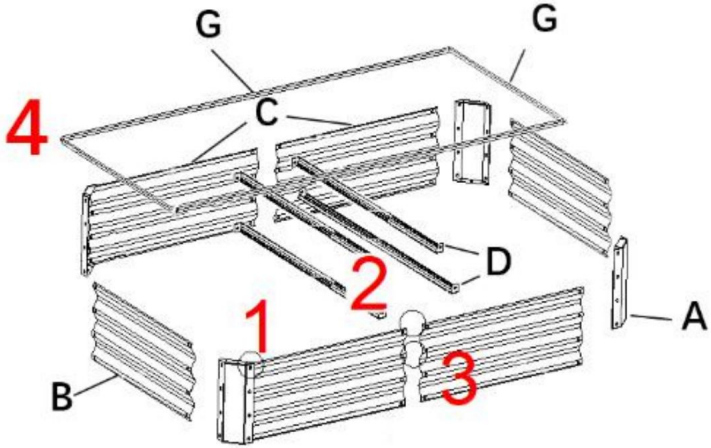

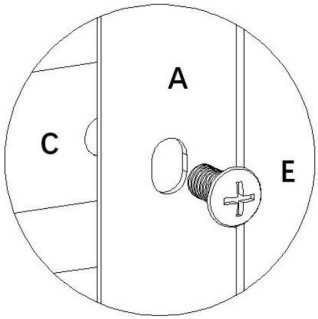

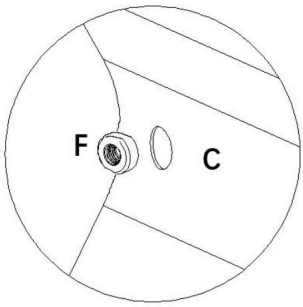

1.Anslutningen vid pelarens position.

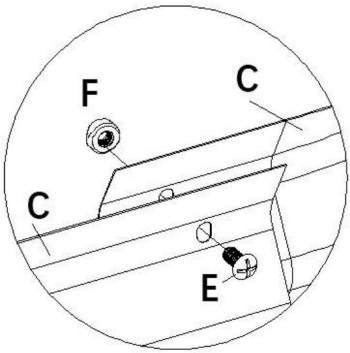

2.Anslutningen av de raka plattorna.

Machine Translated by Google

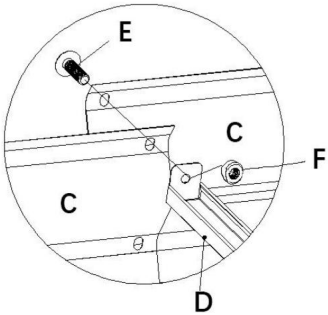

3.Anslutningen av en vevstake till en rak platta.

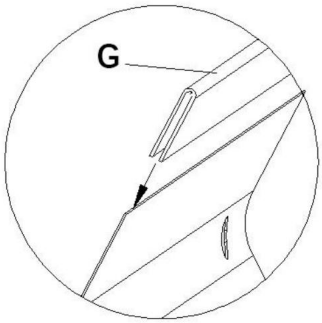

4. Montera gummibeklädnadslisten.

Adress: Baoshanqu Shuangchenglu 803long 11hao 1602A-1609shi Shanghai

Importerad till AUS: SIHAO PTY LTD, 1 ROKEVA STREETEASTWOOD NSW 2122 Australien

Importerad till USA: Sanven Technology Ltd, Suite 250, 9166 Anaheim Place, Rancho Cucamonga, CA 91730

EC REP

SHUNSHUN GmbH
Römeräcker 9 Z2021, 76351
Linkenheim-Hochstetten, Tyskland

UK REP

Pooledas Group Ltd
Enhet 5 Albert Edward House, The
Pavilions Preston, Storbritannien

Tillverkad i Kina

Machine Translated by Google

Machine Translated by Google

VEVOR®

TOUGH TOOLS, HALF PRICE

Teknisk support och e-garanticertifikat

www.vevor.com/support

Machine Translated by Google

VEVOR®

TOUGH TOOLS, HALF PRICE

Soporte técnico y certificado de garantía electrónica www.vevor.com/support

CAMA DE JARDÍN ELEVADA

Seguimos comprometidos a brindarle herramientas a precios competitivos.
"Ahorre la mitad", "mitad de precio" o cualquier otra expresión similar que utilicemos solo representa una estimación del ahorro que podría obtener al comprar ciertas herramientas con nosotros en comparación con las principales marcas y no necesariamente significa que cubra todas las categorías de herramientas que ofrecemos. Le recordamos que, al realizar un pedido con nosotros, verifique cuidadosamente si realmente está ahorrando la mitad en comparación con las principales marcas.

Machine Translated by Google

Machine Translated by Google

VEVOR®

CAMA DE JARDÍN ELEVADA

MODELO:ZZC804019

¿NECESITA AYUDA? ¡CONTÁCTENOS!

¿Tiene preguntas sobre el producto? ¿Necesita asistencia técnica? No dude en ponerse en contacto con nosotros:

Soporte técnico y certificado de garantía electrónica www.vevor.com/support

Estas son las instrucciones originales, lea atentamente todas las instrucciones del manual antes de utilizar el producto. VEVOR se reserva una interpretación clara de nuestro manual de usuario. La apariencia del producto estará sujeta al producto que recibió. Perdónenos por no informarle nuevamente si hay actualizaciones de tecnología o software en nuestro producto.

Machine Translated by Google

NOTAS

1. El trabajo puede tener rebabas que lastimen las manos, use guantes antes de la instalación.

2. Compruebe que las piezas estén completas antes de la instalación.

MODELO Y PARÁMETROS

Modelo	ZZC804019
Función de contorno	Rectángulo
Material	Acero (0,5 mm)
Color	Gris oscuro
Tamaño del producto	Largo 200 x Ancho 100 x Alto 48 cm

ASAMBLEA

PARTE	No.	NOMBRE	CANTIDAD
	A	Disposición vertical	4
	B	losa corta	2
	do	Tabla larga	4
	D	enlace de conexión	4
	mi	Perno (M5x10 mm)	72
	F	Tuercas (M5)	72
	GRUSED	Tira de goma	1

Machine Translated by Google

Ensamble las piezas como se muestra a continuación:

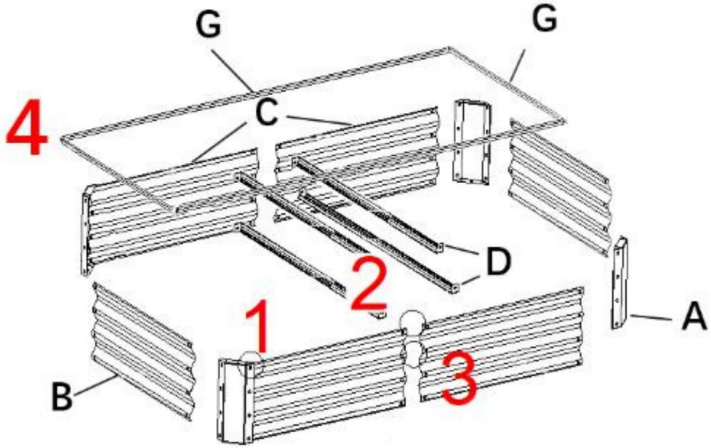

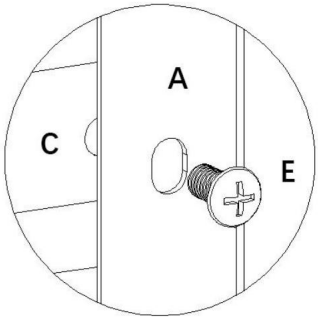

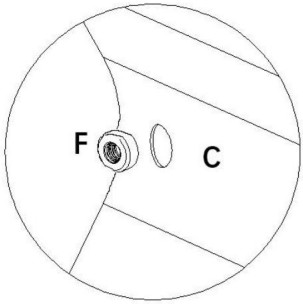

1.La conexión en la posición de la columna.

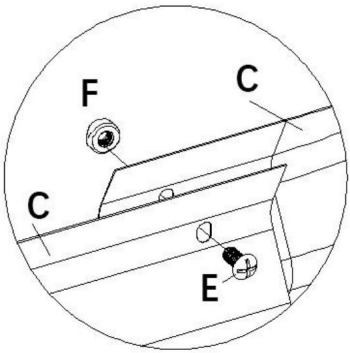

2.La conexión de las placas rectas.

Machine Translated by Google

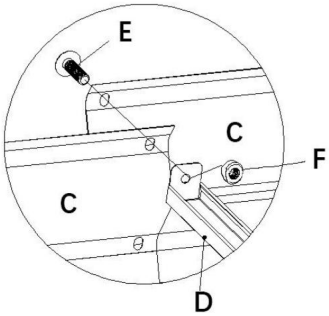

3.La conexión de una biela a una placa recta.

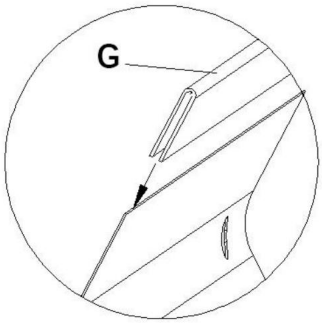

4. Instale la tira de revestimiento de goma.

Dirección: Baoshanqu Shuangchenglu 803long 11hao 1602A-1609shi

Llevar a la fuerza

Importado a Australia: SIHAO PTY LTD, 1 ROKEVA STREETEASTWOOD

Nueva Gales del Sur 2122 Australia

Importado a EE. UU.: Sanven Technology Ltd, Suite 250, 9166 Anaheim

Lugar, Rancho Cucamonga, CA 91730

REPRESENTANTE CE	SHUNSHUN GmbH Römeräcker 9 Z2021, 76351 Linkenheim-Hochstetten, Alemania
REPRESENTANTE DEL REINO UNIDO	Grupo Pooledas Ltd. Unidad 5 Casa Albert Edward, La Pabellones Preston, Reino Unido

Hecho en china

Machine Translated by Google

Machine Translated by Google

VEVOR®

TOUGH TOOLS, HALF PRICE

Soporte técnico y certificado de garantía electrónica www.vevor.com/support