VEVOR®

TOUGH TOOLS, HALF PRICE

Technical Support and E-Warranty Certificate www.vevor.com/support

PIPES HYDROPONICS GROWING SYSTEM

USER MANUAL

We continue to be committed to provide you tools with competitive price.
"Save Half", "Half Price" or any other similar expressions used by us only represents an estimate of savings you might benefit from buying certain tools with us compared to the major top brands and doses not necessarily mean to cover all categories of tools offered by us. You are kindly reminded to verify carefully when you are placing an order with us if you are actually saving half in comparison with the top major brands.

VEVOR®

TOUGH TOOLS, HALF PRICE

PIPES HYDROPONICS GROWING SYSTEM

Model: VVGrey4-36

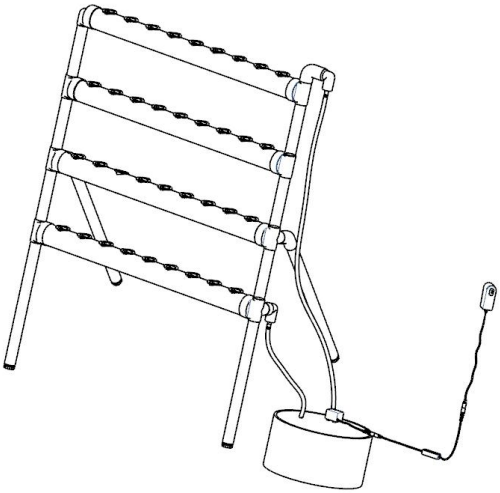

NEED HELP? CONTACT US!

Have product questions? Need technical support? Please feel free to contact us:

Technical Support and E-Warranty Certificate
www.vevor.com/support

This is the original instruction, please read all manual instructions carefully before operating. VEVOR reserves a clear interpretation of our user manual. The appearance of the product shall be subject to the product you received. Please forgive us that we won't inform you again if there are any technology or software updates on our product.

SPECIFICATIONS

Model	VVGrey4-36
Product Size	870*560*990mm
Input Voltage	North America: 120V 60Hz
	European Union: 220~240V 50Hz
	Australia: 220~240V 50Hz

Before using the product, please read the instructions carefully and keep them properly.

Note:

Please ensure that children are always supervised by an adult when using this product. After adding water, make sure your hands are dry before plugging the adapter into a power source.

Parts list

A		Foot tube ×2 (400mm)	J		Water pump ×1
	With water plug and footpad				
B		Foot tube ×2 (520mm)	K		Water outlet hose 1.5m ×1
	With water plug and footpad				
C		Water outlet composite tube ×1	L		Water outlet hose 1m ×1
D		Connector composite tube ×1	M		Planting basket ×36
E		Inlet tap ×1	N		Planting sponge ×36
F		Outlet tap ×1	1		Tweezers ×1
G		Planting pipeline ×4	2		Aluminum tape ×1
				Used to seal unplanted pipelines to prevent UV rays and flying insects from entering	
H		Controller ×1	3		Rubber hammer ×1
I		Adapter ×1			

Installation

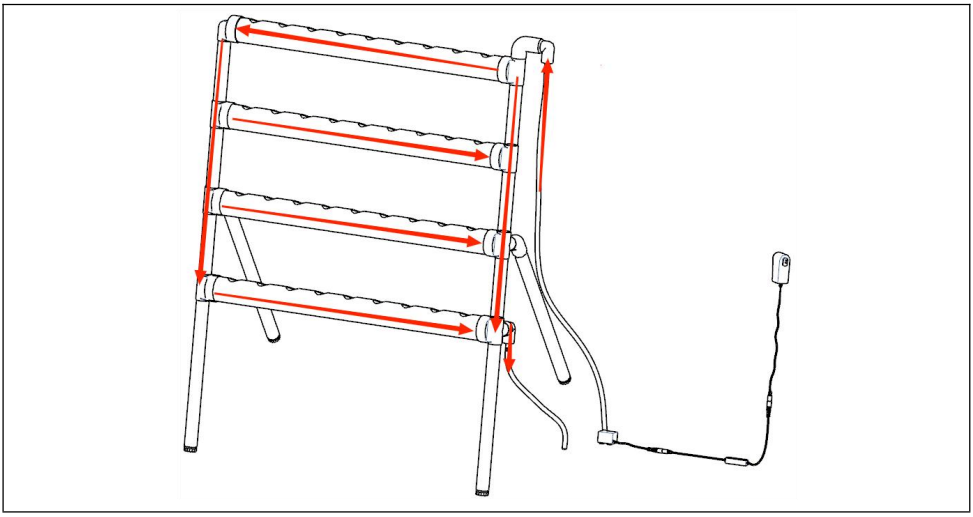

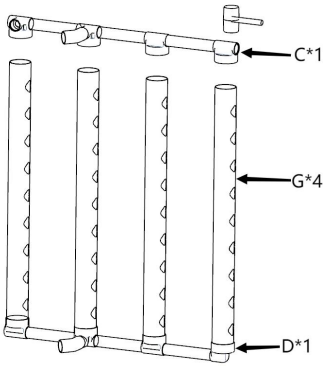

Figure 1: Connect a set of connector composite tubes, a set of water outlet composite tubes, and four planting pipelines together according to the diagram, with the planting pipelines facing upwards. Reinforce them with a rubber hammer (strike each connection with the rubber hammer until they fit tightly)

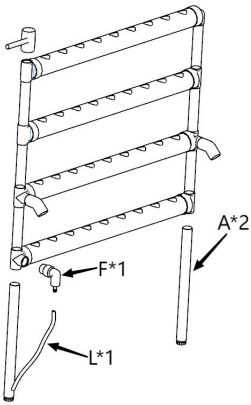

Figure 2: Connect two 400mm foot tubes, a 1m hose and an outlet tap with the assembly of Figure 1 according to the diagram. (Reinforce the two angles with a rubber hammer to adjust the level)

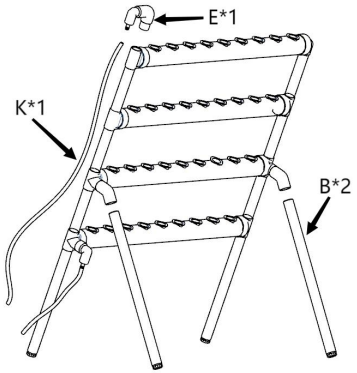

Figure 3: Connect two 520mm foot tubes, a 1.5m hose, and an inlet tap with the assembly of Figure 2 according to the diagram.

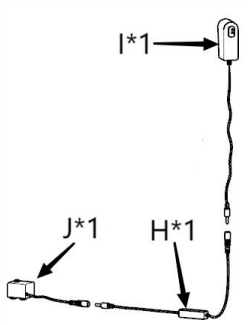

Figure 4: Connect an adapter, a controller, and a water pump together according to the diagram.

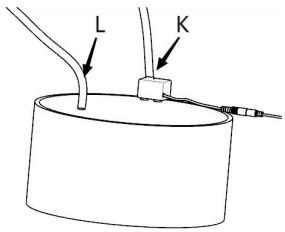

Figure 5: Firstly, prepare a water tank and fill it with water. (It is recommended to use a water tank that has capacity of more than 20L, which does not include 20L). Connect the other end of the 1.5m hose to the water pump, and attach the water pump to the bottom of the water tank. Also place the other end of the 1m hose into the water tank. The water level must submerge the water pump, otherwise it will damage the pump or stop working.

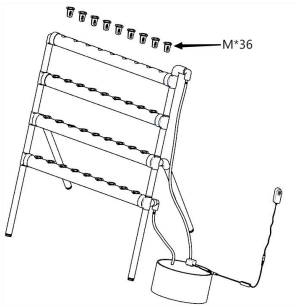

Figure 6: Put 36 planting baskets into the planting pipelines, and insert the adapter into the power supply. When the water pump works, it will form a water flow cycle. Finally, adjust the balance of the feet so that there is nutrient solution flowing through each pipe.

Vegetable planting method:

1. Put the sponge into the water, press it with your hands, and suck in enough water.
2. Place the seeds at the opening of the sponge, and pay attention not to place them too deep.
3. Pour water into a basin about 2 centimeters deep.
4. Put the sponge into the basin.
5. Wait for the seeds to sprout, then place them in the sunlight. (Note that direct sunlight instead of mere light is required)

Precautions for vegetable planting:

1. The roots of seedlings must be soaked in nutrient solution together with the sponge.
2. The vegetable needs to be planted in a sunny area. (Except for shade-enduring flowers and plants)

Planting:

1. The seedlings can be transplanted onto a shelf after they grow up. After being separated, they can be filled into the planting basket together with the sponge. Please be aware that the sponge should be filled at the bottom of the basket and be able to touch the nutrient solution.
2. Connect the pump to the power supply and start the pump. The water in the water tank will decrease. Turn off the pump within 10 minutes. When the water returns to the water tank, fill the tank with water to make it full. Attention: do not inject water into the water tank after the pump is started, otherwise when the pump stops running, the water will overflow when it returns to the water tank.
3. It is suggested that users should purchase their own water tank with a capacity of 20L or more.
4. Purchase seeds and nutrient solutions according to your own needs.

Manufacturer: Shanghaimuxinmuyeyouxiangongsi
Address： Baoshanqu Shuangchenglu 803long 11hao 1602A-1609shi Shanghai
Imported to AUS: SIHAO PTY LTD, 1 ROKEVA STREETEASTWOOD NSW 2122 Australia
Imported to USA: Sanven Technology Ltd., Suite 250, 9166 Anaheim Place, Rancho Cucamonga, CA 91730

EC REP

SHUNSHUN GmbH
Römeräcker 9 Z2021,76351
Linkenheim-Hochstetten, Germany
euvertreter@gmail.com
+49 1727041930

UK REP

Pooledas Group Ltd
Unit 5 Albert Edward House, The
Pavilions Preston, United Kingdom
pooledas123@gmail.com
01772418127

Made In China

VEVOR®

TOUGH TOOLS, HALF PRICE

Technical Support and E-Warranty Certificate

www.vevor.com/support

VEVOR®

TOUGH TOOLS, HALF PRICE

Técnico Soporte y certificado de garantía electrónica www.vevor.com/support

SISTEMA DE CULTIVO HIDROPÓNICO DE TUBERÍAS

MANUAL DE USUARIO

We continue to be committed to provide you tools with competitive price.
"Save Half", "Half Price" or any other similar expressions used by us only represents an estimate of savings you might benefit from buying certain tools with us compared to the major top brands and doses not necessarily mean to cover all categories of tools offered by us. You are kindly reminded to verify carefully when you are placing an order with us if you are actually saving half in comparison with the top major brands.

VEVOR®

TOUGH TOOLS, HALF PRICE

PIPES HYDROPONICS GROWING SYSTEM

Modelo: VVGrey4-36

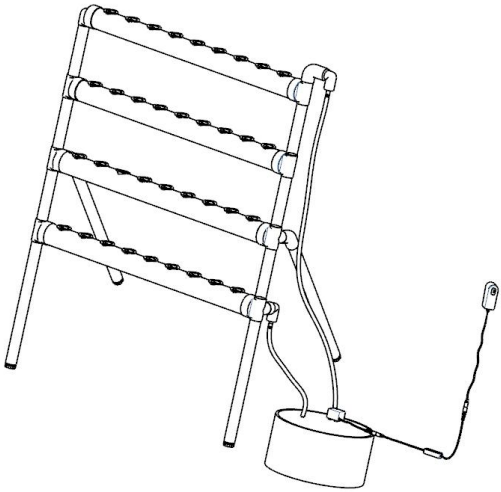

NEED HELP? CONTACT US!

Have product questions? Need technical support? Please feel free to contact us:

Technical Support and E-Warranty Certificate
www.vevor.com/support

This is the original instruction, please read all manual instructions carefully before operating. VEVOR reserves a clear interpretation of our user manual. The appearance of the product shall be subject to the product you received. Please forgive us that we won't inform you again if there are any technology or software updates on our product.

ESPECIFICACIONES

Modelo	VVGris4-36
Tamaño del producto	870*560*990mm
Voltaje de entrada	América del Norte: 120 V 60 Hz
	Unión Europea: 220~240V 50Hz
	Australia: 220~240V 50Hz

Antes de utilizar el producto, lea atentamente las instrucciones y consérvelas correctamente.

Nota:

Asegúrese de que los niños estén siempre supervisados por un adulto cuando utilicen este producto. Después de agregar agua, asegúrese de tener las manos secas antes de enchufar el adaptador a una fuente de alimentación.

Lista de partes

A		Tubo de pie × 2 (400 mm)	j		Bomba de agua × 1
	Con tapón de agua y reposapiés.				
B		Tubo de pie × 2 (520 mm)	k		Manguera de salida de agua 1,5 m × 1
	Con tapón de agua y reposapiés.				
C		Tubo compuesto de salida de agua × 1	l		Manguera de salida de agua 1m × 1
D		Conector de tubo compuesto × 1	METRO		Cesta de plantación × 36
mi		Grifo de entrada × 1	norte		Esponja de plantación × 36
F		Grifo de salida × 1	1		Pinzas × 1
GRA		Tubería de plantación × 4	2		Cinta de aluminio × 1

M O				Se utiliza para sellar tuberías no plantadas para evitar la entrada de rayos UV e insectos voladores.	
h		Controlador × 1	3		Martillo de goma × 1
I		Adaptador × 1			

Instalación

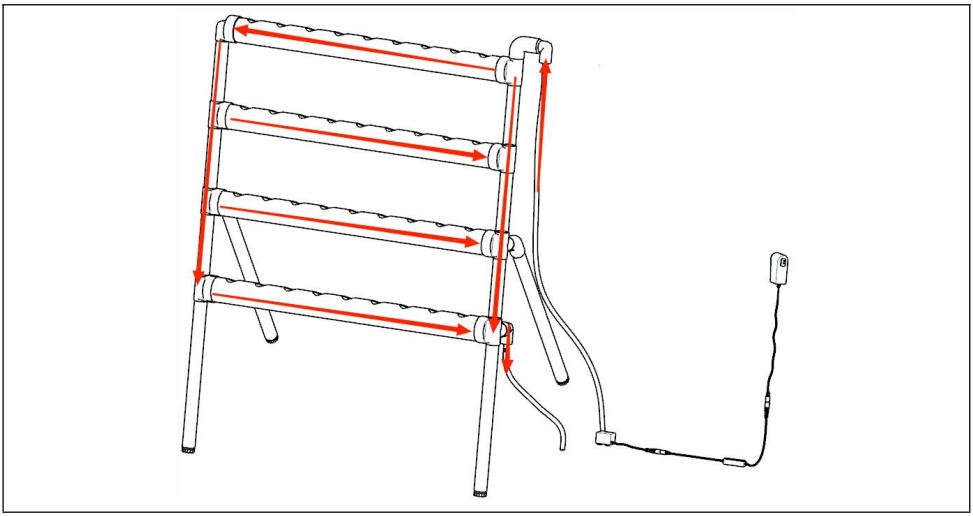

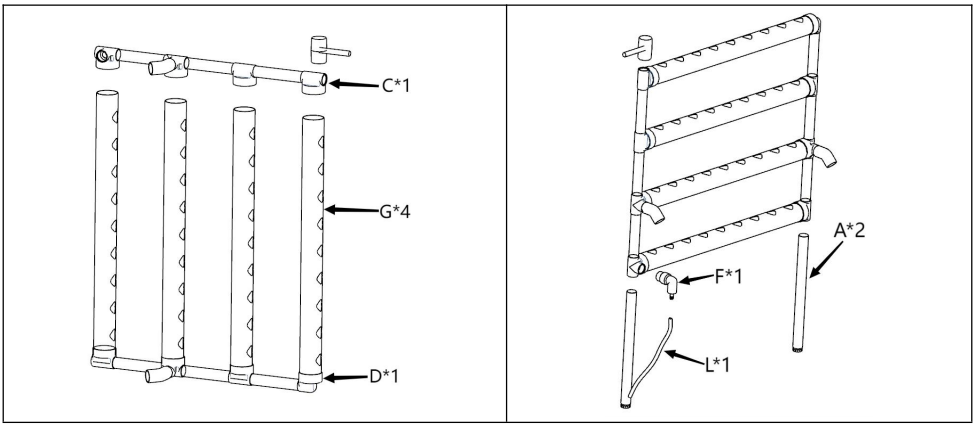

Figura 1: Conecte un conjunto de tubos compuestos conectores , un conjunto de tubos compuestos de salida de agua y cuatro tuberías de plantación entre sí según el diagrama, con las tuberías de plantación hacia arriba. Refuérzalos con un martillo de goma (golpea cada conexión con el martillo de goma hasta que encajen bien)	Figura 2: Conecte dos tubos de pie de 400 mm, una manguera de 1 m y un grifo de salida con el conjunto de la Figura 1 según el diagrama. (Refuerza los dos ángulos con un martillo de goma para ajustar el nivel)
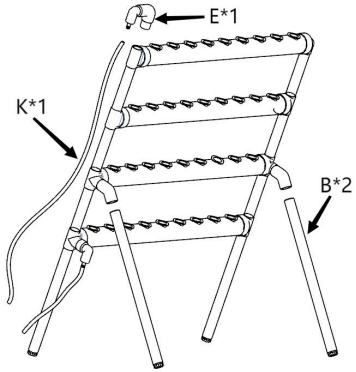	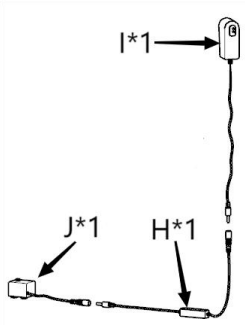
Figura 3: Conecte dos tubos de pie de 520 mm, una manguera de 1,5 m y un grifo de entrada con el conjunto de la Figura 2 según el diagrama.	Figura 4: Conecte un adaptador, un controlador y una bomba de agua según el diagrama.
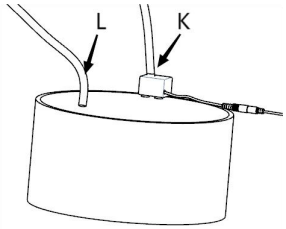	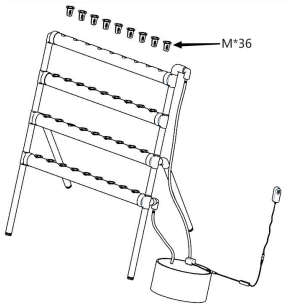

Figura 5: En primer lugar, prepare un tanque de agua y llénelo con agua. (Se recomienda utilizar un tanque de agua que tenga una capacidad superior a 20 L, que no incluye 20 L). Conecte el otro extremo de la manguera de 1,5 m a la bomba de agua y conecte la bomba de agua al fondo del tanque de agua. Coloque también el otro extremo de la manguera de 1 m en el tanque de agua. El nivel del agua debe sumergir la bomba de agua, de lo contrario dañará la bomba o dejará de funcionar.	Figura 6: Coloque 36 cestas de siembra en las tuberías de siembra e inserte el adaptador en la fuente de alimentación. Cuando la bomba de agua funcione, formará un ciclo de flujo de agua. Finalmente, ajuste el equilibrio de los pies para que fluya solución nutritiva por cada tubo.

Método de plantación de hortalizas:

6. Coloque la esponja en el agua, presiónela con las manos y succione suficiente agua.
7. Coloca las semillas en la abertura del bizcocho, teniendo cuidado de no colocarlas demasiado profundas.
8. Vierta agua en un recipiente de unos 2 centímetros de profundidad.
9. Pon la esponja en el recipiente.
10. Espere a que broten las semillas y luego colóquelas a la luz del sol. (Tenga en cuenta que se requiere luz solar directa en lugar de mera luz)

Precauciones para la siembra de hortalizas:

3. Las raíces de las plántulas se deben remojar en una solución nutritiva junto con una esponja.
4. La verdura debe plantarse en un lugar soleado. (Excepto flores y plantas que resisten la sombra)

Plantación:

5. Las plántulas se pueden trasplantar a un estante una vez que crezcan. Después de separarlos, se pueden introducir en la cesta de plantación junto con la esponja. Tenga en cuenta que la esponja debe llenarse en el fondo de la cesta y poder tocar la solución nutritiva.

6. Conecte la bomba a la fuente de alimentación y enciéndala. El agua en el tanque de agua disminuirá. Apague la bomba dentro de 10 minutos. Cuando el agua regrese al tanque de agua, llénelo con agua para llenarlo. Atención: no inyecte agua en el tanque de agua después de arrancar la bomba, de lo contrario, cuando la bomba deje de funcionar, el agua se desbordará cuando regrese al tanque de agua.
7. Se sugiere que los usuarios compren su propio tanque de agua con una capacidad de 20 litros o más.
8. Compra semillas y soluciones nutritivas según tus propias necesidades.

Fabricante: Shanghaimuxinmuyeyouxiangongsi
Dirección: Baoshanqu Shuangchenglu 803long 11hao 1602A-1609shi Shanghai
Importado a AUS: SIHAO PTY LTD, 1 ROKEVA STREETEASTWOOD NSW 2122 Australia
Importado a EE. UU.: Sanven Technology Ltd., Suite 250, 9166 Anaheim Place, Rancho Cucamonga, CA 91730

EC REP

SHUNSHUN GmbH
Römeräcker 9 Z2021,76351
Linkenheim-Hochstetten, Germany
euvertreter@gmail.com
+49 1727041930

UK REP

Pooledas Group Ltd
Unit 5 Albert Edward House, The
Pavilions Preston, United Kingdom
pooledas123@gmail.com
01772418127

Hecho en china

VEVOR®

TOUGH TOOLS, HALF PRICE

Técnico Certificado de soporte y garantía electrónica

www.vevor.com/support

VEVOR®

TOUGH TOOLS, HALF PRICE

Tecnico Supporto e certificato di garanzia elettronica www.vevor.com/support

SISTEMA DI COLTIVAZIONE IDROPONICA DI TUBI

MANUALE D'USO

We continue to be committed to provide you tools with competitive price.
"Save Half", "Half Price" or any other similar expressions used by us only represents an estimate of savings you might benefit from buying certain tools with us compared to the major top brands and doses not necessarily mean to cover all categories of tools offered by us. You are kindly reminded to verify carefully when you are placing an order with us if you are actually saving half in comparison with the top major brands.

VEVOR®

TOUGH TOOLS, HALF PRICE

PIPES HYDROPONICS GROWING SYSTEM

Modello: VVGrey4-36

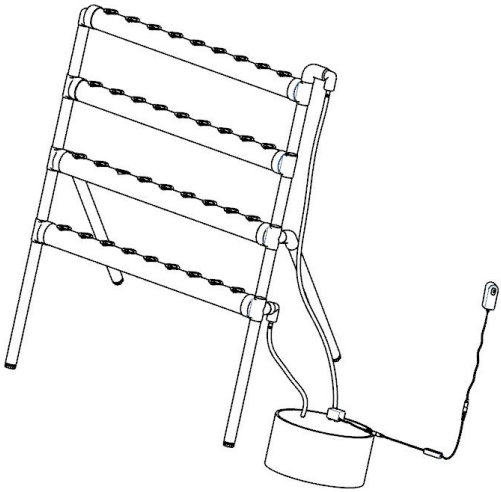

NEED HELP? CONTACT US!

Have product questions? Need technical support? Please feel free to contact us:

Technical Support and E-Warranty Certificate
www.vevor.com/support

This is the original instruction, please read all manual instructions carefully before operating. VEVOR reserves a clear interpretation of our user manual. The appearance of the product shall be subject to the product you received. Please forgive us that we won't inform you again if there are any technology or software updates on our product.

SPECIFICHE

Modello	VVGrey4-36
Taglia del prodotto	870*560*990 millimetri
Tensione di ingresso	Nord America: 120 V 60 Hz
	Unione Europea: 220~240 V 50 Hz
	Australia: 220~240 V 50 Hz

Prima di utilizzare il prodotto, leggere attentamente le istruzioni e conservarle correttamente.

Nota:

Assicurati che i bambini siano sempre supervisionati da un adulto quando utilizzano questo prodotto. Dopo aver aggiunto l'acqua, assicurati che le tue mani siano asciutte prima di collegare l'adattatore a una fonte di alimentazione.

Elenco delle parti

U N		Tubo del piede × 2 (400 mm)	J		Pompa dell'acqua × 1
	Con presa acqua e poggiapiedi				
B		Tubo del piede × 2 (520 mm)	K		Tubo di uscita dell'acqua 1,5 m × 1
	Con presa acqua e poggiapiedi				
C		Tubo composito di uscita dell'acqua × 1	I		Tubo di uscita dell'acqua 1m × 1
D		Tubo composito connettore × 1	M		Cesto per piantare × 36
E		Rubinetto di ingresso × 1	N		Spugna per piantare × 36
F		Rubinetto di uscita × 1	1		Pinzetta × 1
G		Piantagione di condotte × 4	2		Nastro di alluminio × 1
				Utilizzato per sigillare tubazioni non piantumate per impedire l'ingresso di raggi UV e insetti volanti	

H		Controllore × 1	3		Martello di gomma × 1
I O		Adattatore × 1			

Installazione

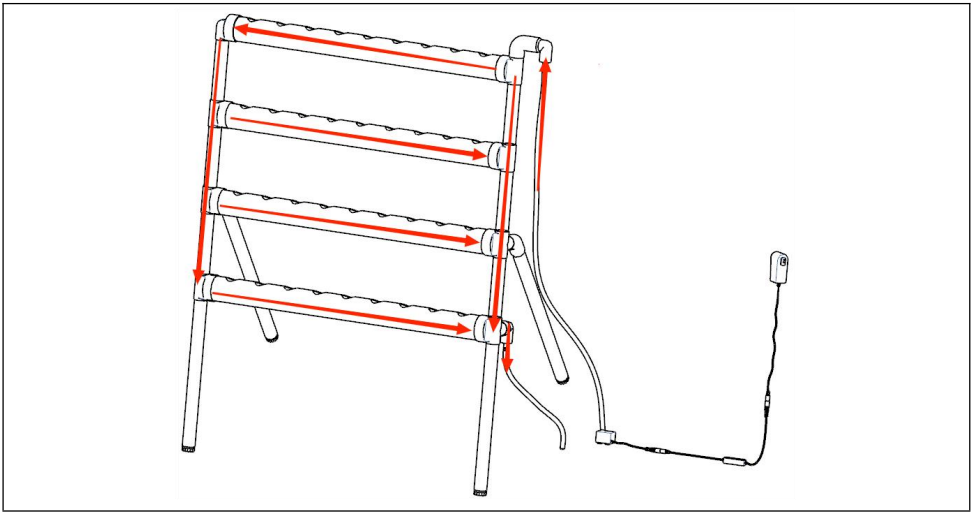

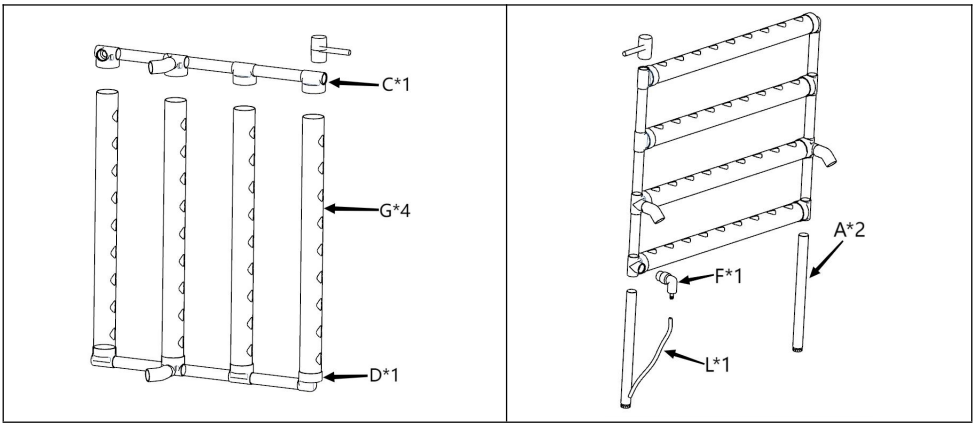

Figura 1: Collegare insieme un set di tubi compositi di collegamento , un set di tubi compositi per l'uscita dell'acqua e quattro tubazioni per la semina insieme secondo lo schema, con le tubazioni per la semina rivolte verso l'alto. Rinforzarli con un martello di gomma (colpire ogni connessione con il martello di gomma finché non si adatta perfettamente)	Figura 2: Collegare due tubi da 400 mm, un tubo da 1 me un rubinetto di uscita con il gruppo della Figura 1 secondo lo schema. (Rinforzare i due angoli con un martello di gomma per regolare il livello)
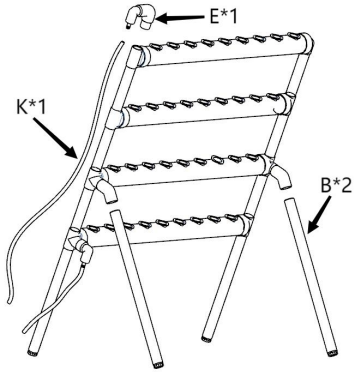	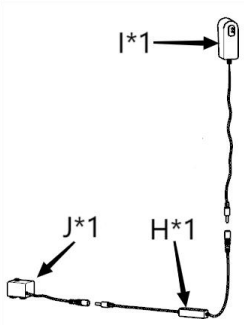
Figura 3: Collegare due tubi da 520 mm, un tubo da 1,5 me un rubinetto di ingresso con il gruppo della Figura 2 secondo lo schema.	Figura 4: collegare insieme un adattatore, un controller e una pompa dell'acqua secondo lo schema.
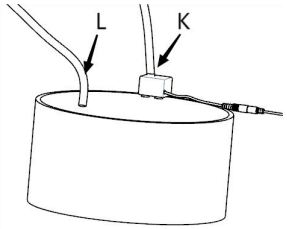	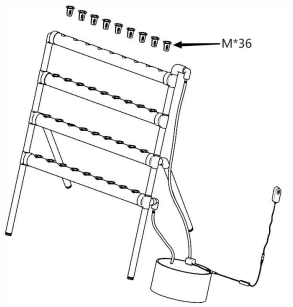

Figura 5: Innanzitutto, preparare un serbatoio dell'acqua e riempirlo d'acqua. (Si consiglia di utilizzare un serbatoio dell'acqua con capacità superiore a 20 litri, che non include 20 litri). Collega l'altra estremità del tubo da 1,5 m alla pompa dell'acqua e collega la pompa dell'acqua al fondo del serbatoio dell'acqua. Posizionare anche l'altra estremità del tubo da 1 metro nel serbatoio dell'acqua. Il livello dell'acqua deve sommergere la pompa dell'acqua, altrimenti danneggerà la pompa o smetterà di funzionare.	Figura 6: Metti 36 cestini per piantare nelle tubazioni per piantare e inserisci l'adattatore nell'alimentatore. Quando la pompa dell'acqua funziona, formerà un ciclo di flusso dell'acqua. Infine, regola l'equilibrio dei piedi in modo che la soluzione nutritiva scorra attraverso ciascun tubo.

Metodo di semina delle verdure:

11. Metti la spugna nell'acqua, premila con le mani e aspira abbastanza acqua.
12. Disporre i semi all'apertura del pan di spagna, facendo attenzione a non inserirli troppo in profondità.
13. Versare l'acqua in una bacinella profonda circa 2 centimetri.
14. Metti la spugna nella bacinella.
15. Aspetta che i semi germoglino, poi mettili alla luce del sole. (Si noti che è necessaria la luce solare diretta invece della semplice luce)

Precauzioni per la semina degli ortaggi:

5. Le radici delle piantine devono essere immerse nella soluzione nutritiva insieme alla spugna.
6. L'ortaggio deve essere piantato in una zona soleggiata. (Ad eccezione di fiori e piante che resistono all'ombra)

Piantagione:

9. Le piantine possono essere trapiantate su uno scaffale dopo che sono cresciute. Dopo essere stati separati, possono essere riempiti nel cestino per la semina insieme alla spugna. Tieni presente che la spugna deve essere riempita sul fondo del cestello e deve poter toccare la soluzione nutritiva.

10. Collegare la pompa all'alimentazione e avviare la pompa. L'acqua nel serbatoio diminuirà. Spegnere la pompa entro 10 minuti. Quando l'acqua ritorna nel serbatoio, riempire il serbatoio con acqua per renderlo pieno. Attenzione: non iniettare acqua nel serbatoio dell'acqua dopo l'avvio della pompa, altrimenti quando la pompa smette di funzionare, l'acqua traboccherà quando ritorna nel serbatoio dell'acqua.
11. Si suggerisce agli utenti di acquistare un proprio serbatoio dell'acqua con una capacità di 20 litri o più.
12. Acquista semi e soluzioni nutritive in base alle tue esigenze.

Produttore: Shanghaimuxinmuyeyouxiangongsi
Indirizzo: Baoshanqu Shuangchenglu 803long 11hao 1602A-1609shi Shanghai
Importato in AUS: SIHAO PTY LTD, 1 ROKEVA STREETEASTWOOD NSW 2122 Australia
Importato negli Stati Uniti: Sanven Technology Ltd., Suite 250, 9166 Anaheim Place, Rancho Cucamonga, CA 91730

EC REP

SHUNSHUN GmbH
Römeräcker 9 Z2021,76351
Linkenheim-Hochstetten, Germany
euvertreter@gmail.com
+49 1727041930

UK REP

Pooledas Group Ltd
Unit 5 Albert Edward House, The
Pavilions Preston, United Kingdom
pooledas123@gmail.com
01772418127

Made in China

VEVOR®

TOUGH TOOLS, HALF PRICE

Tecnico Supporto e certificato di garanzia elettronica

www.vevor.com/support

VEVOR®

TOUGH TOOLS, HALF PRICE

Techniczny Certyfikat wsparcia i e-gwarancji www.vevor.com/support

SYSTEM UPRAWY HYDROPONICZNEJ RUR

INSTRUKCJA OBSŁUGI

We continue to be committed to provide you tools with competitive price.
"Save Half", "Half Price" or any other similar expressions used by us only represents an estimate of savings you might benefit from buying certain tools with us compared to the major top brands and doses not necessarily mean to cover all categories of tools offered by us. You are kindly reminded to verify carefully when you are placing an order with us if you are actually saving half in comparison with the top major brands.

VEVOR®

TOUGH TOOLS, HALF PRICE

PIPES HYDROPONICS GROWING SYSTEM

Model: VVSzary4-36

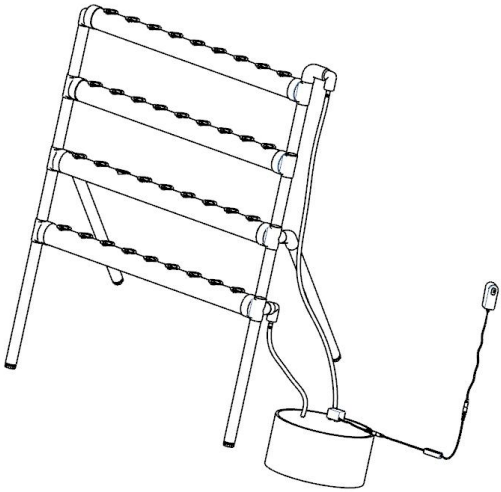

NEED HELP? CONTACT US!

Have product questions? Need technical support? Please feel free to contact us:

Technical Support and E-Warranty Certificate
www.vevor.com/support

This is the original instruction, please read all manual instructions carefully before operating. VEVOR reserves a clear interpretation of our user manual. The appearance of the product shall be subject to the product you received. Please forgive us that we won't inform you again if there are any technology or software updates on our product.

SPECYFIKACJE

Model	VVSzary4-36
Rozmiar produktu	870*560*990mm
Napięcie wejściowe	Ameryka Północna: 120 V 60 Hz
	Unia Europejska: 220 ~ 240 V 50 Hz
	Australia: 220 ~ 240 V 50 Hz

Przed użyciem produktu prosimy o dokładne zapoznanie się z instrukcją i odpowiednie jej przechowywanie.

Notatka:

Upewnij się, że dzieci podczas korzystania z tego produktu są zawsze pod nadzorem osoby dorosłej. Po dodaniu wody upewnij się, że ręce są suche, zanim podłączysz zasilacz do źródła zasilania.

Lista części

A		Rura podnóżka × 2 (400 mm)	J		Pompa wodna × 1
	Z korkiem wodnym i podnóżkiem				
B		Rura podnóżka × 2 (520 mm)	K		Wąż odprowadzający wodę 1,5 m × 1
	Z korkiem wodnym i podnóżkiem				
C		Rura kompozytowa wylotu wody × 1	L		Wąż odprowadzający wodę 1m × 1
D		Złącze rurki kompozytowej × 1	M		Kosz do sadzenia × 36
m i		Kran dopływowy × 1	N		Gąbka do sadzenia × 36
F		Kran wylotowy × 1	1		Pęsety × 1
G		Rurociąg do sadzenia × 4	2		Taśma aluminiowa × 1
				Służy do uszczelniania nieobsadzonych rurociągów, aby zapobiec przedostawaniu się promieni UV i owadów latających	

H		Kontroler × 1	3		Młotek gumowy × 1
I		Adapter × 1			

Instalacja

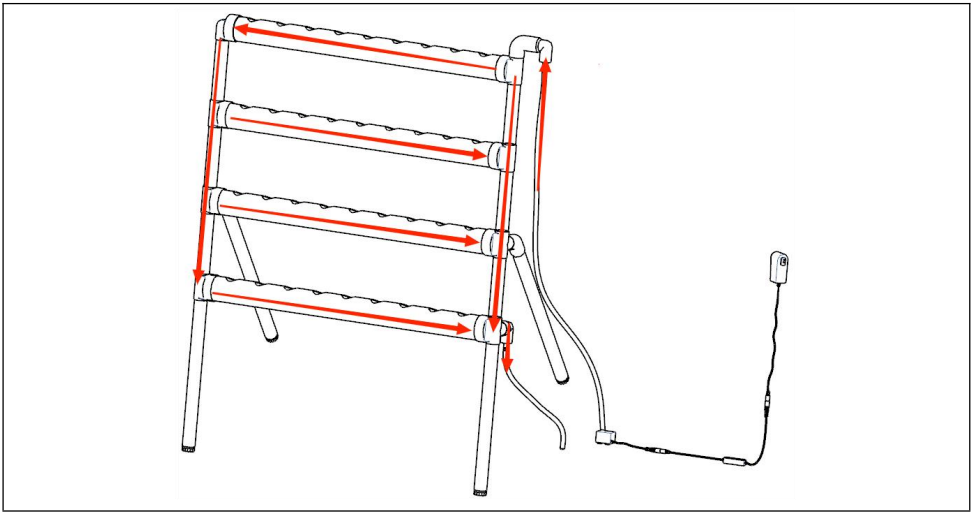

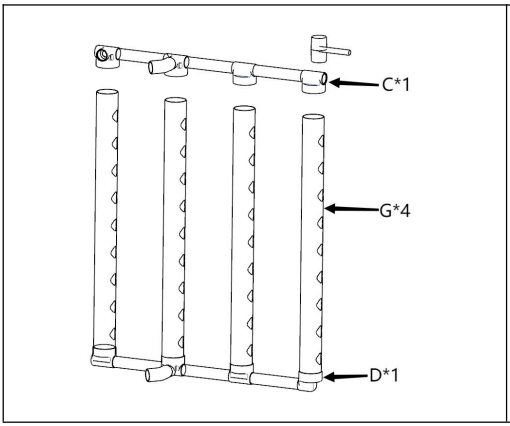

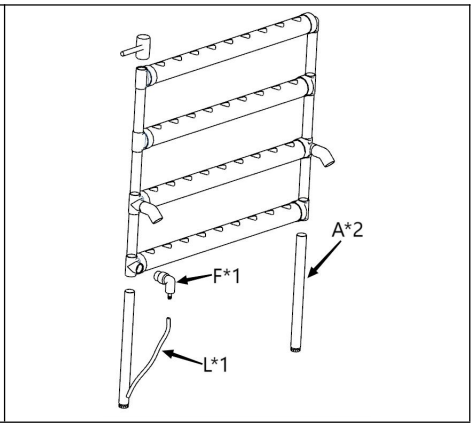

Rysunek 1: Połącz zestaw kompozytowych rur łączących , zestaw rur kompozytowych wylotu wody i cztery rurociągi do sadzenia razem zgodnie ze schematem, z rurociągami do sadzenia skierowanymi do góry. Wzmocnij je gumowym młotkiem (uderz każde połączenie gumowym młotkiem, aż będą dobrze przylegały)	Rysunek 2: Połącz dwie stopy 400 mm, wąż o długości 1 m i kran wylotowy z zespołem z rysunku 1 zgodnie ze schematem. (Wzmocnij oba kąty gumowym młotkiem, aby wyregulować poziom)
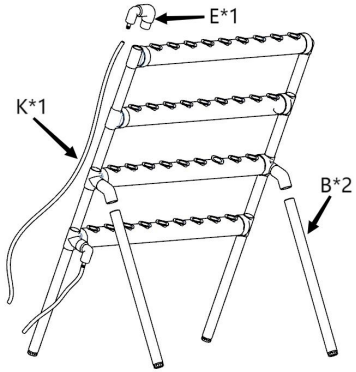	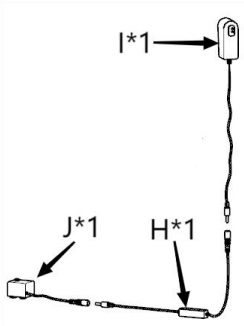
Rysunek 3: Połącz dwie stopy rurowe o średnicy 520 mm, wąż o długości 1,5 m i kran dopływowy z zespołem z rysunku 2 zgodnie ze schematem.	Rysunek 4: Połącz adapter, sterownik i pompę wodną zgodnie ze schematem.
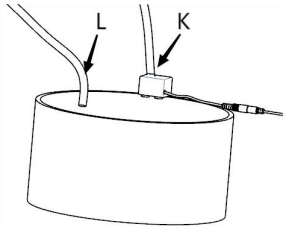	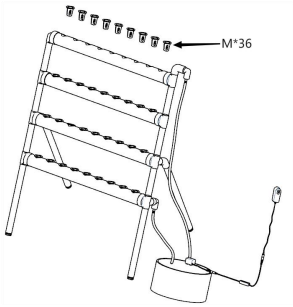

Rysunek 5: Najpierw przygotuj zbiornik na wodę i napełnij go wodą. (Zaleca się stosowanie zbiornika na wodę o pojemności większej niż 20L, co nie obejmuje 20L). Podłącz drugi koniec węża o długości 1,5 m do pompy wodnej i przymocuj pompę wodną do dna zbiornika na wodę. Umieść także drugi koniec węża o długości 1 m w zbiorniku na wodę. Poziom wody musi zanurzać pompę wodną, w przeciwnym razie spowoduje to uszkodzenie pompy lub przestanie działać.	Rysunek 6: Umieść 36 koszy do sadzenia w rurociągach do sadzenia i podłącz adapter do źródła zasilania. Gdy pompa wodna zacznie działać, utworzy cykl przepływu wody. Na koniec wyreguluj równowagę stóp tak, aby przez każdą rurkę przepływał roztwór składników odżywczych.

Metoda sadzenia warzyw:

16. Włóż gąbkę do wody, naciśnij ją dłońmi i zasysaj odpowiednią ilość wody.
17. Umieść nasiona w otworze gąbki, uważając, aby nie umieścić ich zbyt głęboko.
18. Wlej wodę do miski na głębokość około 2 centymetrów.
19. Włóż gąbkę do miski.
20. Poczekaj, aż nasiona wykiełkują, a następnie umieść je na słońcu. (Pamiętaj, że wymagane jest bezpośrednie światło słoneczne, a nie zwykłe światło)

Środki ostrożności przy sadzeniu warzyw:

7. Korzenie sadzonek należy namoczyć w pożywce razem z gąbką.
8. Warzywa należy sadzić w słonecznym miejscu. (Z wyjątkiem kwiatów i roślin odpornych na cień)

Sadzenie:

13. Po dorośnięciu sadzonki można przesadzić na półkę. Po rozdzieleniu można je wraz z gąbką napełnić koszyczek do sadzenia. Należy pamiętać, aby gąbka była wypełniona na dnie koszyka i mogła dotykać odżywki.
14. Podłącz pompę do źródła zasilania i uruchom pompę. Ilość wody w zbiorniku spadnie. Wyłączyć pompę w ciągu 10 minut. Kiedy woda powróci do zbiornika na wodę, napełnij zbiornik wodą do pełna. Uwaga: nie wlewaj wody do zbiornika na wodę po uruchomieniu pompy, w przeciwnym razie, gdy pompa przestanie działać,

woda będzie się przelewać, gdy wróci do zbiornika na wodę.

15. Sugeruje się, aby użytkownicy zakupili własny zbiornik na wodę o pojemności 20L lub większej.
16. Kupuj nasiona i pożywki według własnych potrzeb.

Producent: Shanghaimuxinmuyeyouxiangongsi
Adres: Baoshanqu Shuangchenglu 803long 11hao 1602A-1609shi Szanghaj
Import do AUS: SIHAO PTY LTD, 1 ROKEVA STREETEASTWOOD NSW 2122 Australia
Import do USA: Sanven Technology Ltd., Suite 250, 9166 Anaheim Place, Rancho Cucamonga, CA 91730

EC REP

SHUNSHUN GmbH
Römeräcker 9 Z2021,76351
Linkenheim-Hochstetten, Germany
euvertreter@gmail.com
+49 1727041930

UK REP

Pooledas Group Ltd
Unit 5 Albert Edward House, The
Pavilions Preston, United Kingdom
pooledas123@gmail.com
01772418127

Wyprodukowano w Chinach

VEVOR®

TOUGH TOOLS, HALF PRICE

Techniczny Certyfikat wsparcia i e-gwarancji

www.vevor.com/support

VEVOR®

TOUGH TOOLS, HALF PRICE

Technisch Support- und E-Garantie-Zertifikat www.vevor.com/support

ROHRE HYDROKULTUR-ANBAUSYSTEM

BENUTZERHANDBUCH

We continue to be committed to provide you tools with competitive price.
"Save Half", "Half Price" or any other similar expressions used by us only represents an estimate of savings you might benefit from buying certain tools with us compared to the major top brands and doses not necessarily mean to cover all categories of tools offered by us. You are kindly reminded to verify carefully when you are placing an order with us if you are actually saving half in comparison with the top major brands.

VEVOR®

TOUGH TOOLS, HALF PRICE

PIPES HYDROPONICS GROWING SYSTEM

Modell: VVGrey4-36

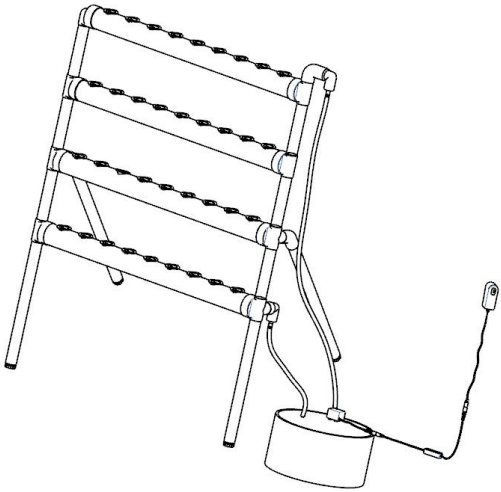

NEED HELP? CONTACT US!

Have product questions? Need technical support? Please feel free to contact us:

Technical Support and E-Warranty Certificate
www.vevor.com/support

This is the original instruction, please read all manual instructions carefully before operating. VEVOR reserves a clear interpretation of our user manual. The appearance of the product shall be subject to the product you received. Please forgive us that we won't inform you again if there are any technology or software updates on our product.

SPEZIFIKATIONEN

Modell	VVGrau4-36
Produktgröße	870*560*990mm
Eingangsspannung	Nordamerika: 120 V 60 Hz
	Europäische Union: 220~240V 50Hz
	Australien: 220~240V 50Hz

Bevor Sie das Produkt verwenden, lesen Sie bitte die Gebrauchsanweisung sorgfältig durch und bewahren Sie sie ordnungsgemäß auf.

Notiz:

Bitte stellen Sie sicher, dass Kinder bei der Verwendung dieses Produkts immer von einem Erwachsenen beaufsichtigt werden. Stellen Sie nach dem Hinzufügen von Wasser sicher, dass Ihre Hände trocken sind, bevor Sie den Adapter an eine Stromquelle anschließen.

Liste der Einzelteile

A		Fußrohr × 2 (400 mm)	J		Wasserpumpe × 1
	Mit Wasseranschluss und Fußpolster				
B		Fußrohr × 2 (520 mm)	K		Wasserauslasschlauch 1,5 m × 1
	Mit Wasseranschluss und Fußpolster				
C		Wasserauslass-Verbundrohr × 1	L		Wasserauslasschlauch 1 m × 1
D		Verbindungsstück-Verbundrohr × 1	M		Pflanzkorb × 36
E		Einlasshahn × 1	N		Pflanzschwamm × 36
F		Auslaufhahn × 1	1		Pinzette × 1
G		Pflanzrohr × 4	2		Aluminiumband × 1
				Wird zum Abdichten unbepflanzter Rohrleitungen verwendet, um das Eindringen von UV-Strahlen und fliegenden Insekten zu verhindern	

H		Controller × 1	3		Gummihammer × 1
I C H		Adapter × 1			

Installation

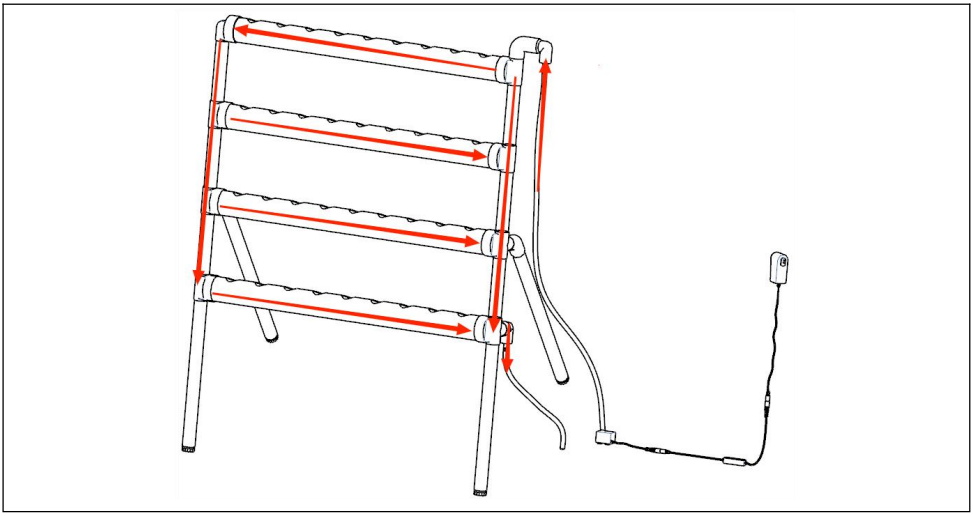

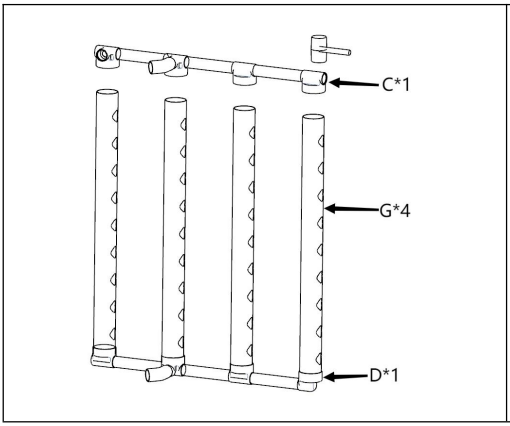

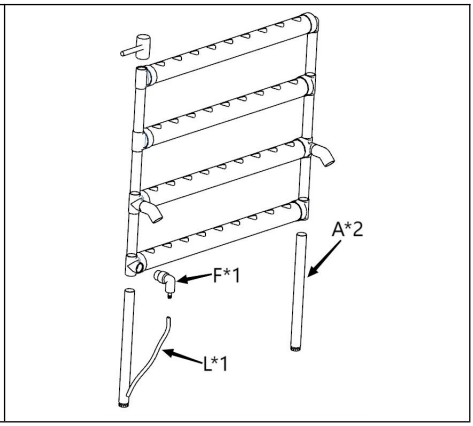

Abbildung 1: Verbinden Sie einen Satz Verbindungs-Verbundrohre , einen Satz Wasserauslass-Verbundrohre und vier Pflanzrohre gemäß der Abbildung miteinander, wobei die Pflanzrohre nach oben zeigen. Verstärken Sie sie mit einem Gummihammer (schlagen Sie mit dem Gummihammer auf jede Verbindung, bis sie fest sitzt).	Abbildung 2: Verbinden Sie zwei 400-mm-Fußrohre, einen 1 m langen Schlauch und einen Auslasshahn mit der Baugruppe aus Abbildung 1 gemäß der Abbildung. (Verstärken Sie die beiden Winkel mit einem Gummihammer, um die Höhe anzupassen.)
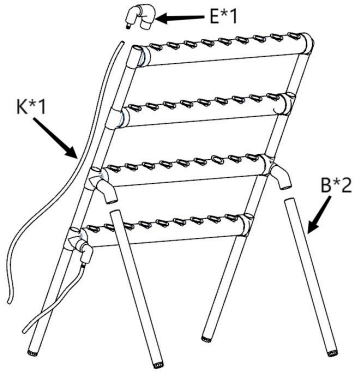	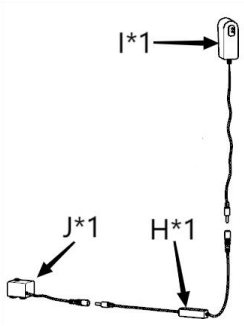
Abbildung 3: Verbinden Sie zwei 520-mm-Fußrohre, einen 1,5 m langen Schlauch und einen Einlasshahn mit der Baugruppe aus Abbildung 2 gemäß der Abbildung.	Abbildung 4: Verbinden Sie einen Adapter, einen Controller und eine Wasserpumpe gemäß dem Diagramm miteinander.
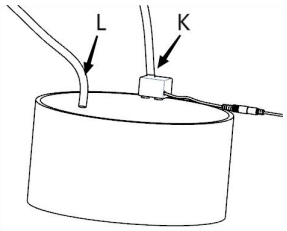	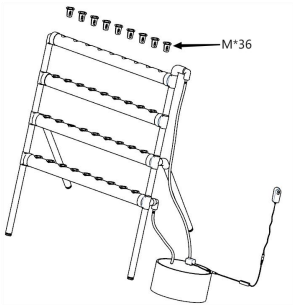

Abbildung 5: Bereiten Sie zunächst einen Wassertank vor und füllen Sie ihn mit Wasser. (Es wird empfohlen, einen Wassertank mit einem Fassungsvermögen von mehr als 20 l zu verwenden, wobei 20 l nicht eingerechnet sind.) Verbinden Sie das andere Ende des 1,5 m langen Schlauchs mit der Wasserpumpe und befestigen Sie die Wasserpumpe am Boden des Wassertanks. Stecken Sie auch das andere Ende des 1 m langen Schlauchs in den Wassertank. Der Wasserstand muss die Wasserpumpe überfluten, sonst wird die Pumpe beschädigt oder funktioniert nicht mehr.	Abbildung 6: Setzen Sie 36 Pflanzkörbe in die Pflanzleitungen ein und stecken Sie den Adapter in die Stromversorgung. Wenn die Wasserpumpe arbeitet, bildet sie einen Wasserflusskreislauf. Passen Sie abschließend die Balance der Füße an, sodass durch jedes Rohr Nährlösung fließt.

Pflanzmethode für Gemüse:

21. Legen Sie den Schwamm ins Wasser, drücken Sie ihn mit den Händen an und saugen Sie ausreichend Wasser auf.
22. Platzieren Sie die Samen an der Öffnung des Schwamms und achten Sie darauf, sie nicht zu tief zu platzieren.
23. Gießen Sie Wasser in ein etwa 2 Zentimeter tiefes Becken.
24. Legen Sie den Schwamm in die Schüssel.
25. Warten Sie, bis die Samen keimen, und legen Sie sie dann ins Sonnenlicht. (Beachten Sie, dass direktes Sonnenlicht anstelle von bloßem Licht erforderlich ist.)

Vorsichtsmaßnahmen beim Gemüseanbau:

9. Die Wurzeln der Sämlinge müssen zusammen mit dem Schwamm in Nährlösung eingeweicht werden.
10. Das Gemüse muss an einem sonnigen Ort gepflanzt werden. (Außer schattentolerante Blumen und Pflanzen)

Bepflanzung:

17. Die Sämlinge können nach dem Erwachsenwerden in ein Regal umgepflanzt werden. Nach dem Vereinzeln können sie zusammen mit dem Schwamm in den Pflanzkorb gefüllt werden. Bitte beachten Sie, dass der Schwamm am Boden des Korbs gefüllt sein und die Nährlösung berühren sollte.
18. Schließen Sie die Pumpe an die Stromversorgung an und starten Sie die Pumpe. Der Wasserstand im Wassertank nimmt ab. Schalten Sie die Pumpe innerhalb von 10 Minuten aus. Wenn das Wasser in den Wassertank zurückfließt, füllen Sie den Tank mit Wasser, bis er voll ist. Achtung: Spritzen Sie kein Wasser in den Wassertank, nachdem die Pumpe gestartet wurde. Andernfalls läuft das Wasser beim Zurücklaufen in den Wassertank über, wenn die Pumpe nicht mehr läuft.
19. Es wird empfohlen, dass Benutzer einen eigenen Wassertank mit einem Fassungsvermögen von 20 l oder mehr kaufen.
20. Kaufen Sie Samen und Nährlösungen entsprechend Ihrem Bedarf.

Hersteller: Shanghaimuxinmuyeyouxiangongsi
Adresse: Baoshanqu Shuangchenglu 803long 11hao 1602A-1609shi Shanghai
Importiert nach AUS: SIHAO PTY LTD, 1 ROKEVA STREETEASTWOOD NSW 2122 Australien
In die USA importiert: Sanven Technology Ltd., Suite 250, 9166 Anaheim Place, Rancho Cucamonga, CA 91730

EC	REP

SHUNSHUN GmbH
Römeräcker 9 Z2021,76351
Linkenheim-Hochstetten, Germany
euvertreter@gmail.com
+49 1727041930

UK	REP

Pooledas Group Ltd
Unit 5 Albert Edward House, The
Pavilions Preston, United Kingdom
pooledas123@gmail.com
01772418127

In China hergestellt

VEVOR®

TOUGH TOOLS, HALF PRICE

Technisch Support- und E-Garantiezertifikat

www.vevor.com/support

VEVOR®

TOUGH TOOLS, HALF PRICE

Technique Assistance et certificat de garantie électronique

www.vevor.com/support

SYSTÈME DE CULTURE HYDROPONIQUE AVEC TUYAUX

MANUEL DE L'UTILISATEUR

We continue to be committed to provide you tools with competitive price.
"Save Half", "Half Price" or any other similar expressions used by us only represents an estimate of savings you might benefit from buying certain tools with us compared to the major top brands and doses not necessarily mean to cover all categories of tools offered by us. You are kindly reminded to verify carefully when you are placing an order with us if you are actually saving half in comparison with the top major brands.

VEVOR®

TOUGH TOOLS, HALF PRICE

PIPES HYDROPONICS GROWING SYSTEM

Modèle : VVGrey4-36

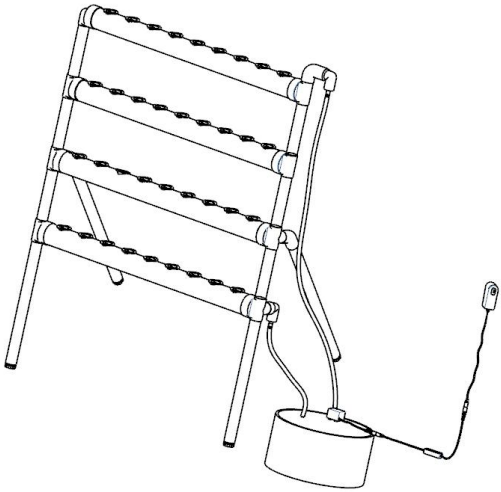

NEED HELP? CONTACT US!

Have product questions? Need technical support? Please feel free to contact us:

Technical Support and E-Warranty Certificate
www.vevor.com/support

This is the original instruction, please read all manual instructions carefully before operating. VEVOR reserves a clear interpretation of our user manual. The appearance of the product shall be subject to the product you received. Please forgive us that we won't inform you again if there are any technology or software updates on our product.

CARACTÉRISTIQUES

Modèle	VVGris4-36
Taille du produit	870*560*990mm
Tension d'entrée	Amérique du Nord : 120 V 60 Hz
	Union européenne : 220 ~ 240 V 50 Hz
	Australie : 220~240 V 50 Hz

Avant d'utiliser le produit, veuillez lire attentivement les instructions et les conserver correctement.

Note:

Veuillez vous assurer que les enfants sont toujours surveillés par un adulte lorsqu'ils utilisent ce produit. Après avoir ajouté de l'eau, assurez-vous que vos mains sont sèches avant de brancher l'adaptateur sur une source d'alimentation.

Liste des pieces

U N		Tube de pied × 2 (400 mm)	J .		Pompe à eau × 1
	Avec bouchon d'eau et repose-pieds				
B		Tube de pied × 2 (520 mm)	K		Tuyau de sortie d'eau 1,5 m × 1
	Avec bouchon d'eau et repose-pieds				
C		Tube composite de sortie d'eau × 1	L		Tuyau de sortie d'eau 1m × 1
D		Tube composite de connecteur × 1	M		Panier de plantation × 36
E		Robinet d'entrée × 1	N		Éponge de plantation × 36
F		Robinet de sortie × 1	1		Pincettes × 1
g		Pipeline de plantation × 4	2		Ruban en aluminium × 1
				Utilisé pour sceller les pipelines non plantés afin d'empêcher les rayons	

				UV et les insectes volants d'entrer	
H		Contrôleur × 1	3		Marteau en caoutchouc × 1
j e		Adaptateur × 1			

Installation

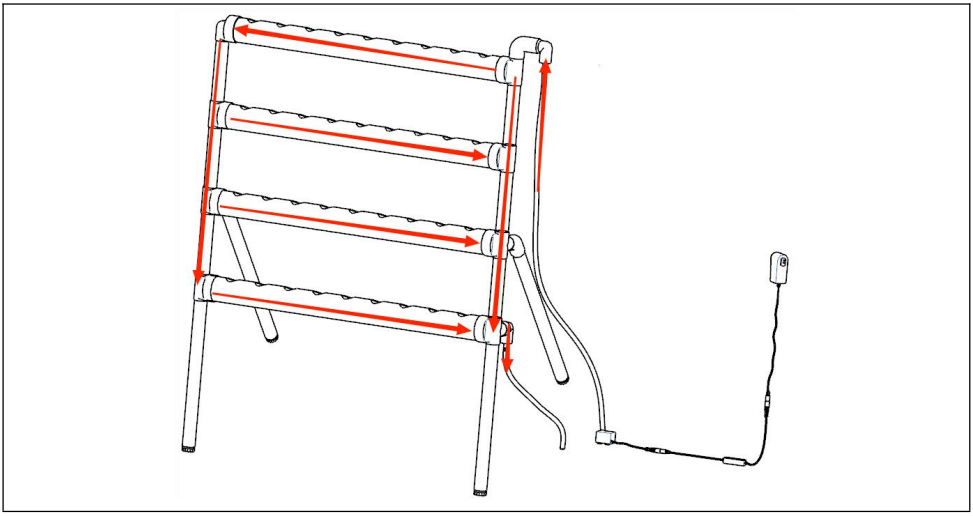

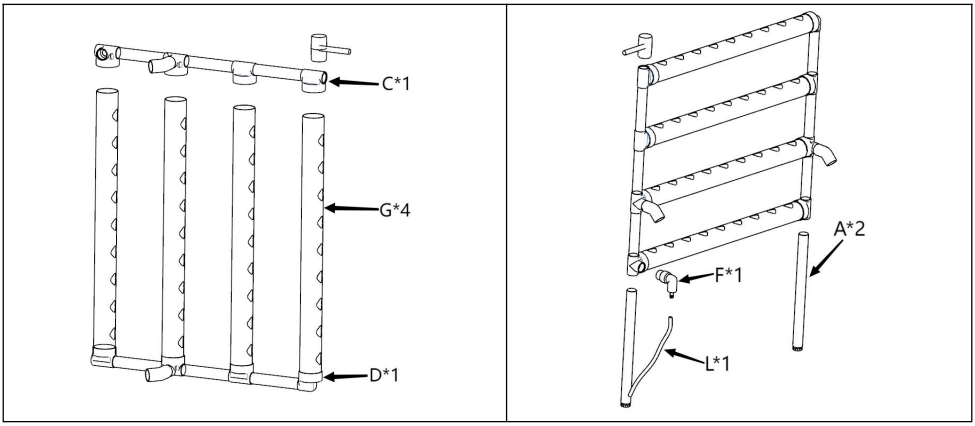

Figure 1 : Connectez un ensemble de tubes composites de connecteur , un ensemble de tubes composites de sortie d'eau et quatre canalisations de plantation ensemble selon le schéma, avec les canalisations de plantation tournées vers le haut. Renforcez-les avec un marteau en caoutchouc (frappez chaque connexion avec le marteau en caoutchouc jusqu'à ce qu'elles soient bien ajustées)	Figure 2 : Connectez deux tubes de pied de 400 mm, un tuyau de 1 m et un robinet de sortie avec l'assemblage de la figure 1 selon le schéma. (Renforcez les deux angles avec un marteau en caoutchouc pour ajuster le niveau)
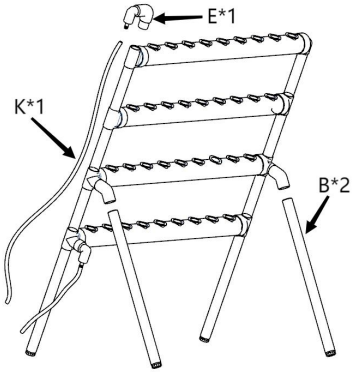	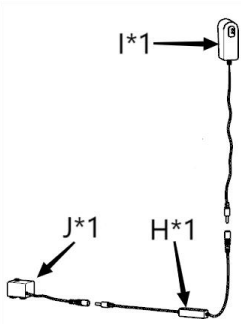
Figure 3 : Connectez deux tubes de pied de 520 mm, un tuyau de 1,5 m et un robinet d'arrivée à l'assemblage de la figure 2 selon le schéma.	Figure 4 : Connectez un adaptateur, un contrôleur et une pompe à eau ensemble selon le schéma.
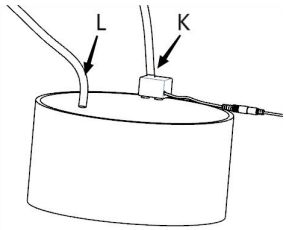	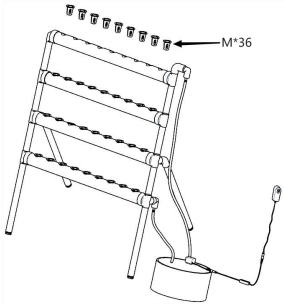

Figure 5 : Tout d’abord, préparez un réservoir d’eau et remplissez-le d’eau. (Il est recommandé d'utiliser un réservoir d'eau d'une capacité supérieure à 20 L, qui n'inclut pas 20 L). Connectez l'autre extrémité du tuyau de 1,5 m à la pompe à eau et fixez la pompe à eau au fond du réservoir d'eau. Placez également l'autre extrémité du tuyau de 1 m dans le réservoir d'eau. Le niveau d'eau doit submerger la pompe à eau, sinon cela endommagera la pompe ou cessera de fonctionner.	Figure 6 : placez 36 paniers de plantation dans les pipelines de plantation et insérez l'adaptateur dans l'alimentation électrique. Lorsque la pompe à eau fonctionne, elle formera un cycle d'écoulement d'eau. Enfin, ajustez l’équilibre des pieds pour qu’il y ait de la solution nutritive qui coule dans chaque tuyau.

Méthode de plantation de légumes :

26. Mettez l'éponge dans l'eau, appuyez dessus avec vos mains et aspirez suffisamment d'eau.
27. Placez les graines à l'ouverture de l'éponge, et faites attention à ne pas les enfoncer trop profondément.
28. Versez de l'eau dans une bassine d'environ 2 centimètres de profondeur.
29. Mettez l'éponge dans le bassin.
30. Attendez que les graines germent, puis placez-les au soleil. (Notez que la lumière directe du soleil au lieu d’une simple lumière est requise)

Précautions pour la plantation de légumes :

11. Les racines des plants doivent être trempées dans une solution nutritive avec l'éponge.
12. Le légume doit être planté dans un endroit ensoleillé. (Sauf les fleurs et plantes ombragées)

Plantation:

21. Les plants peuvent être transplantés sur une étagère après avoir grandi. Après avoir été séparés, ils peuvent être remplis dans le panier de plantation avec l'éponge. Attention, l'éponge doit être remplie au fond du panier et pouvoir toucher la solution nutritive.

22. Connectez la pompe à l'alimentation électrique et démarrez la pompe. L'eau dans le réservoir d'eau diminuera. Éteignez la pompe dans les 10 minutes. Lorsque l'eau retourne dans le réservoir d'eau, remplissez le réservoir d'eau pour le remplir. Attention : n'injectez pas d'eau dans le réservoir d'eau après le démarrage de la pompe, sinon lorsque la pompe s'arrête de fonctionner, l'eau débordera lorsqu'elle retournera dans le réservoir d'eau.
23. Il est suggéré aux utilisateurs d'acheter leur propre réservoir d'eau d'une capacité de 20 L ou plus.
24. Achetez des graines et des solutions nutritives selon vos propres besoins.

Fabricant : Shanghaimuxinmuyeyouxiangongsi
Adresse : Baoshanqu Shuangchenglu 803long 11hao 1602A-1609shi Shanghai
Importé en Australie : SIHAO PTY LTD, 1 ROKEVA STREETASTWOOD NSW 2122 Australie
Importé aux États-Unis : Sanven Technology Ltd., Suite 250, 9166 Anaheim Place, Rancho Cucamonga, CA 91730

EC REP

SHUNSHUN GmbH
Römeräcker 9 Z2021,76351
Linkenheim-Hochstetten, Germany
euvertreter@gmail.com
+49 1727041930

UK REP

Pooledas Group Ltd
Unit 5 Albert Edward House, The
Pavilions Preston, United Kingdom
pooledas123@gmail.com
01772418127

Fabriqué en Chine

VEVOR®

TOUGH TOOLS, HALF PRICE

Technique Assistance et certificat de garantie électronique

www.vevor.com/support

VEVOR®

TOUGH TOOLS, HALF PRICE

Technisch Ondersteuning en e-garantiecertificaat www.vevor.com/support

PIJPEN HYDROCULTUUR GROEISYSTEEM

HANDLEIDING

We continue to be committed to provide you tools with competitive price.
"Save Half", "Half Price" or any other similar expressions used by us only represents an estimate of savings you might benefit from buying certain tools with us compared to the major top brands and doses not necessarily mean to cover all categories of tools offered by us. You are kindly reminded to verify carefully when you are placing an order with us if you are actually saving half in comparison with the top major brands.

VEVOR®

TOUGH TOOLS, HALF PRICE

PIPES HYDROPONICS GROWING SYSTEM

Model: VVGrey4-36

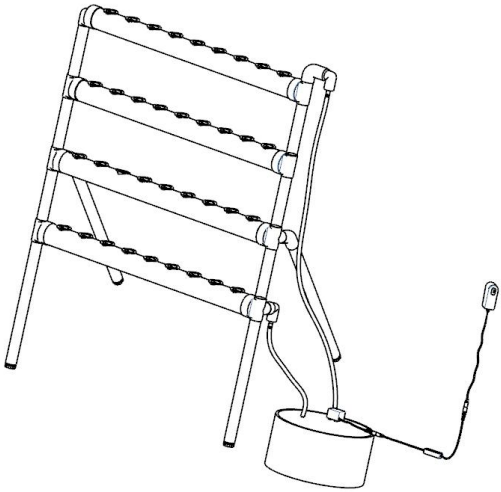

NEED HELP? CONTACT US!

Have product questions? Need technical support? Please feel free to contact us:

Technical Support and E-Warranty Certificate
www.vevor.com/support

This is the original instruction, please read all manual instructions carefully before operating. VEVOR reserves a clear interpretation of our user manual. The appearance of the product shall be subject to the product you received. Please forgive us that we won't inform you again if there are any technology or software updates on our product.

SPECIFICATIES

Model	VVGrijs4-36
Product grootte	870*560*990mm
Ingangsspanning	Noord-Amerika: 120V 60Hz
	Europese Unie: 220~240V 50Hz
	Australië: 220~240V 50Hz

Voordat u het product gebruikt, dient u de instructies aandachtig te lezen en deze goed te bewaren.

Opmerking:

Zorg ervoor dat kinderen altijd onder toezicht staan van een volwassene wanneer ze dit product gebruiken. Zorg ervoor dat uw handen droog zijn nadat u water hebt toegevoegd voordat u de adapter op een stopcontact aansluit.

Onderdelen lijst

A		Voetbuis × 2 (400 mm)	J		Waterpomp × 1
	Met waterplug en voetpad				
B		Voetbuis × 2 (520 mm)	K		Waterafvoerslang 1,5 m × 1
	Met waterplug en voetpad				
C		Samengestelde buis voor wateruitlaat × 1	L		Waterafvoerslang 1m × 1
D		Connector composietbuis × 1	M		Plantmand × 36
E		Inlaatkraan × 1	N		Plantspons × 36
F		Uitlaatkraan × 1	1		Pincet × 1
G		Pijpleiding planten × 4	2		Aluminiumtape × 1
				Wordt gebruikt om ongeplante pijpleidingen af te dichten om te voorkomen dat UV-stralen en vliegende insecten binnendringen	

H		Regelaar × 1	3		Rubberen hamer × 1
I		Adapter × 1			

Installatie

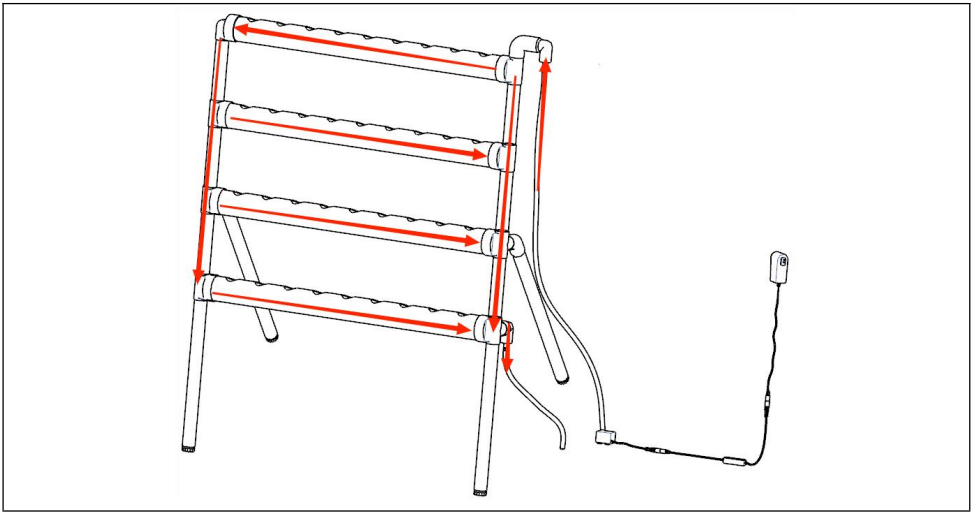

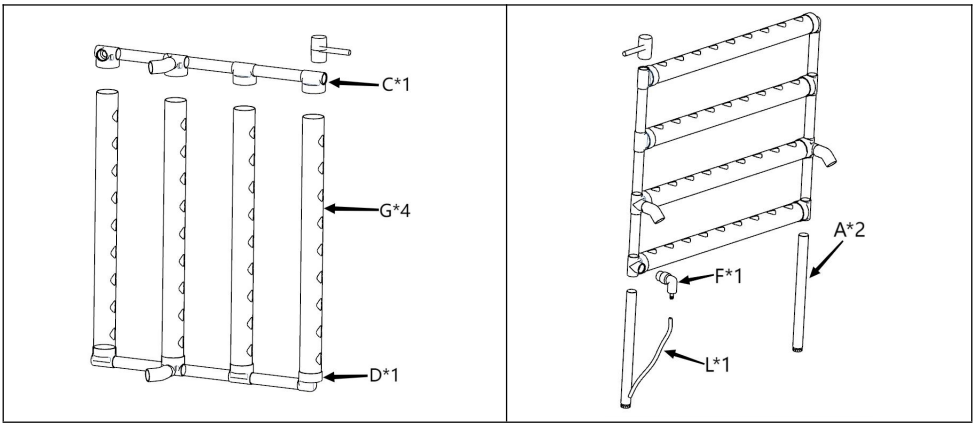

Figuur 1: Sluit een set samengestelde connectorbuizen , een set samengestelde waterafvoerbuizen en vier plantpijpleidingen met elkaar aan volgens het diagram, met de plantpijpleidingen naar boven gericht. Versterk ze met een rubberen hamer (sla op elke verbinding met de rubberen hamer totdat ze goed vastzitten)	Figuur 2: Sluit twee voetbuizen van 400 mm, een slang van 1 meter en een uitlaatkraan aan met de montage van Figuur 1 volgens het diagram. (Versterk de twee hoeken met een rubberen hamer om het niveau aan te passen)
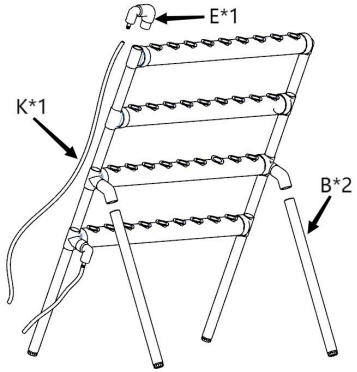	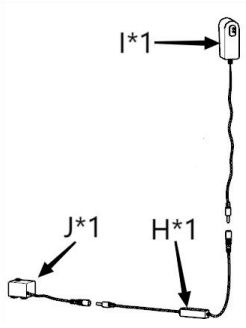
Figuur 3: Sluit twee voetbuizen van 520 mm, een slang van 1,5 m en een inlaatkraan aan met de montage van Figuur 2 volgens het diagram.	Figuur 4: Sluit een adapter, een controller en een waterpomp op elkaar aan volgens het diagram.
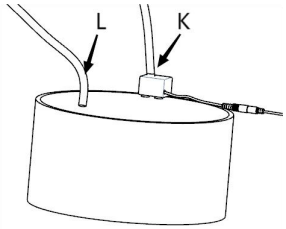	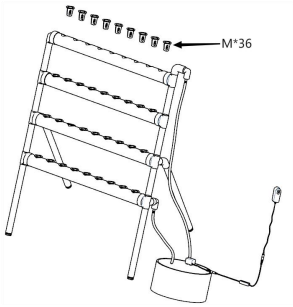

Figuur 5: Maak eerst een watertank klaar en vul deze met water. (Het wordt aanbevolen om een watertank te gebruiken met een capaciteit van meer dan 20 liter, exclusief 20 liter). Sluit het andere uiteinde van de slang van 1,5 m aan op de waterpomp en bevestig de waterpomp aan de bodem van de watertank. Plaats ook het andere uiteinde van de slang van 1 meter in de watertank. Het waterniveau moet de waterpomp onderdompelen, anders zal deze de pomp beschadigen of niet meer werken.	Figuur 6: Plaats 36 plantmanden in de plantleidingen en steek de adapter in de voeding. Wanneer de waterpomp werkt, vormt deze een waterstroomcyclus. Pas ten slotte de balans van de voeten aan, zodat er een voedingsoplossing door elke leiding stroomt.

Plantmethode voor groenten:

31. Doe de spons in het water, druk er met je handen op en zuig voldoende water op.
32. Plaats de zaadjes bij de opening van de spons en zorg ervoor dat je ze niet te diep plaatst.
33. Giet water in een bakje van ongeveer 2 centimeter diep.
34. Plaats de spons in het bassin.
35. Wacht tot de zaden ontkiemen en plaats ze dan in het zonlicht. (Houd er rekening mee dat direct zonlicht in plaats van alleen licht nodig is)

Voorzorgsmaatregelen bij het planten van groenten:

13. De wortels van zaailingen moeten samen met de spons in een voedingsoplossing worden gedrenkt.
14. De groente moet op een zonnige plek worden geplant. (Behalve schaduwbestendige bloemen en planten)

Planten:

25. De zaailingen kunnen na het opgroeien op een plank worden getransplanteerd. Na het scheiden kunnen ze samen met de spons in de plantmand worden gevuld. Houd er rekening mee dat de spons op de bodem van de mand gevuld moet zijn

en de voedingsoplossing moet kunnen aanraken.

26. Sluit de pomp aan op de voeding en start de pomp. Het water in het waterreservoir zal afnemen. Schakel de pomp binnen 10 minuten uit. Wanneer het water terugkeert naar het waterreservoir, vult u het reservoir met water om het vol te maken. Let op: injecteer geen water in de watertank nadat de pomp is gestart, anders zal het water overstromen wanneer het terugkeert naar de watertank wanneer de pomp stopt met draaien.
27. Er wordt gesuggereerd dat gebruikers hun eigen watertank moeten aanschaffen met een capaciteit van 20 liter of meer.
28. Koop zaden en voedingsoplossingen volgens uw eigen behoeften.

Fabrikant: Shanghaimuxinmuyeyouxiangongsi
Adres: Baoshanqu Shuangchenglu 803long 11hao 1602A-1609shi Shanghai
Geïmporteerd naar AUS: SIHAO PTY LTD, 1 ROKEVA STREETEASTWOOD NSW 2122 Australië
Geïmporteerd naar de VS: Sanven Technology Ltd., Suite 250, 9166 Anaheim Place, Rancho Cucamonga, CA 91730

EC REP

SHUNSHUN GmbH
Römeräcker 9 Z2021,76351
Linkenheim-Hochstetten, Germany
euvertreter@gmail.com
+49 1727041930

UK REP

Pooledas Group Ltd
Unit 5 Albert Edward House, The
Pavilions Preston, United Kingdom
pooledas123@gmail.com
01772418127

Gemaakt in China

VEVOR®

TOUGH TOOLS, HALF PRICE

Technisch Ondersteuning en e-garantiecertificaat

www.vevor.com/support

VEVOR®

TOUGH TOOLS, HALF PRICE

Teknisk Support och e-garanticertifikat www.vevor.com/support

PIPES HYDROPONICS ODLINGSSYSTEM

ANVÄNDARMANUAL

We continue to be committed to provide you tools with competitive price.
"Save Half", "Half Price" or any other similar expressions used by us only represents an estimate of savings you might benefit from buying certain tools with us compared to the major top brands and doses not necessarily mean to cover all categories of tools offered by us. You are kindly reminded to verify carefully when you are placing an order with us if you are actually saving half in comparison with the top major brands.

VEVOR®

TOUGH TOOLS, HALF PRICE

PIPES HYDROPONICS GROWING SYSTEM

Modell: VVGrey4-36

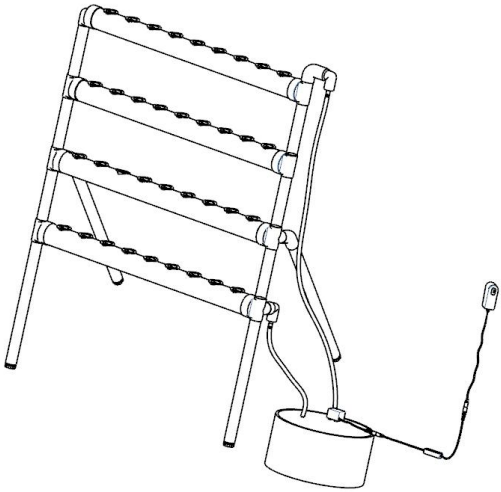

NEED HELP? CONTACT US!

Have product questions? Need technical support? Please feel free to contact us:

Technical Support and E-Warranty Certificate
www.vevor.com/support

This is the original instruction, please read all manual instructions carefully before operating. VEVOR reserves a clear interpretation of our user manual. The appearance of the product shall be subject to the product you received. Please forgive us that we won't inform you again if there are any technology or software updates on our product.

SPECIFIKATIONER

Modell	VVGrå4-36
Produktstorlek	870*560*990mm
Inspänning	Nordamerika: 120V 60Hz
	Europeiska unionen: 220~240V 50Hz
	Australien: 220~240V 50Hz

Innan du använder produkten, läs instruktionerna noggrant och förvara dem ordentligt.

Notera:

Se till att barn alltid övervakas av en vuxen när de använder denna produkt.

Efter att ha tillsatt vatten, se till att dina händer är torra innan du ansluter adaptern till en strömkälla.

Lista över delar

A		Fotrör × 2 (400 mm)	J		Vattenpump × 1
	Med vattenplugg och fotplatta				
B		Fotrör × 2 (520 mm)	K		Vattenutloppsslang 1,5m × 1
	Med vattenplugg och fotplatta				
C		Vattenutlopp kompositrör × 1	L		Vattenutloppsslang 1m × 1
D		Anslutningskompositrör × 1	M		Planteringskorg × 36
E		Inloppskran × 1	N		Planteringssvamp × 36
F		Utloppskran × 1	1		Pincett × 1
G		Planteringsrörledning × 4	2		Aluminiumtejp × 1
				Används för att täta oplanterade rörledningar för att förhindra UV-strålar och flygande insekter från att komma in	
H		Styrenhet × 1	3		Gummihammare × 1

j a g		Adapter × 1			

Installation

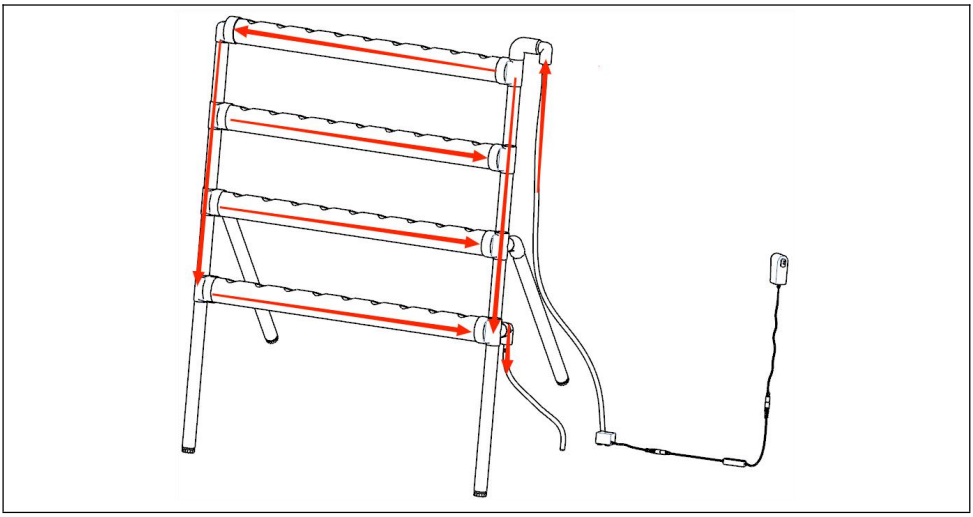

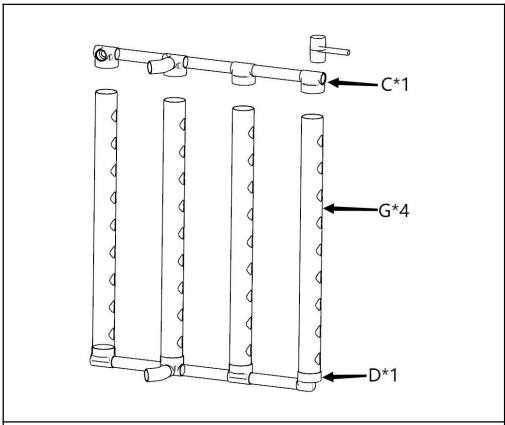

Figure 1: Anslut en uppsättning kompositrör för kopplingar , en uppsättning kompositrör för vattenutlopp och fyra planteringsrörledningar tillsammans enligt diagrammet, med

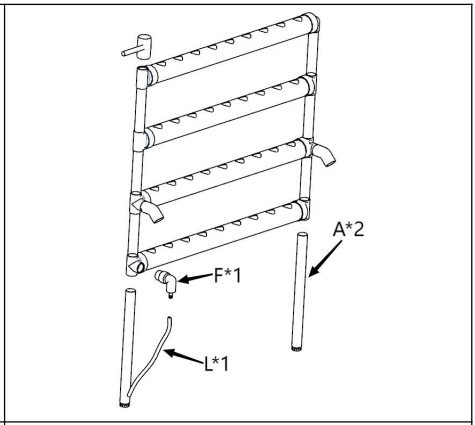

Figur 2: Anslut två 400 mm fotrör, en 1 m slang och en utloppskran med enheten i figur 1 enligt diagrammet. (Förstärk de två vinklarna med en gummihammare för att justera nivån)

planteringsrörledningarna vända uppåt. Förstärk dem med en gummihammare (slå på varje anslutning med gummihammaren tills de sitter tätt)	
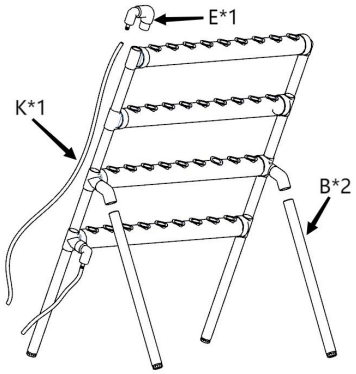	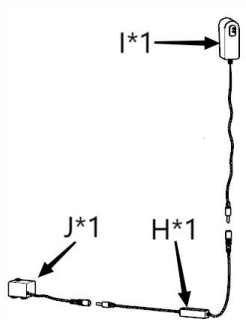
Figur 3: Anslut två 520 mm fotrör, en 1,5 m slang och en inloppskran med enheten i figur 2 enligt diagrammet.	Bild 4: Anslut en adapter, en styrenhet och en vattenpump tillsammans enligt diagrammet.
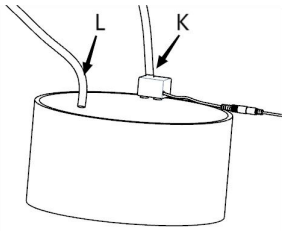	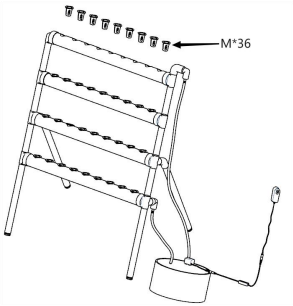
Bild 5: Förbered först en vattentank och fyll den med vatten. (Det rekommenderas att använda en vattentank som har en kapacitet på mer än 20L, vilket inte inkluderar 20L). Anslut den andra änden av 1,5 m slangen till vattenpumpen och fäst	Bild 6: Sätt 36 planteringskorgar i planteringsrörledningarna och sätt in adaptern i strömförsörjningen. När vattenpumpen fungerar kommer den att bilda en vattenflödescykel. Justera slutligen balansen på fötterna så att det rinner

vattenpumpen i botten av vattentanken. Placera även den andra änden av 1 m slangen i vattentanken. Vattennivån måste sänka vattenpumpen, annars skadar den pumpen eller slutar fungera.	näringslösning genom varje rör.

Metod för att plantera grönsaker:

36. Lägg svampen i vattnet, tryck på den med händerna och sug i tillräckligt med vatten.
37. Placera fröna vid öppningen av svampen, och var uppmärksam på att inte placera dem för djupt.
38. Häll vatten i en ca 2 centimeter djup bassäng.
39. Lägg svampen i bassängen.
40. Vänta tills fröna spirar och placera dem sedan i solljus. (Observera att direkt solljus istället för bara ljus krävs)

Försiktighetsåtgärder för plantering av grönsaker:

15. Rötterna på plantor måste blötläggas i näringslösning tillsammans med svampen.
16. Grönsaken måste planteras i ett soligt område. (Förutom för skuggbeständiga blommor och växter)

Plantering:

29. Plantorna kan transplanteras på en hylla efter att de har vuxit upp. Efter att ha separerats kan de fyllas i planteringskorgen tillsammans med svampen. Tänk på att svampen ska fyllas i botten av korgen och kunna röra vid näringslösningen.
30. Anslut pumpen till strömförsörjningen och starta pumpen. Vattnet i vattentanken kommer att minska. Stäng av pumpen inom 10 minuter. När vattnet kommer tillbaka till vattentanken, fyll tanken med vatten så att den blir full. OBS: injicera inte vatten i vattentanken efter att pumpen har startat, annars kommer vattnet att svämma över när pumpen slutar gå när det återgår till vattentanken.
31. Det föreslås att användare ska köpa sin egen vattentank med en kapacitet på 20L eller mer.
32. Köp frön och näringslösningar efter dina egna behov.

Tillverkare: Shanghaimuxinmuyeyouxiangongsi
Adress: Baoshanqu Shuangchenglu 803long 11hao 1602A-1609shi Shanghai
Importerad till AUS: SIHAO PTY LTD, 1 ROKEVA STREETEASTWOOD NSW 2122 Australien
Importerad till USA: Sanven Technology Ltd., Suite 250, 9166 Anaheim Place, Rancho Cucamonga, CA 91730

EC REP

SHUNSHUN GmbH
Römeräcker 9 Z2021,76351
Linkenheim-Hochstetten, Germany
euvertreter@gmail.com
+49 1727041930

UK REP

Pooledas Group Ltd
Unit 5 Albert Edward House, The
Pavilions Preston, United Kingdom
pooledas123@gmail.com
01772418127

Tillverkad i Kina

VEVOR®

TOUGH TOOLS, HALF PRICE

Teknisk Support och e-garanticertifikat

www.vevor.com/support